ကြေးမုံ

The Mirror Daily

၁၉၅၇ ဧပြီ ၁၆ တွင် စတင် တည်ထောင်သည်။ Established in 1957

ပွားစီးတိုးအောင် အားထုတ်

သူတစ်ပါး၏ အကျိုးစီးပွားအတွက် မိမိ၏အကျိုးစီးပွား ဆုတ်ယုတ်အောင် မပြုသင့်ပေ။ ဤသို့ပြုသော် မိမိအား အကျိုးဖြစ်ထွန်းစေအံ့ဟု မိမိအကျိုးကို သိသောသူသည် မိမိအကျိုးစီးပွား တိုးပွားအောင် အားထုတ်ရာ၏။ (မိမိသည်သာ အားကိုးရာဖြစ်၍ အများ၏အကျိုးစီးပွားနှင့် မိမိ၏အကျိုးစီးပွား ကြုံဆုံပေါ်ပေါက်လာသောအခါ မိမိစီးပွား ဆုတ်ယုတ်မခံဘဲ အားထုတ်သင့်၏)

အတ္တဝဂ်(ဓမ္မပဒ-၁၆၆)

၁၃၈၀ ပြည့်နှစ် ပထမဝါဆိုလပြည့်ကျော် ၉ ရက်၊ သောကြာနေ့။ Friday 6 July 2018 ၉၃၃၉

၂၀၁၈ ခုနှစ် ပတ်ဝန်းကျင်စိမ်းလန်းစိုပြည်ရေးလှုပ်ရှားမှု မိုးရာသီ သစ်ပင်စိုက်ပျိုးပွဲ ကျင်းပ

နိုင်ငံတော်သမ္မတ ဦးဝင်းမြင့် မြန်မာပိတောက်ပင် တက်ရောက်စိုက်ပျိုး

နိုင်ငံတော်သမ္မတ ဦးဝင်းမြင့် ၂၀၁၈ ခုနှစ် ပတ်ဝန်းကျင်စိမ်းလန်းစိုပြည်ရေးလှုပ်ရှားမှု မိုးရာသီသစ်ပင်စိုက်ပျိုးပွဲ အခမ်းအနားတွင် မြန်မာပိတောက်ပင်ကို စိုက်ပျိုးပေးစဉ်။

နေပြည်တော် ဇူလိုင် ၅

၂၀၁၈ ခုနှစ် ပတ်ဝန်းကျင်စိမ်းလန်းစိုပြည်ရေးလှုပ်ရှားမှု မိုးရာသီသစ်ပင်စိုက်ပျိုးပွဲ အခမ်းအနားကို ယနေ့နံနက် ၇ နာရီခွဲတွင် နေပြည်တော် ပုဗ္ဗသီရိမြို့နယ် ဖိုးဇောင်တောင် ကြိုးဝိုင်းအကွက်အမှတ်(၁၇)၌ ကျင်းပရာ နိုင်ငံတော်သမ္မတ ဦးဝင်းမြင့် တက်ရောက်သည်။

အခမ်းအနားသို့ ဒုတိယသမ္မတ ဦးဟင်နရီဗန်ထီးယူ၊ ပြည်သူ့လွှတ်တော်ဥက္ကဋ္ဌ ဦးတီခွန်မြတ်၊ အမျိုးသားလွှတ်တော်ဥက္ကဋ္ဌ မန်းဝင်းခိုင်သန်း၊ ပြည်ထောင်စုဝန်ကြီးများ ဖြစ်ကြသော ဒေါက်တာဖေမြင့်၊ ဒေါက်တာအောင်သူ၊ ဦးအုန်းဝင်းနှင့် ဒေါက်တာမျိုးသိမ်းကြီး၊ ပြည်ထောင်စုရှေ့နေချုပ်ဦးထွန်းထွန်းဦး၊ ပြည်ထောင်စုရာထူးဝန်အဖွဲ့ဥက္ကဋ္ဌ ဒေါက်တာဝင်းသိမ်း၊ မြန်မာနိုင်ငံတော်ဗဟိုဘဏ်ဥက္ကဋ္ဌ ဦးကျော်ကျော်မောင်၊ အမျိုးသားလွှတ်တော် သယံဇာတနှင့် သဘာဝပတ်ဝန်းကျင် ထိန်းသိမ်းရေးဆိုင်ရာ ကော်မတီဥက္ကဋ္ဌ ဦးကျော်သီဟနှင့် တာဝန်ရှိသူများ တက်ရောက်ကြသည်။

စိုက်ပျိုးပေး

အခမ်းအနားတွင် နိုင်ငံတော်သမ္မတ ဦးဝင်းမြင့်က မြန်မာပိတောက်ပင်ကိုလည်းကောင်း၊ ဒုတိယသမ္မတ ဦးဟင်နရီဗန်ထီးယူက မဟော်ဂနီပင်ကိုလည်းကောင်း၊ ပြည်သူ့လွှတ်တော်ဥက္ကဋ္ဌ ဦးတီခွန်မြတ်က တမလန်းပင်ကိုလည်းကောင်း၊ အမျိုးသားလွှတ်တော်ဥက္ကဋ္ဌ မန်းဝင်းခိုင်သန်းက တမလန်းပင်ကိုလည်းကောင်း စိုက်ပျိုးပေးကြပြီး အခမ်းအနားသို့ တက်ရောက်လာကြသူများက ၂၀၁၈ ခုနှစ် ပတ်ဝန်းကျင်စိမ်းလန်းစိုပြည်ရေးလှုပ်ရှားမှု မိုးရာသီ သစ်ပင်စိုက်ပျိုးပွဲ အထိမ်းအမှတ် ပျိုးပင်များကို စိုက်ပျိုးပေးကြသည်။

ထို့နောက် နိုင်ငံတော်သမ္မတ ဦးဝင်းမြင့်သည် ၂၀၁၈ ခုနှစ် ပတ်ဝန်းကျင်စိမ်းလန်းစိုပြည်ရေးလှုပ်ရှားမှု မိုးရာသီ သစ်ပင်စိုက်ပျိုးပွဲအထိမ်းအမှတ် စိုက်ပျိုးနေမှုများကို လှည့်လည် ကြည့်ရှုအားပေးသည်။

ပျိုးပင် ၃၃၃ ပင် စိုက်ပျိုး

အဆိုပါ ၂၀၁၈ ခုနှစ် ပတ်ဝန်းကျင်စိမ်းလန်းစိုပြည်ရေးလှုပ်ရှားမှု မိုးရာသီ သစ်ပင်စိုက်ပျိုးပွဲအခမ်းအနားတွင် ကျွန်း၊ ပျဉ်းကတိုး၊ ပိတောက်၊ တမလန်း၊ ရေသင်းဝင်၊ မဟော်ဂနီ၊ ရင်းမာ၊ တမာ၊ ငု၊ မဲဇလီ၊ ပန်းမဲဇလီ၊ ပျဉ်းမ၊ သပြေ၊ မဏိသြဃ၊ အင်ကြင်း၊ ယမနေ၊ ယင်းတိုက်၊ ဖန်ခါး၊ စစ်၊ သစ်ဆိမ့်၊ ဖျောက်ဆိပ်နှင့် ဆီသပြေ အပါအဝင် ပျိုးပင်စုစုပေါင်း ၃၃၃ ပင်ကို စိုက်ပျိုးခဲ့ကြကြောင်း သိရသည်။

ပေါက်ရောက်လျက်ရှိ

ဖိုးဇောင်တောင် ကြိုးဝိုင်းသည် ဧရိယာ ၈၅၁၇ ဒသမ ၀၉ ဧက ကျယ်ဝန်း၍ အကွက်ပေါင်း ၅၁ ကွက် ရှိကြောင်း၊ ကြိုးဝိုင်းအတွင်း ဘုံမဲဇာ၊ မအူလက်တံရှည်၊ သံသတ်၊ တယော၊ လယ်ဇ၊ ပိတောက်၊ ခအောင်း၊ တောမဲဇလီ၊ သဖန်း၊ ဖက်သန်း၊ ရုံး၊ ကြောင်လျှာ၊ သင်းဝင်၊ ဖျောက်ဆိပ်၊ နကျယ်၊ လက်ထုတ်၊ သက်ရင်းကြီး၊ ကျွန်းဒလင်း၊ မျောက်ငို၊ ဝါးနွယ်၊ မျှင်ဝါးနှင့် ကြသောင်းဝါး တို့ ပေါက်ရောက်လျက်ရှိကြောင်း သိရသည်။

သတင်းစဉ်

ရာနှုန်းပြည့်မိုး

(၆-၇-၂၀၁၈)

နေပြည်တော်	-	မိုးတစ်ကြိမ် နှစ်ကြိမ် ထစ်ချုန်းရွာမည်။ ရွာရန် ရာနှုန်းပြည့် ဖြစ်သည်။
ရန်ကုန်	-	မိုးအသင့်အတင့် ထစ်ချုန်းရွာမည်။ ရွာရန် ရာနှုန်းပြည့် ဖြစ်သည်။
မန္တလေး	-	နေရာကွက်ကျား မိုးထစ်ချုန်းရွာမည်။ ရွာရန် ရာနှုန်းပြည့် ဖြစ်သည်။

တရုတ်ပြည်သူ့သမ္မတနိုင်ငံ သံရုံးက JMC သို့ မော်တော်ယာဉ်များ ပေးအပ်လှူဒါန်း

စာမျက်နှာ ›› ၇

ရဲနွယ်သစ်တောကြိုးဝိုင်းအတွင်း ဆင်ထိန်းသိမ်းရေးစခန်းနှင့် သဘာဝအခြေခံခရီးသွားလုပ်ငန်းများ ဆောင်ရွက်သွားမည်

စာမျက်နှာ ›› ၁၇

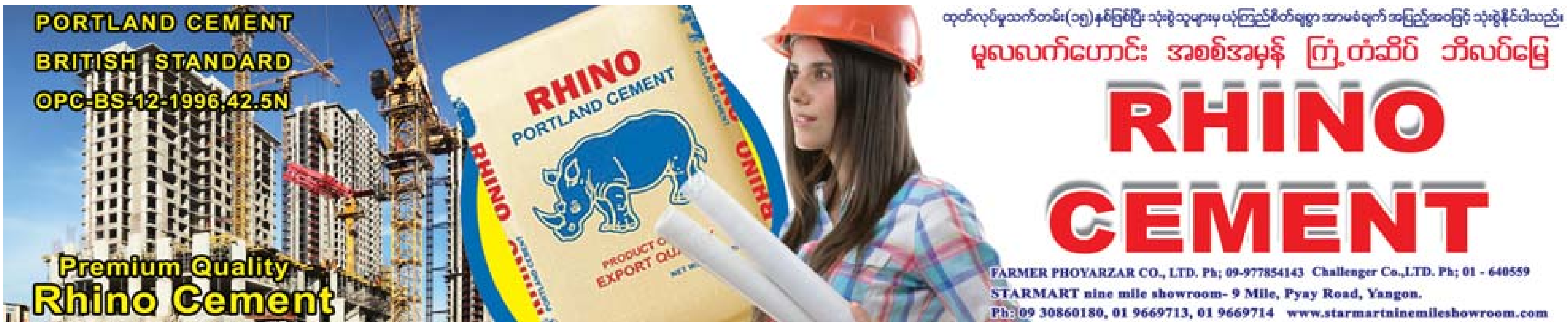

ကြေးမုံ

အချိန်အခါမလင့် ကြိုးပမ်းအားထုတ်သင့်

ဇူလိုင်လသို့ရောက်သည်နှင့် အာဇာနည်နေ့ကို လူတိုင်းလူတိုင်း မမေ့မလျော့ သိရှိနားလည်ထားကြသည်။ ယနေ့ မျိုးဆက်သစ်ပြည်သူများသည် လွန်ခဲ့သည့် နှစ်ပေါင်း ၇၀ နှင့်အထက်ကို သိမီလိုက်ခြင်း မရှိသော်လည်း ၁၉၄၇ ခုနှစ် ဇူလိုင်လ ၁၉ ရက်နေ့(အာဇာနည်နေ့) နှင့် ဗိုလ်ချုပ်အောင်ဆန်းအကြောင်းကိုမူ အားလုံးနီးပါး သိရှိနားလည်ထားကြသည်။ ယင်းသည် အာဇာနည်ပုဂ္ဂိုလ်ကြီးများ၏ ထူးကဲသော စွမ်းဆောင်မှုနှင့် စံထားလောက်သည့် အရည်အချင်းများ ရှိသောကြောင့် ဖြစ်သည်။

အာဇာနည်ဟုဆိုလျှင် ဗိုလ်ချုပ်အောင်ဆန်းကိုသာ ငွားငွားစွင့်စွင့် ဦးထိပ်ပန်ဆင်ကြသည်မှာ ဗိုလ်ချုပ်အောင်ဆန်းတွင် သူမတူသော ထူးကဲပြောင်မြောက်သည့် ပုဂ္ဂိုလ်တို့၏ ဂုဏ်ထူးဝိသေသများ ပိုင်ဆိုင်ထားသောကြောင့် ဖြစ်သည်။ ဗိုလ်ချုပ်အောင်ဆန်းသည် နိုင်ငံ့ခေါင်းဆောင်ဖြစ်သည်နှင့်အညီ ခေါင်းဆောင်တို့တွင် ရှိအပ်သည့် အရည်အသွေးနှင့် အရည်အချင်းများ အပြည့်အဝရှိထားသည်။

ဗိုလ်ချုပ်အောင်ဆန်းတွင်ရှိသည့် များပြားလှသည့် ခေါင်းဆောင်မှုအရည်အသွေး၊ အရည်အချင်းများတွင် ဆန္ဒပြင်းပြခြင်း၊ သမာဓိရှိခြင်း၊ မိမိကိုယ်မိမိ ထိန်းသိမ်းစောင့်ရှောက်နိုင်စွမ်းရှိခြင်း၊ မိမိကိုယ်မိမိ ယုံကြည်စိတ်ချမှုရှိခြင်း၊ ဇွဲ လုံ့လ သတ္တိနှင့် ခံနိုင်ရည်ရှိခြင်း၊ တရားမျှတမှုနှင့် ကိုယ်ချင်းစာမှုရှိခြင်း၊ ရိုးသားဖြောင့်မတ်ခြင်းနှင့် ဘက်လိုက်မှု မရှိခြင်း၊ ကိုယ်ကျင့်သီလ ကောင်းမွန်မှုနှင့် ခြိုးခြံချွေတာနေထိုင်တတ်ခြင်း၊ နိုင်ငံ့လွတ်လပ်ရေးအတွက်ဆိုလျှင် အသက်စွန့်လွှတ်ရမည်ကိုမကြောက်၊ ကဲ့ရဲ့ရှုတ်ချမည်ကိုလည်း မမှု၊ ဟုတ်တိုင်းမှန်ရာဆိုလျှင် ရွပ်ရွပ်ချွံချွံဆောင်ရွက်တတ်သော စသည့် အရည်အချင်းများစွာတို့ ရှိသည်။

ထို့ကြောင့် တိုင်းပြည်နှင့် လူထုအကျိုးအတွက် ရှေ့တန်းမှ မားမားမတ်မတ် ရပ်တည်ဆောင်ရွက်နိုင်သော ဗိုလ်ချုပ်အောင်ဆန်းအား တစ်တိုင်းပြည်လုံးက ချစ်ခင်လေးစား ယုံကြည်ကိုးစားအားထားကြသည်။ သို့သော် လောကဓမ္မတာအရ အကောင်းနှင့် အဆိုးတို့မှာ ဒွန်တွဲဖြစ်ပေါ်လေ့ရှိရာ ပြည်သူတစ်ရပ်လုံး ချစ်ခင်မြတ်နိုးသော ဗိုလ်ချုပ်အောင်ဆန်းသည် မသမာသူလူတစ်စု၏ ရက်စက်စွာ လုပ်ကြံသတ်ဖြတ်ခြင်းခံလိုက်ရသည်။

လွတ်လပ်ရေးအောင်ပန်းကို ရရှိလုနီးနီး ကြိုးပမ်းအားထုတ်နေစဉ်ကာလအတွင်း ဗိုလ်ချုပ်အောင်ဆန်းအား မြန်မာပြည်သူလူထု ဆုံးရှုံးလိုက်ရသည်။ ဗိုလ်ချုပ်အောင်ဆန်း မျှော်မှန်းအားထုတ်ခဲ့သည့် လွတ်လပ်ရေး၊ တိုင်းပြည် ပြန်လည်ထူထောင်ရေး၊ တစ်မျိုးသားလုံး ကောင်းစားရေး အစီအမံများမှာ ပျက်သုဉ်းခဲ့ရသည်။ သို့သော် ဗိုလ်ချုပ်အောင်ဆန်း၏ အသက်နှင့်ခန္ဓာ ပျောက်ဆုံးသွားသော်လည်း ဗိုလ်ချုပ်အောင်ဆန်း၏ အရိပ်များ၊ လမ်းညွှန်မှာကြားချက်များ၊ စိတ်ဓာတ်ခွန်အားများမှာ ယနေ့ထက်တိုင် မပျောက်မပျက် ကျန်ရှိနေသေးသည်ကို သတိမူရမည်ဖြစ်သည်။

အမျိုးသားခေါင်းဆောင်ကြီး အာဇာနည်ခေါင်းဆောင်ကြီး ဗိုလ်ချုပ်အောင်ဆန်းအား ချစ်ခင်မြတ်နိုးပါသည်ဆိုလျှင်၊ သတိရတမ်းတရှိနေဆဲဆိုပါလျှင် ဗိုလ်ချုပ်အောင်ဆန်း ဖြစ်စေလိုသောဆန္ဒ၊ ဗိုလ်ချုပ်အောင်ဆန်း မျှော်မှန်းခဲ့သောလမ်းစဉ်၊ ချမှတ်ခဲ့သော အလုပ်တာဝန်များအား ပြည်သူပြည်သားများအားလုံးက ဦးလည်မသုန် ကျေပွန်စွာလိုက်နာဆောင်ရွက်နိုင်ရေး ကြိုးပမ်းအားထုတ်ကြရမည်ဖြစ်သည်။ အပြောမဟုတ် အလုပ်ဖြင့် လက်တွေ့ကျကျ လုပ်ကိုင်ဆောင်ရွက်ကြရမည်။ မြန်မာပြည်ကြီး တိုးတက်ကြီးပွားရေး၊ မြန်မာလူထုတစ်ရပ်လုံး ကောင်းစားရေးအတွက် မခိုမကပ် မကွဲမပြား အလုပ်လုပ်ကြရမည်ဖြစ်သည်။

အာဇာနည်ခေါင်းဆောင်ကြီး ဗိုလ်ချုပ်အောင်ဆန်း ကျဆုံးခဲ့သည်မှာ ၇၁ နှစ်တိုင်ရှိပြီဖြစ်၍ ဗိုလ်ချုပ်အောင်ဆန်း မျှော်မှန်းခဲ့သော တိုင်းပြည်ကြီးဖြစ်ထွန်းလာအောင် အချိန်အခါမလင့်စေဘဲ တိုင်းရင်းသားပြည်သူလူထုအားလုံး လက်တွဲညီညီ ကြိုးပမ်းဆောင်ရွက်သင့်သည်ဟု ကြေးမုံက ရှုမြင်ပါသည်။ ။

MYANMAR Digital News
Presented by NPE
www.mdn.gov.mm

ထာဝရငြိမ်းချမ်းရေးစေတီတော် တည်ထားကိုးကွယ်ရေးအတွက် အလှူငွေ လှူဒါန်း

ရန်ကုန် ဇူလိုင် ၅

နေပြည်တော် ဒက္ခိဏသီရိမြို့နယ် ရာဇသင်္ဂဟလမ်း ကံ့ကော်ပန်းအဝိုင်းအနီး တည်ထားကိုးကွယ်မည့် ထာဝရငြိမ်းချမ်းရေး စေတီတော်အတွက် အလှူငွေ ပေးအပ်လှူဒါန်းပွဲကို ယနေ့ မွန်းလွဲ ၂ နာရီက သာသနာရေးနှင့် ယဉ်ကျေးမှုဝန်ကြီးဌာန ဝန်ကြီးရုံး (ရန်ကုန်ရုံးခွဲ)၌ ကျင်းပသည်။

လှူဒါန်းပွဲတွင် ရန်ကုန်မြို့ လှိုင်မြို့နယ်ရှိ ပဏ္ဍိတာရာမစာသင်တိုက်နာယက စာချဆရာတော် ဘဒ္ဒန္တ ပညာဝံသ (ပုပ္ပားစကားဝါမြေ) က ထာဝရ ငြိမ်းချမ်းရေးစေတီတော် တည်ထားကိုးကွယ်ရေးအတွက် အလှူငွေကျပ် ၂၅ သိန်းကို လှူဒါန်းရာ သာသနာရေးနှင့် ယဉ်ကျေးမှုဝန်ကြီးဌာန ပြည်ထောင်စုဝန်ကြီး သူရ ဦးအောင်ကိုက လက်ခံရယူပြီး ဂုဏ်ပြုမှတ်တမ်းလွှာ ပြန်လည်ပေးအပ်သည်။ **သတင်းစဉ်**

အီလက်ထရောနစ် လိပ်စာ လျာထားသတ်မှတ်ချက်အတွက် အများပြည်သူသဘောထားမှတ်ချက် တောင်းခံ

နေပြည်တော် ဇူလိုင် ၅

ပို့ဆောင်ရေးနှင့် ဆက်သွယ်ရေးဝန်ကြီးဌာန ဆက်သွယ်ရေးညွှန်ကြားမှုဦးစီးဌာနသည် ဆက်သွယ်ရေးဥပဒေပါ ပြဋ္ဌာန်းချက်များနှင့်အညီ အီလက်ထရောနစ် လိပ်စာ လျာထားသတ်မှတ်ချက် (Myanmar Electronic Addressing Plan) ရေးဆွဲနိုင်ရေးအတွက် အများပြည်သူ သဘောထားမှတ်ချက်တောင်းခံခြင်းအား ဩဂုတ် ၅ ရက်အထိ ဆောင်ရွက်သွားမည်ဖြစ်ကြောင်းနှင့် Myanmar Electronic Addressing Plan(Draft) for Public Consultation Document အား ဝန်ကြီးဌာန၏ Website ဖြစ်သည့် www.motc.gov.mm/news/ptdnews တွင် ဝင်ရောက်ကြည့်ရှုနိုင်ကြောင်း သိရသည်။ **သတင်းစဉ်**

လုပ်ငန်းရှင်များသို့ ကြိုတင်အသိပေးခြင်း

၂၀၁၄ ခုနှစ် စားသုံးသူအကာအကွယ်ပေးရေးဥပဒေ ပုဒ်မ ၈၊ ပုဒ်မခွဲ (ဃ) အရ စီးပွားရေးလုပ်ငန်းရှင်သည် ကုန်စည်များပေါ်တွင် သုံးစွဲပုံနှင့် ပတ်သက်သော သတင်း၊ အချက်အလက် သို့မဟုတ် ညွှန်ကြားချက်များကို မြန်မာဘာသာဖြင့်ဖြစ်စေ၊ မြန်မာနှင့် အခြားဘာသာတွဲလျက်ဖြစ်စေ ဖော်ပြ၍ ထုတ်လုပ်ခြင်း၊ ကုန်သွယ်ခြင်း၊ ရောင်းချခြင်းများ ဆောင်ရွက်သွားရန် အမိန့်ကြော်ငြာစာကို မကြာမီ ထုတ်ပြန်ကြော်ငြာသွားမည် ဖြစ်ပါသည်။

အမိန့်ကြော်ငြာစာထုတ်ပြန်ပြီး (၆) လပြည့်မြောက်သည့်နေ့မှစပြီး အာဏာသက်ရောက်မည်ဖြစ်၍ လိုက်နာခြင်းမရှိပါက စားသုံးသူ အကာအကွယ်ပေးရေးဥပဒေနှင့်အညီ အရေးယူခံရမည်ဖြစ်ပါကြောင်းနှင့် လုပ်ငန်းရှင်များအနေဖြင့် ကြိုတင်သိရှိ ပြင်ဆင်ဆောင်ရွက်ထားနိုင်ကြပါရန် အသိပေးအပ်ပါသည်။

စားသုံးသူအကာအကွယ်ပေးရေးဗဟိုကော်မတီ

ပြည်ထောင်စုငြိမ်းချမ်းရေးညီလာခံ-(၂၁)ရာစုပင်လုံ တတိယအစည်းအဝေး၌ သတင်းရယူကြမည့် ပြည်တွင်း၊ ပြည်ပ မီဒီယာသမားများ မှတ်ပုံတင်ခြင်း ဆောင်ရွက်နိုင်

နေပြည်တော် ဇူလိုင် ၅

ပြည်ထောင်စုငြိမ်းချမ်းရေးညီလာခံ-(၂၁) ရာစုပင်လုံ တတိယအစည်းအဝေးကို ဇူလိုင် ၁၁ ရက်မှ ၁၆ ရက်အထိ နေပြည်တော်ရှိ မြန်မာအပြည်ပြည်ဆိုင်ရာ ကွန်ဗင်းရှင်းဗဟိုဌာန(၂)၌ ကျင်းပမည်ဖြစ်သည်။

အဆိုပါ အခမ်းအနားသို့ တက်ရောက်သတင်းရယူလိုသည့် ပြည်တွင်း၊ ပြည်ပ သတင်းထောက်များအနေဖြင့် ပြန်ကြားရေးဝန်ကြီးဌာန Website ဖြစ်သော www.moi.gov.mm တွင် Union Peace Conference – 21st Century Panglong(Third Session) ကို နှိပ်ကာ MEDIA REGISTRATION FORM တွင် ပြည့်စုံစွာဖြည့်စွက်ပြီး မှတ်ပုံတင်ပြုလုပ်ခြင်းကို ဇူလိုင် ၉ ရက် ညနေ ၄ နာရီ နောက်ဆုံးထား ဆောင်ရွက်ရန်နှင့် ဝင်/ထွက်ခွင့်ကတ်များကို ဇူလိုင် ၁၀ ရက်တွင် နံနက် ၁၀ နာရီမှ ညနေ ၄ နာရီထိ ပြန်ကြားရေးဝန်ကြီးဌာနဝန်ကြီးရုံး၌ ထုတ်ပေးမည်ဖြစ်သည်။

နိုင်ငံတကာသတင်းထောက်များအနေဖြင့် နီးစပ်ရာသံရုံးများမှ တစ်ဆင့် ဗီဇာလျှောက်ထားကြရမည်ဖြစ်ပြီး ပြည်တွင်း၊ ပြည်ပအခြေစိုက် နိုင်ငံခြားသတင်းဌာနများနှင့် ပြည်တွင်းသတင်းထောက်များ ဝင်/ထွက်ခွင့်ရရှိရေးအတွက် သိရှိလိုပါက သတင်းနှင့်စာနယ်ဇင်းလုပ်ငန်း ဖုန်း-၀၆၇-၃၄၁၂၀၂၅ နှင့် ၀၆၇-၃၄၁၂၀၂၆ တို့သို့ ဆက်သွယ်မေးမြန်းနိုင်ကြောင်း သိရသည်။

သတင်းစဉ်

ရွှေဈေး၊ စက်သုံးဆီဈေးနှင့် နိုင်ငံခြားငွေ လဲလှယ်နှုန်း

နေပြည်တော် ဇူလိုင် ၅

ရန်ကုန်(ရွှေဈေး) ၉၃၇၀၀၀ - ၉၃၇၀၀၀ မန္တလေး(ရွှေဈေး) ၉၃၇၀၀၀ - ၉၃၇၀၀၀

စက်သုံးဆီဈေးနှုန်း		ရန်ကုန်	မန္တလေး
(က) ဒီဇယ်	တစ်လီတာ	၉၀၀/၉၁၀ ကျပ်၊	၉၄၅/၉၇၀ ကျပ်
(ခ) အောက်တိန်း ၉၅	တစ်လီတာ	၉၁၅/၉၃၀ ကျပ်၊	၉၈၅/၁၀၁၀ ကျပ်
(ဂ) အောက်တိန်း ၉၂	တစ်လီတာ	၈၆၅/၈၈၀ ကျပ်၊	၉၃၅/၉၆၀ ကျပ်
(ဃ) အဆင့်မြင့်ဒီဇယ်	တစ်လီတာ	၉၁၅/၉၂၀ ကျပ်၊	၉၅၅/၉၈၀ ကျပ်

ရန်ကုန် လက်ကားဈေး

ဒီဇယ် တစ်လီတာ ၈၈၀/၈၈၈ ကျပ်၊ အဆင့်မြင့်ဒီဇယ် တစ်လီတာ ၈၈၅/၈၉၈ ကျပ်၊ အောက်တိန်း ၉၂ တစ်လီတာ ၈၂၀/၈၂၈ ကျပ်

(မြန်မာနိုင်ငံစက်သုံးဆီအသင်း)

နိုင်ငံခြားငွေလဲလှယ်နှုန်း

(က)	အမေရိကန်	တစ်ဒေါ်လာ	=	၁၃၉၈.၀
(ခ)	ဥရောပ	တစ်ယူရို	=	၁၆၂၉.၅
(ဂ)	တရုတ်	တစ်ယွမ်	=	၂၁၀.၇၈
(ဃ)	ထိုင်း	တစ်ဘတ်	=	၄၂.၁၆၆
(င)	မလေးရှား	တစ်ရင်းဂစ်	=	၃၄၅.၅၃
(စ)	အိန္ဒိယ	တစ်ရူပီး	=	၂၀.၃၅၂
(ဆ)	ဂျပန်	တစ်ရာယန်း	=	၁၂၆၅.၇
(ဇ)	တောင်ကိုရီးယား	တစ်ရာဝမ်	=	၁၂၅.၁၃
(ဈ)	ဩစတြေးလျ	တစ်ဒေါ်လာ	=	၁၀၃၀.၉
(ည)	စင်ကာပူ	တစ်ဒေါ်လာ	=	၁၀၂၃.၈

ပြည်ထောင်စုသမ္မတမြန်မာနိုင်ငံတော် ဗဟိုဘဏ်သတ်မှတ်ရည်ညွှန်းနှုန်း

ကြေးမုံ

ခေတ္တစာတည်းမှူးချုပ် - ဦးဝင်းရွှေ
စာတည်းမှူးများ - ဦးဝင်းနိုင်၊ ဦးစိုးစိုးနိုင်
စာတည်းများ - ဦးစန်းအောင်၊ ဦးကျော်ဇေယျာမြင့်၊ ဦးအေဝမ်းစိုး၊ ဒေါ်ခင်ခင်သက်၊ ဒေါ်မေလှဲ့သင်း
သတင်းထောက်မှူး - ဦးဌေးအောင်
ဘာသာပြန်စာတည်းများ - ဦးအောင်ထိန်၊ ဦးဇော်ဝင်း၊ ဦးအောင်ကျော်ကျော်
အကြီးတန်းသတင်းထောက်များ - ဦးဟိန်းထက်လင်း၊ ဦးနိုင်လင်းကြည်၊ ဦးသက်ထွေး၊ ဒေါ်သီသီမင်း
အငယ်တန်းသတင်းထောက်များ - ဦးအောင်ကျော်ဦး၊ ဒေါ်ခင်ဇာလီ၊ ဒေါ်ခင်စုစုလှိုင်
ဓာတ်ပုံသတင်းထောက် - ဦးခင်မောင်ဝင်း

ပုံနှိပ်ခြင်းလုပ်ငန်းအမှတ်(၀၀၆၄၀)၊ ပုံနှိပ်ထုတ်ဝေခွင့်အမှတ်(၀၀၇၇၁)ဖြင့် ကြေးမုံသတင်းစာတိုက်က ထုတ်ဝေသည်။

ကြေးမုံ Mirror Established in 1957
၁၉၅၇ ဧပြီ ၁၆ တွင် စတင်တည်ထောင်သည်။

Gmail themirror.npt@gmail.com
www.facebook.com/themirrordaily

နေပြည်တော် - စာတည်းမှူး ၀၆၇-၃၆၁၂၆၊ စာတည်းအဖွဲ့ ၀၆၇-၃၆၁၂၈၊ ၀၆၇-၃၆၁၃၀၊ ဖက်စ် ၀၆၇-၃၆၁၃၁
ရန်ကုန်ရုံးခွဲ - အမှတ် ၇၇၊ ၅၂ လမ်းနှင့် မဟာဗန္ဓုလလမ်းထောင့်၊ ပုဇွန်တောင်မြို့နယ်၊ ရန်ကုန်မြို့၊ စာတည်းဌာန ၀၁-၂၉၂၈၃၂
မန်နေဂျာ ၀၁-၈၆၁၀၆၈၅၊ စီမံ/ငွေစာရင်း ၀၁-၂၉၁၄၅၅၊ ဖြန့်ချိရေး ၀၁-၂၉၂၈၃၀၊ ကြော်ငြာ ၀၁-၃၉၇၃၃၀၊ ဖက်စ် ၀၁-၂၀၃၃၅

အမှီသဟဲရှိမှ

တစ်ခုနားလည်ထားကြဖို့အချက်က ယခုခေတ် ကမ္ဘာကြီးအခြေအနေမှာ ဘယ်တိုင်းပြည်မဆို ကိုယ့်တိုင်းပြည် တစ်ပြည်တည်း အထီးတည်းနေနိုင်တဲ့အခြေမျိုး မရနိုင်ကြဘူး။ တစ်ပြည်နဲ့တစ်ပြည် ပေါင်းစပ်အမှီသဟဲရှိမှ နေနိုင်ကြမယ် ဆိုတဲ့ အချက်ပါပဲ။

(ဗိုလ်ချုပ်အောင်ဆန်း၏ ၁၉၄၇ ခုနှစ် ဖေဖော်ဝါရီ ၁၁ ရက် ပင်လုံညီလာခံဂုဏ်ပြုညစာစားပွဲတွင် ပြောကြားခဲ့သော မိန့်ခွန်းမှကောက်နုတ်ချက်)

ကြည့်ရှုအားပေး

နိုင်ငံတော်သမ္မတ ဦးဝင်းမြင့် ၂၀၁၈ ခုနှစ် ပတ်ဝန်းကျင်စိမ်းလန်းစိုပြည်ရေးလှုပ်ရှားမှု မိုးရာသီသစ်ပင်စိုက်ပျိုးပွဲအထိမ်းအမှတ် ပျိုးပင်များစိုက်ပျိုးနေမှုကို ကြည့်ရှုအားပေးစဉ်။ (သတင်း-ရွှေဖုံး)

မဟော်ဂနီပင်စိုက်ပျိုး

ဒုတိယသမ္မတ ဦးဟင်နရီဗန်ထီးယူ ၂၀၁၈ ခုနှစ် ပတ်ဝန်းကျင်စိမ်းလန်းစိုပြည်ရေးလှုပ်ရှားမှု မိုးရာသီသစ်ပင်စိုက်ပျိုးပွဲ အခမ်းအနားတွင် မဟော်ဂနီပင်ကို စိုက်ပျိုးပေးစဉ်။ (သတင်း-ရွှေဖုံး)

တမလန်းပင်စိုက်ပျိုး

ပြည်သူ့လွှတ်တော်ဥက္ကဋ္ဌ ဦးတီခွန်မြတ် ၂၀၁၈ ခုနှစ် ပတ်ဝန်းကျင်စိမ်းလန်းစိုပြည်ရေးလှုပ်ရှားမှု မိုးရာသီသစ်ပင်စိုက်ပျိုးပွဲအခမ်းအနားတွင် တမလန်းပင်ကို စိုက်ပျိုးပေးစဉ်။ (သတင်း-ရွှေဖုံး)

တမလန်းပင်စိုက်ပျိုး

အမျိုးသားလွှတ်တော်ဥက္ကဋ္ဌ မန်းဝင်းခိုင်သန်း ၂၀၁၈ ခုနှစ် ပတ်ဝန်းကျင်စိမ်းလန်းစိုပြည်ရေးလှုပ်ရှားမှု မိုးရာသီသစ်ပင်စိုက်ပျိုးပွဲ အခမ်းအနားတွင် တမလန်းပင်ကို စိုက်ပျိုးပေးစဉ်။ (သတင်း-ရွှေဖုံး)

❖ ဒုတိယသမ္မတမှ

ဗဟိုကော်မတီဝင်များ၊ လုပ်ငန်းကော်မတီဝင်များ၊ ဆပ်ကော်မတီဝင်များနှင့် ဌာနဆိုင်ရာတာဝန်ရှိသူများ တက်ရောက်ကြသည်။

ရှေးဦးစွာ ၂၀၁၈ ခုနှစ် (၇၁)နှစ်မြောက် အာဇာနည်နေ့အခမ်းအနားကျင်းပရေး ဗဟိုကော်မတီနာယက ဒုတိယသမ္မတ ဦးမြင့်ဆွေက အမှာစကားပြောကြားရာတွင် ယနေ့ကျင်းပသည့် အစည်းအဝေးသည် ၂၀၁၈ ခုနှစ် (၇၁)နှစ်မြောက် အာဇာနည်နေ့ အခမ်းအနား အောင်မြင်စွာကျင်းပနိုင်ရေးအတွက် ဒုတိယအကြိမ်ပြုလုပ်သည့် အစည်းအဝေးဖြစ်ပါကြောင်း၊ ယခုနှစ်တွင် ကျင်းပမည့် (၇၁)နှစ်မြောက် အာဇာနည်နေ့ အခမ်းအနားကို အဆင်ပြေ ချောမွေ့စွာကျင်းပရေးအတွက် (၇၁)နှစ်မြောက် အာဇာနည်နေ့ အခမ်းအနားကျင်းပရေး ဗဟိုကော်မတီ၊ လုပ်ငန်းကော်မတီနှင့် လုံခြုံရေးကော်မတီတို့ကို နိုင်ငံတော်သမ္မတရုံး၏ ၂၀၁၈ ခုနှစ် ဇွန်လ ၈ ရက်နေ့ ရက်စွဲပါ အမိန့်ကြော်ငြာစာအမှတ် (၄၃/၂၀၁၈)ဖြင့် ဖွဲ့စည်းခဲ့ပါကြောင်း။

ချမှတ်ထားသည့် လုပ်ငန်းတာဝန်များကို အောင်မြင်စွာ ဆက်လက်အကောင်အထည်ဖော်ဆောင်ရွက်နိုင်ရန်အတွက် ဆပ်ကော်မတီ ရှစ်ခုကို ဖွဲ့စည်းခဲ့ပြီး အဆိုပါ ကော်မတီများကလည်း ပေးအပ်ထားသည့် လုပ်ငန်းတာဝန်များကို အချိန်မီပြီးစီးရေး ပူးပေါင်းညှိနှိုင်းဆောင်ရွက်နေသည်ကို သိရှိရပါကြောင်း။

(၇၁)နှစ်မြောက် အာဇာနည်နေ့အခမ်းအနား အောင်မြင်စွာကျင်းပနိုင်ရေးအတွက် ဗဟိုကော်မတီ၏ ပထမအကြိမ် လုပ်ငန်းညှိနှိုင်းအစည်းအဝေးကို ဇွန် ၂၀ ရက်တွင် နိုင်ငံတော်သမ္မတရုံး ရုံးအမှတ်(၁၈)၌ ကျင်းပခဲ့ရာ အစည်းအဝေးဆုံးဖြတ်ချက် ၂၈ ချက် ချမှတ်ခဲ့ပါကြောင်း။

ယခင်နှစ်များက ဆောင်ရွက်ခဲ့သည့် အတွေ့အကြုံများပေါ် မူတည်ပြီး လုပ်ငန်းကော်မတီများနှင့် ဆပ်ကော်မတီများအချင်းချင်း ပေါင်းစပ်ညှိနှိုင်းကာ အကောင်းဆုံးဖြစ်အောင် စေ့စပ်သေချာစွာ ကြပ်မတ်ဆောင်ရွက်သွားစေလိုပါကြောင်း။

လစ်ဟာမှုမရှိ ဆောင်ရွက်

(၇၁)နှစ်မြောက် အာဇာနည်နေ့တွင် အာဇာနည်ခေါင်းဆောင်ကြီးများအား ရည်စူး၍ ဆွမ်းဆက်ကပ်လှူဒါန်းပွဲကို ယခင်နှစ်များနည်းတူ နေပြည်တော်နှင့် ရန်ကုန်မြို့တို့တွင် ကျင်းပမည်ဖြစ်သဖြင့် နိုင်ငံတော်အဆင့် ကျင်းပနိုင်ရေးအတွက် လုပ်ငန်းကော်မတီများနှင့် ဆပ်ကော်မတီများအနေဖြင့် လစ်ဟာမှုမရှိအောင် အသေးစိတ် ပေါင်းစပ်ညှိနှိုင်းဆောင်ရွက်သွားကြစေလိုပါကြောင်း။

အာဇာနည်ဗိမာန်တွင် ကျင်းပမည့် အာဇာနည်နေ့ အခမ်းအနားအတွက် လိုအပ်သည့် ပြင်ဆင်မှုများကို အချိန်မီပြီးစီးနိုင်ရေး ကြိုတင်ပြင်ဆင်ထားရှိရန်၊ အခမ်းအနားသို့ တက်ရောက်လာမည့် အာဇာနည်ခေါင်းဆောင်ကြီးများ၏ မိသားစုဝင်များ အပါအဝင် တက်ရောက်လာကြသူများကို ကြိုဆိုနေရာချထားခြင်းအပိုင်းနှင့် ဂါရဝပြုခြင်းအပိုင်းတို့တွင် လစ်ဟာမှုမရှိစေရေး၊ အဝင်၊အထွက် အချိန်ကိုက်ဖြစ်စေရေးတို့ကို စနစ်တကျကြိုတင်ဇာတ်တိုက်လေ့ကျင့် စီမံဆောင်ရွက်သွားကြရန် တိုက်တွန်းပြောကြားလိုကြောင်း။

ထို့အပြင် ပြည်သူများ လာရောက်ဂါရဝပြု လေ့လာကြည့်ရှုနိုင်မည့် အချိန်နှင့် ဆောင်ရန်ရှောင်ရန်အချက်များကို ကြိုတင်သိရှိနိုင်ရေးအတွက် ရုပ်မြင်သံကြား၊ သတင်းစာများနှင့် ရေဒီယိုများမှတစ်ဆင့် ကျယ်ကျယ်ပြန့်ပြန့်ထုတ်ပြန်ကြေညာပေးသွားရန် လိုအပ်ပါကြောင်း၊ နိုင်ငံတော်အဆင့်ကျင်းပသော အခမ်းအနား ဖြစ်သည့်အတွက် ပြည်ထောင်စုအင်္ဂါစဉ်နှင့်အညီ စီစဉ်ဆောင်ရွက်သွားကြရန်နှင့် မိုးရာသီဖြစ်သည့်အတွက် ဂါရဝပြုသူများ အဆင်ပြေချောမွေ့စေရေး လိုအပ်သည်များ ပြင်ဆင်ဆောင်ရွက်ထားရှိရန် ပြောကြားလိုပါကြောင်း။

အတွင်းဝန်ရုံး(ယခင်ဝန်ကြီးများရုံး)၌ ကျင်းပမည့် အလံတင်ခြင်းနှင့် အလေးပြုခြင်း အခမ်းအနား အောင်မြင်စွာ ကျင်းပနိုင်ရေး စနစ်တကျစုဖွဲ့၍ ကြိုတင်ဇာတ်တိုက်လေ့ကျင့်သွားကြရန်၊ တိုင်းပြုပြည်ပြုလွှတ်တော်အစည်းအဝေးခန်းမအား ယခင်နှစ်အတိုင်း ပြန်လည်ခင်းကျင်းပြသပြီး အာဇာနည်ခေါင်းဆောင်ကြီးများ လုပ်ကြံခံရသည့် အခန်းသည် အဆောက်အအုံ၏ ကြံ့ခိုင်မှုအားနည်းနေသည့်အတွက် မှတ်တမ်းဓာတ်ပုံများ၊ LED ဘုတ်များဖြင့် ပြသနိုင်ရေး စီမံဆောင်ရွက်သွားကြစေလိုပါကြောင်း။

ဒုတိယသမ္မတ ဦးမြင့်ဆွေ (၇၁)နှစ်မြောက် အာဇာနည်နေ့အခမ်းအနား ကျင်းပနိုင်ရေးဗဟိုကော်မတီ ဒုတိယအကြိမ် ညှိနှိုင်းအစည်းအဝေးတွင် အမှာစကားပြောကြားစဉ်။

လုံခြုံရေးကော်မတီအနေဖြင့် အခမ်းအနားကျင်းပမည့် နေရာများ၌ ပေးအပ်ထားသည့် လုပ်ငန်းတာဝန် ၁၂ ချက်နှင့်အညီ လုံခြုံရေးလစ်ဟာမှုမရှိအောင် အထူးအလေးထား ပေါင်းစပ်ညှိနှိုင်းဆောင်ရွက်သွားကြစေလိုပါကြောင်း။

ဆွေးနွေးအကြံပြု

(၇၁)နှစ်မြောက် အာဇာနည်နေ့ အခမ်းအနားကို ရည်မှန်းချက်အောင်မြင်အောင် ကျင်းပနိုင်ရေးအတွက် လုပ်ငန်းကော်မတီများနှင့် ဆပ်ကော်မတီအသီးသီးတို့အနေဖြင့် မိမိတို့ ကော်မတီအလိုက် လုပ်ငန်းဆောင်ရွက်ထားရှိမှုအခြေအနေများ၊ ဆက်လက်ဆောင်ရွက်သွားမည့် အစီအမံများနှင့် အခက်အခဲများကို ပွင့်ပွင့်လင်းလင်း ဆွေးနွေးအကြံပြုတင်ပြသွားကြရန် လိုအပ်ပါကြောင်း ပြောကြားသည်။

ထို့နောက် အခမ်းအနားကျင်းပရေး ဗဟိုကော်မတီဥက္ကဋ္ဌ သာသနာရေးနှင့် ယဉ်ကျေးမှုဝန်ကြီးဌာန ပြည်ထောင်စုဝန်ကြီး သူရဦးအောင်ကိုက အာဇာနည်နေ့ အခမ်းအနားသို့တက်ရောက်ရန် ဖိတ်ကြားထားသည့် ပုဂ္ဂိုလ်များစာရင်းနှင့် အစည်းအဝေးဆုံးဖြတ်ချက်များအပေါ် အကောင်အထည်ဖော်ဆောင်ရွက်ထားရှိမှုအခြေအနေများကို ရှင်းလင်းပြောကြားသည်။

ဆက်လက်၍ အခမ်းအနားကျင်းပရေး လုပ်ငန်းကော်မတီဥက္ကဋ္ဌ ရန်ကုန်တိုင်းဒေသကြီးဝန်ကြီးချုပ် ဦးဖြိုးမင်းသိန်းက အာဇာနည်နေ့အခမ်းအနားကျင်းပရေးနှင့်စပ်လျဉ်း၍ အကောင်အထည်ဖော်ဆောင်ရွက်ထားရှိမှုအခြေအနေများကို ရှင်းလင်းတင်ပြသည်။

ယင်းနောက် လုံခြုံရေးကော်မတီဥက္ကဋ္ဌ ပြည်ထဲရေးဝန်ကြီးဌာန ဒုတိယဝန်ကြီး ဗိုလ်ချုပ်အောင်သူနှင့် ရဲမှူးချုပ်တင်ကိုကိုတို့က လုံခြုံရေးဆောင်ရွက်ထားရှိမှုအခြေအနေများနှင့် စပ်လျဉ်း၍ ရှင်းလင်းတင်ပြကြသည်။

ထို့နောက် အခမ်းအနားပြင်ဆင်ရေးနှင့် စီစဉ်ရေးဆပ်ကော်မတီ၊ ဖိတ်ကြားရေး၊ ပြန်ကြားရေးနှင့် မှတ်တမ်းပြုစုရေးဆပ်ကော်မတီ၊ ဗိုလ်ချုပ်အောင်ဆန်းပြတိုက်ပြသရေး ဆပ်ကော်မတီ၊ လွမ်းသူ့ပန်းခွေချ အလေးပြုအခမ်းအနားစီစဉ်ရေးဆပ်ကော်မတီ၊ ကျန်းမာရေးဆပ်ကော်မတီ၊ စည်းကမ်းထိန်းသိမ်းရေးဆပ်ကော်မတီ၊ ဆွမ်းဆက်ကပ်ရေးနှင့် ဧည့်ခံကျွေးမွေးရေးဆပ်ကော်မတီ၊ အတွင်းဝန်ရုံး (ယခင်ဝန်ကြီးများရုံး) အလံတင်အခမ်းအနားကျင်းပရေးဆပ်ကော်မတီတို့မှ ဥက္ကဋ္ဌများ၊ အတွင်းရေးမှူးများနှင့် ဌာနဆိုင်ရာတာဝန်ရှိသူများက လုပ်ငန်းကဏ္ဍအလိုက် တာဝန်ယူဆောင်ရွက်ထားရှိမှုအခြေအနေများကို ရှင်းလင်းတင်ပြကြသည်။

ရှင်းလင်းတင်ပြ

ထို့နောက် အစည်းအဝေးသို့ တက်ရောက်လာကြသည့် ပြန်ကြားရေးဝန်ကြီးဌာန အမြဲတမ်းအတွင်းဝန် ဦးမျိုးမြင့်မောင်၊ နိုင်ငံခြားရေးဝန်ကြီးဌာန ညွှန်ကြားရေးမှူးချုပ် ဦးသန့်စင်၊ ရန်ကုန်တိုင်းစစ်ဌာနချုပ် ဒုတိယတိုင်းမှူး ဗိုလ်မှူးချုပ် တင်စန်းနိုင်၊ ကာကွယ်ရေးဝန်ကြီးဌာန ဒုတိယဝန်ကြီး ဗိုလ်ချုပ်မြင့်နွယ်၊ ပြည်ထောင်စုရွေးကောက်ပွဲကော်မရှင်ရုံး ညွှန်ကြားရေးမှူးချုပ် ဦးခင်မောင်ဦးနှင့် မီးသတ်ဦးစီးဌာန ညွှန်ကြားရေးမှူးချုပ် ဦးမြတ်သူတို့က လိုအပ်သည်များ ဖြည့်စွက်ရှင်းလင်းတင်ပြကြသည်။

ယင်းနောက် တင်ပြချက်များနှင့် စပ်လျဉ်း၍ ဒုတိယသမ္မတက လိုအပ်သည်များကို ပေါင်းစပ်ညှိနှိုင်းဆောင်ရွက်ပေးပြီး နိဂုံးချုပ်အမှာစကား ပြောကြားသည်။

ဆက်လက်၍ ဗဟိုကော်မတီနာယက ဒုတိယသမ္မတ ဦးမြင့်ဆွေသည် ၂၀၁၈ ခုနှစ် (၇၁) နှစ်မြောက် အာဇာနည်နေ့ အခမ်းအနား ကျင်းပမည့် အာဇာနည်ဗိမာန်သို့ သွားရောက်ပြီး ကြိုတင်ပြင်ဆင်ဆောင်ရွက်ထားရှိမှုအခြေအနေများကို ကြည့်ရှုစစ်ဆေးသည်။

ထို့နောက် ရန်ကုန်မြို့ ဗဟန်းမြို့နယ်ရှိ ဗိုလ်ချုပ်အောင်ဆန်းပြတိုက်သို့ ရောက်ရှိပြီး အာဇာနည်နေ့တွင် အများပြည်သူများ လာရောက်ကြည့်ရှုလေ့လာနိုင်ရန် ပြုပြင်မွမ်းမံဆောင်ရွက်ထားရှိမှုအခြေအနေများကို သွားရောက်ကြည့်ရှုစစ်ဆေးသည်။

ယင်းနောက် ဗိုလ်တထောင်မြို့နယ်ရှိ အတွင်းဝန်ရုံး (ယခင်ဝန်ကြီးများရုံး) သို့သွားရောက်ပြီး လွတ်လပ်ရေးရသည့်နေ့တွင် ယူနီယံဂျက်အလံကိုဖြုတ်ချ၍ မြန်မာနိုင်ငံတော်အလံကို ပြန်လည်လွှင့်တင်ခဲ့သည့် အလံတိုင်နေရာ၊ အာဇာနည်ခေါင်းဆောင်ကြီးများ၏ သမိုင်းဝင် မော်ကွန်းကျောက်စာတိုင်နေရာ၊ တိုင်းပြုပြည်ပြုလွှတ်တော် ကျင်းပရာနေရာနှင့် ဗိုလ်ချုပ်အောင်ဆန်းနှင့်တကွ အာဇာနည်ခေါင်းဆောင်ကြီးများကျဆုံးရာ အစည်းအဝေးခန်းမတို့ကို ကြည့်ရှုစစ်ဆေးခဲ့ပြီး လိုအပ်သည်များကို ပေါင်းစပ်ညှိနှိုင်းဆောင်ရွက်ပေးသည်။

သတင်းစဉ်

ရင်ခွင်မဲ့ကလေးငယ်များနှင့် တစ်ကိုယ်ရေမိခင်များအတွက် ထောက်ပံ့ပေးအပ်

ရန်ကုန် ဇူလိုင် ၅

နိုင်ငံတော်၏ အတိုင်ပင်ခံပုဂ္ဂိုလ်၏ လမ်းညွှန်ချက်နှင့်အညီ ဆောင်ရွက်နေသော ရင်ခွင်မဲ့ကလေးငယ်များနှင့် တစ်ကိုယ်ရေမိခင်များအား ကူညီစောင့်ရှောက်နေသည့် "ရင်ခွင်မဲ့ကလေးငယ်များ လျှော့ချရေးနှင့် ကာကွယ်စောင့်ရှောက်ရေးအသင်း" အား Pacific-AA ဖောင်ဒေးရှင်းက အလှူငွေကျပ်သိန်း ၁၀၀ နှင့်ငွေကျပ်သိန်း ၅၀ တန်ဖိုးရှိ အားဆေးများကို ယနေ့နံနက် ၁၁ နာရီတွင် ရန်ကုန်မြို့ လူမှုဝန်ထမ်း၊ ကယ်ဆယ်ရေးနှင့် ပြန်လည်နေရာချထားရေးဝန်ကြီးဌာန လူမှုဝန်ထမ်းဦးစီးဌာနက ဖွင့်လှစ်ထားသော သက်ကြီးရွယ်အိုများ နေ့ပိုင်းစောင့်ရှောက်ရေးဂေဟာ၌ ထောက်ပံ့ပေးအပ်ခဲ့ကြောင်း သိရသည်။

ယခင်က စွန့်ပစ်ခံရသော ကလေးငယ်များအား မွေးကင်းစမှ အသက်ခြောက်လအထိ ဆေးရုံ၌ ပြုစုစောင့်ရှောက်ထားပြီး ခြောက်လပြည့်မှ လူမှုဝန်ထမ်းဂေဟာတွင် ပြုစုစောင့်ရှောက်ကြောင်း၊ လက်ရှိအနေအထားအရ ပုဂ္ဂလိကပရဟိတဂေဟာများတွင် ရောက်ရှိမှု ပိုမိုများပြားလာကြောင်း၊ အသင်းအနေဖြင့် ကလေးငယ်များ ရသင့်ရထိုက်သည့် အခွင့်အရေးလေးရပ်ကို ရရှိစေရန်နှင့် အသက် ခြောက်လအောက် ကလေးငယ်များ စောင့်ရှောက်ရန်အတွက် နိုင်ငံတော်အတွင်း ဂေဟာများတိုးချဲ့ရန် စီစဉ်ထားကြောင်း၊ ယခုအခါ အသင်းက ရွှေဂုံတိုင်လူငယ်စောင့်ရှောက်ရေးဂေဟာတွင် အသက်ခြောက်လအောက် ကလေးငယ်များကို ပြုစုစောင့်ရှောက်ထားပြီး သက်ငယ်မုဒိမ်းဖြစ်ခဲ့သည့် ကလေးငယ်များနှင့် ရင်ခွင်မဲ့ကလေးငယ်များအား စွန့်ပစ်နိုင်ခြေရှိသည့် ကိုယ်ဝန်ဆောင် မိခင်မှ မွေးဖွားပြီး ၄၅ ရက်အထိရှိသော တစ်ကိုယ်ရေ မိခင်များအတွက် စောင့်ရှောက်ပေးသည့် ပရဟိတဂေဟာကိုလည်း သန်လျင်မြို့နယ်ရှိ မြင့်မိုရ်မေတ္တာနားခိုရာ ပရဟိတဂေဟာတွင် ပြုစုစောင့်ရှောက်ထားကြောင်း၊ ၎င်းတို့အတွက် စိတ်ပိုင်းဆိုင်ရာ ပြုစုစောင့်ရှောက်မှုများကို ဆောင်ရွက်ပေးနေကြောင်း သိရသည်။

မြန်မာနိုင်ငံအတွင်းရှိ ပုဂ္ဂလိကပရဟိတဂေဟာတစ်ခုစီတွင် လူ ၃၆ ဦး ဝန်းကျင်ရှိသည့် ဂေဟာပေါင်း ၂၂ ခုရှိပြီး "ရင်ခွင်မဲ့ကလေးငယ်များ လျှော့ချရေးနှင့် ကာကွယ်စောင့်ရှောက်ရေးအသင်း"၌ ရင်ခွင်မဲ့ကလေးငယ်များအား ပြီးခဲ့သည့် မေလက စတင်လက်ခံခဲ့ကြောင်း၊ အနာဂတ်ကာလတွင် ဂေဟာများ တိုးချဲ့ဖွဲ့စည်းသွားမည် ဖြစ်ကြောင်း သိရသည်။

ပွင့်သစ္စာ

အမျိုးသားလွှတ်တော်ဥက္ကဋ္ဌ မန်းဝင်းခိုင်သန်း ဗြိတိန်သံအမတ်ကြီးအား လက်ခံတွေ့ဆုံ

နေပြည်တော် ဇူလိုင် ၅

အမျိုးသားလွှတ်တော်ဥက္ကဋ္ဌ မန်းဝင်းခိုင်သန်းသည် မြန်မာနိုင်ငံဆိုင်ရာ ဗြိတိန်နိုင်ငံသံအမတ်ကြီး H. E. Mr. Daniel Patrick Chugg အား ယနေ့ မွန်းလွဲ ၂ နာရီတွင် နေပြည်တော်ရှိ အမျိုးသားလွှတ်တော် ဧည့်ခန်းမဆောင်၌ လက်ခံတွေ့ဆုံသည်။ **(အောက်ပုံ)**

ထိုသို့တွေ့ဆုံရာတွင် မြန်မာနိုင်ငံနှင့် ဗြိတိန်နိုင်ငံတို့အကြား ချစ်ကြည်ရင်းနှီးမှု၊ ပူးပေါင်းဆောင်ရွက်မှုနှင့် ရင်းနှီးမြှုပ်နှံမှုဆိုင်ရာ တိုးမြှင့်ရေးကိစ္စရပ်များ၊ နှစ်နိုင်ငံလွှတ်တော်များ၏ လုပ်ငန်းစဉ်များ၊ ကော်မတီများ၏ ဆောင်ရွက်ချက်များ၊ လွှတ်တော်ဖွံ့ဖြိုးတိုးတက်ရေးအတွက် ကူညီထောက်ပံ့ပေးမှုအခြေအနေများ၊ လွှတ်တော်ကိုယ်စားလှယ်များ၏ စွမ်းရည်မြှင့်တင်မှုဆိုင်ရာ ကိစ္စရပ်များနှင့်စပ်လျဉ်း၍ ရင်းနှီးခင်မင်စွာဆွေးနွေးခဲ့ကြသည်။

အဆိုပါတွေ့ဆုံပွဲသို့ အမျိုးသားလွှတ်တော်ဒုတိယဥက္ကဋ္ဌ ဦးအေးသာအောင်နှင့် အမျိုးသားလွှတ်တော်ရုံးမှ တာဝန်ရှိသူများ တက်ရောက်ခဲ့ကြသည်။

သတင်းစဉ်

ပြည်သူ့လွှတ်တော်ဥက္ကဋ္ဌ ဦးတီခွန်မြတ် ဗြိတိန်သံအမတ်ကြီးအား လက်ခံတွေ့ဆုံ

နေပြည်တော် ဇူလိုင် ၅

ပြည်သူ့လွှတ်တော်ဥက္ကဋ္ဌ ဦးတီခွန်မြတ်သည် မြန်မာနိုင်ငံဆိုင်ရာ ဗြိတိန်နိုင်ငံ သံအမတ်ကြီး H.E.Mr. Daniel Patrick Chugg အား ယနေ့မွန်းလွဲ ၁ နာရီတွင် နေပြည်တော်ရှိ လွှတ်တော်အဆောက်အအုံ ပြည်သူ့လွှတ်တော် ဧည့်ခန်းမ၌ လက်ခံတွေ့ဆုံသည်။**(အပေါ်ပုံ)**

ထိုသို့တွေ့ဆုံစဉ် လွှတ်တော်လုပ်ငန်းစဉ်များ ဖွံ့ဖြိုးတိုးတက်ရေး၊ လွှတ်တော်ကိုယ်စားလှယ်နှင့် ဝန်ထမ်းများ အရည်အသွေးမြှင့်မားစေရေးအတွက် အကူအညီပေးရေး ကိစ္စရပ်များကို ရင်းနှီးပွင့်လင်းစွာ အမြင်ချင်းဖလှယ် ဆွေးနွေးခဲ့ကြသည်။

အဆိုပါတွေ့ဆုံပွဲသို့ ပြည်သူ့လွှတ်တော် ဒုတိယဥက္ကဋ္ဌ ဦးထွန်းထွန်းဟိန်နှင့် ပြည်သူ့လွှတ်တော်ရုံးမှ တာဝန်ရှိသူများ တက်ရောက်ခဲ့ကြသည်။ **သတင်းစဉ်**

ပြည်သူ့လွှတ်တော်ဒုတိယဥက္ကဋ္ဌ ဦးထွန်းထွန်းဟိန် DFID အဖွဲ့အား လက်ခံတွေ့ဆုံ

နေပြည်တော် ဇူလိုင် ၅

ပြည်သူ့လွှတ်တော်ဒုတိယဥက္ကဋ္ဌ လွှတ်တော်များဖွံ့ဖြိုးတိုးတက်ရေးဆိုင်ရာ ပေါင်းစပ်ညှိနှိုင်းဆောင်ရွက်ရေးအဖွဲ့ (JCC) ဥက္ကဋ္ဌ ဦးထွန်းထွန်းဟိန်သည် Department for International Development-DFID မှ Mr. Joe Rolling နှင့်အဖွဲ့အား ယနေ့မွန်းလွဲ ၂ နာရီတွင် နေပြည်တော်ရှိ လွှတ်တော်အဆောက်အအုံ ပြည်သူ့လွှတ်တော်ဒုတိယဥက္ကဋ္ဌ ရုံးခန်း၌ လက်ခံတွေ့ဆုံသည်။ **(ဝဲပုံ)**

ထိုသို့တွေ့ဆုံစဉ် DFID အနေဖြင့် မြန်မာလွှတ်တော်များ၏ ဖွံ့ဖြိုးတိုးတက်ရေးလုပ်ငန်းများတွင် အရှိန်အဟုန်မြှင့် ဆောင်ရွက်သွားရေး၊ လွှတ်တော်ကိုယ်စားလှယ်များနှင့် လွှတ်တော်ဝန်ထမ်းများ၏ လုပ်ငန်းခွင်စွမ်းဆောင်ရည် တိုးတက်မြင့်မားရေးဆိုင်ရာ အကူအညီများပေးရေး၊ လွှတ်တော်များ၏ သုတေသနလုပ်ငန်းများ ဖွံ့ဖြိုးတိုးတက်စေရေး၊ လွှတ်တော်ကော်မတီများ ပိုမိုအားကောင်းခိုင်မာလာစေရေးဆိုင်ရာ ကိစ္စရပ်များနှင့်စပ်လျဉ်း၍ ရင်းနှီးပွင့်လင်းစွာ အမြင်ချင်းဖလှယ် ဆွေးနွေးခဲ့ကြကြောင်း သိရသည်။

သတင်းစဉ်

(၇၁)နှစ်မြောက် အာဇာနည်နေ့အခမ်းအနားများသို့ ပြည်တွင်း၊ ပြည်ပမီဒီယာများ တက်ရောက်သတင်းရယူနိုင်ရေးအတွက် Online Media Registration ကြိုတင်ပြုလုပ်နိုင်ရန် အသိပေးအကြောင်းကြားခြင်း

၁။ ၂၀၁၈ ခုနှစ် (၇၁)နှစ်မြောက် အာဇာနည်နေ့ အခမ်းအနားကျင်းပရာတွင် အောက်ပါနေရာများ၌ ပြည်တွင်း၊ ပြည်ပမီဒီယာများမှ စနစ်တကျ တက်ရောက်သတင်းရယူနိုင်ရေးအတွက် တက်ရောက်သတင်းရယူလိုသည့် သတင်းမီဒီယာများသည် Online Media Registration ကြိုတင်ပြုလုပ်ရမည်ဖြစ်ပါ၍ လုံခြုံရေးနှင့် စနစ်တကျရှိစေရေးတို့အတွက် နေရာအလိုက်အင်အားသတ်မှတ်ထားပါသဖြင့် သတင်းမီဒီယာတစ်ခုလျှင် နှစ်ဦးနှုန်းဖြင့် အမည်စာရင်းအား (၆-၇-၂၀၁၈)ရက်နေ့ (၂၁း၀၀)နာရီအရောက် ir.pso.moi2015@gmail.com သို့ ပေးပို့နိုင်ရန် အသိပေးအကြောင်းကြားပါသည်-

(က) အာဇာနည်ဗိမာန်(ရန်ကုန်မြို့)
(ခ) ဗိုလ်ချုပ်ပြတိုက် (ရန်ကုန်မြို့)
(ဂ) ဗိုလ်ချုပ်ပြတိုက် (နတ်မောက်မြို့)
(ဃ) ဝန်ကြီးများရုံး (ယခင်အတွင်းဝန်ရုံး)
(င) မြို့တော်ခန်းမ (ရန်ကုန်မြို့)

၂။ လျှောက်ထားသူများအနေဖြင့် www.moi.gov.mm တွင် ဝင်ရောက်ကာလျှောက်လွှာကို Download ရယူပြီး ပြည့်စုံစွာဖြည့်စွက်၍ ir.pso.moi2015@gmail.com သို့ သတ်မှတ်ချိန်အမီ ပေးပို့သွားရန်နှင့် သတ်မှတ်အင်အားပေါ် မူတည်၍ တတ်နိုင်သမျှ မီဒီယာအဖွဲ့အစည်းများစုံလင်အောင် သတင်းရယူနိုင်ရေးစီစဉ်ဆောင်ရွက်ပေးသွားမည်ဖြစ်ပါသည်။

၃။ သတင်းရယူခွင့်ရရှိမည့် မီဒီယာသမားများ၏ အမည်စာရင်းအား (၉-၇-၂၀၁၈) ရက်နေ့နောက်ပိုင်းတွင် www.moi.gov.mm မှ ကြေညာပေးသွားမည်ဖြစ်ပြီး ဝင်/ထွက်ခွင့်ကတ်ပြားများအား ပြန်ကြားရေးနှင့် ပြည်သူ့ဆက်ဆံရေးဦးစီးဌာန မူပိုင်ခွင့်နှင့် မှတ်ပုံတင်ဌာနခွဲ(ရန်ကုန်)တွင် ထုတ်ပေးသွားမည်ဖြစ်ပါကြောင်း ဖော်ပြအပ်ပါသည်။

(မှတ်ချက်။ သတင်းရယူမည့်နေရာ(တစ်)ခုစီအား သတင်းမီဒီယာ(တစ်)ခုလျှင် နှစ်ဦးနှုန်းဖြစ်ပါသည်။)

ပြန်ကြားရေးဝန်ကြီးဌာန

✪ ကျောဖုံးမှ

နိုင်ငံရေးကဏ္ဍ လုပ်ငန်းကော်မတီ ဆွေးနွေးပွဲနှင့် စပ်လျဉ်း၍ ဒေါက်တာ တူးဂျာက " ကျား၊ မ တန်းတူရေးနဲ့ ပတ်သက်ပြီး အဓိက ဆွေးနွေးကြပါတယ်။ ဒီနေ့ ဆွေးနွေးမှုအရ ဥပဒေပြုရေး၊ အုပ်ချုပ်ရေး၊ တရားစီရင်ရေးကဏ္ဍတိုင်းမှာ အမျိုးသမီးတွေအနေနဲ့ အနည်းဆုံး ၃၀ ရာခိုင်နှုန်း ပါဝင်ခွင့်ပြုဖို့ သဘောထားတွေချမှတ်နိုင်ခဲ့ပါတယ်။ ဒါကိုလည်း အများစုက သဘောတူကြပါတယ်။ ခုလောလောဆယ် အမျိုးသမီးပါဝင်မှုက ၃၀ ရာခိုင်နှုန်း လျော့ချင်လည်းလျော့နေမယ်။ ဒါပေမယ့် မူအရ အနည်းဆုံး ၃၀ ရာခိုင်နှုန်းနဲ့ ချမှတ်လုပ်ဆောင်သွားဖို့ ဖြစ်ပါတယ်"ဟု ပြောသည်။

မြေယာနှင့် သဘာဝပတ်ဝန်းကျင်ကဏ္ဍဆိုင်ရာ လုပ်ငန်းကော်မတီ ဆွေးနွေးပွဲနှင့် စပ်လျဉ်း၍ ဦးအောင်နိုင်ဦးက "ကျွန်တော်တို့ UPDJC က ပြန်ချပေးတဲ့ မူဝါဒအပေါ်မှာ အချင်းချင်းပြန်လည်ဆွေးနွေးနေပါတယ်။ ပြီးတော့ တိုင်းရင်းသားလက်နက်ကိုင် အစုအဖွဲ့ကနေ အဆိုပြုလာတဲ့ အချက်တွေအပေါ်မှာလည်း စပြီး ဆွေးနွေးနေပါတယ်။ မနေ့က ဆွေးနွေးရင်း မပြီးပြတ်သေးတဲ့ ကိစ္စတွေကို ဒီနေ့ပြန်ဆွေးနွေးမယ်ဆိုတာလည်း ရှိပါတယ်။ ကျွန်တော်တို့ အဓိက ဆွေးနွေးနေတာကတော့ ဘဏ္ဍာရေးဆိုင်ရာကိစ္စတွေ ဖြစ်ပါတယ်။ အခွန်နဲ့ပတ်သက်ပြီး ဘယ်လိုခွဲဝေမလဲ၊ သယံဇာတနဲ့ ပတ်သက်ပြီးတော့ ဘယ်လိုခွဲဝေမလဲ၊ နောက်ပြီး စီးပွားရေးနဲ့ပတ်သက်တဲ့ မူဝါဒချမှတ်တဲ့ အပိုင်းတွေ၊ စီမံကိန်းတွေရေးဆွဲတဲ့အပိုင်းတွေ ဒါတွေကို ပြည်ထောင်စုနဲ့ ဖက်ဒရယ်စနစ်အရ ဖြစ်လာမယ့် တိုင်းဒေသကြီးနဲ့ ပြည်နယ်တွေကို ဘယ်လိုဖက်ဒရယ်အခြေခံမူကို အခြေခံပြီး ဘယ်လိုစဉ်းစားကြမယ်ဆိုတာကို အခြေခံမူနဲ့သွားပြီး ဆက်လက်ဆွေးနွေးနေတာဖြစ်ပါတယ်။ ပြီးတော့ ပြည်သူ့ဝန်ဆောင်မှုလုပ်ငန်းတွေနဲ့ ပတ်သက်ပြီး ဘယ်လိုသွားကြမယ်ဆိုတာတွေကို ဆက်လက်ဆွေးနွေးနေပါတယ်"ဟုပြောသည်။

ထို့အတူ စီးပွားရေးကဏ္ဍ၊ လူမှုရေးကဏ္ဍ၊ လုံခြုံရေးကဏ္ဍ လုပ်ငန်းကော်မတီ ဆွေးနွေးပွဲများတွင် ပြည်ထောင်စုငြိမ်းချမ်းရေးညီလာခံ - (၂၁) ရာစုပင်လုံ တတိယ အစည်းအဝေးသို့ တင်ပြမည့်အချက်များကို ဆက်လက်ညှိနှိုင်းဆွေးနွေးကြသည်။

ယနေ့ ဆွေးနွေးပွဲများသို့ ပြည်ထောင်စုငြိမ်းချမ်းရေးဆွေးနွေးမှုပူးတွဲကော်မတီ (UPDJC)အတွင်းရေးမှူးအဖွဲ့အဖွဲ့ဝင်များ၊ ပူးတွဲကော်မတီဝင်များ၊ အစိုးရ၊ လွှတ်တော်၊ တပ်မတော် အစုအဖွဲ့တို့မှ လုပ်ငန်းကော်မတီဝင်များ၊ အကျိုးတော်ဆောင်များနှင့် အထောက်အကူပြု ကိုယ်စားလှယ်များ တက်ရောက်ကြသည်။

သူရဇော်၊ မျိုးသူဟိန်း(သတင်းစဉ်)

သစ်တောနဲ့သစ်ပင် ချစ်ခင်တဲ့လူမျိုး
သစ်ပင်ကို နှစ်စဉ်စိုက် ရွှေတိုက်ကိုစိုး

ကြေးမုံ

အာဇာနည်နေ့ အကြိုဆောင်းပါး

ဇူလိုင် ၁၉ လုပ်ကြံမှုကြီးနှင့် နိုင်ငံအနာဂတ်

■ ဒီမိုစိုးသူ (ကောလင်း)

၁၉၄၇ ခုနှစ် ဇူလိုင် ၁၉ ရက်(စနေနေ့) ထိုနေ့တွင် ကြွေဆင်းလျက်ရှိသော မိုးစက်များနှင့်အတူ မြန်မာပြည်သူလူထု၏ မျက်ရည်များ သွန်းဖြိုးခဲ့ရသည်။ ပြည်သူတစ်ရပ်လုံး၏ မျှော်လင့်ချက်များ ရိုက်ချိုးခံလိုက်ရသည်။ အားကိုးအားထားပြုရာ ထောက်တိုင်ကြီးများ ဖြိုလှဲခံလိုက်ရသည်။ ကမ်းကိုလှမ်းမြင်ရခါမှ တက်ကျိုးရသည့်နှယ် လွတ်လပ်ရေးလက်တစ်ကမ်းအလိုမှ လွတ်လပ်ရေးကြိုးပမ်းသူများ လုပ်ကြံခံရသည်။ ရင်နင့်ဖွယ်ရာ ဖြစ်ရပ်ဆိုးကြီးဖြစ်သည်။

ထိုနေ့က ဗိုလ်ချုပ်အောင်ဆန်းနှင့်အတူ သခင်မြ၊ ဒီးဒုတ်ဦးဘချို၊ ဦးဘဝင်း၊ မိုင်းပွန်စော်ဘွား စဝ်စံထွန်း၊ မန်းဘခိုင်၊ ဦးရာဇတ်၊ ဦးအုန်းမောင်၊ ရဲဘော်ကိုထွေးတို့ ကျဆုံးခဲ့ရသည်။ နိုင်ငံအတွက် အဖိုးမဖြတ်နိုင်သော ဆုံးရှုံးမှု၊ အဆိုးရွားဆုံး နိုင်ငံရေးလုပ်ကြံမှုကြီးပင်။ ထိုနေ့၏ ထိုအဖြစ်ဆိုးသည် ပြည်သူလူထုအား တုန်လှုပ်စေခဲ့သည်။ လက်သီးတဆုပ်ဆုပ်၊ အံတကြိတ်ကြိတ်၊ တောက်တခေါက်ခေါက်၊ စုတ်တသပ်သပ်ဖြင့် မသမာသူတို့အား ရွံရှာမုန်းတီးစိတ်၊ နာကြည်းခံပြင်းကာ လက်စားချေလိုစိတ်၊ အာဇာနည်ကြီးများအား နှမြောတသစိတ်၊ ကျန်ရစ်သူ မိသားစုများအား ကိုယ်ချင်းစာသနားစိတ် စသဖြင့် ခံစားမှုပေါင်းစုံအား ထိုနေ့မှာ တစ်ပြိုင်နက်တည်း ခံစားခဲ့ကြရသည်။

ထိုသို့ နိုင်ငံ့အာဇာနည်များ ရက်ရက်စက်စက် လုပ်ကြံသတ်ဖြတ်ခံခဲ့ရသော ထိုနေ့ကို အာဇာနည်နေ့ဟု သတ်မှတ်ခဲ့သည်။ ၂၀၁၈ ခုနှစ် ဇူလိုင် ၁၉ ရက်သည် (၇၁)နှစ်မြောက် အာဇာနည်နေ့ဖြစ်သည်။ အာဇာနည်ကြီးများ လုပ်ကြံခံရသောနေ့ကို အာဇာနည်နေ့ခေါ်ကြောင်း ထည့်ပြောရန်လိုသလားဟု မေးစရာရှိသည်။ လိုပါသည်။ ကျွန်တော်တို့ ငယ်ဘဝ ဖြတ်သန်းမှုတွင် အာဇာနည်နေ့နှင့် အလှမ်းဝေးခဲ့သည်။ အာဇာနည်နေ့အကြောင်း ဂဃနဏ သိခွင့်မရခဲ့။ အာဇာနည်ဆိုသည်လည်း ဘာမှန်းမသိခဲ့။ အသိအမှောင်ချ ခံခဲ့ရသည်။

ကျွန်တော်တို့ ကျေးလက်တောရွာရှိ ကျောင်းသား ကျောင်းသူများအဖို့ အာဇာနည်နေ့ဆိုလျှင် ကျောင်းပိတ်သောကြောင့် ပျော်တောင်ပျော်ကြသေးသည်။ ဝမ်းနည်းရကောင်းမှန်းမသိ။ ဝမ်းနည်းစရာနေ့မှန်းလည်း မသိ။ ဆရာ ဆရာမများကလည်း သေချာရှင်းမပြခဲ့ပေ။ သူတို့လည်း ရှင်းပြ၊ ပြောပြရန် အခွင့်မပေး၍ ဖြစ်လိမ့်မည်။ လူကြီးမိဘများလည်း ထိုနည်းလည်းကောင်းပင်။ “အာဇာနည်နေ့ဆိုတာ ဘာလဲ” ဟု အဖေ့ကို မေးမေး၊ အမေ့ကို မေးမေး “အာဇာနည်နေ့ဟာ အာဇာနည်နေ့” ဆိုသည်ထက် ပိုမဖြေနိုင်ခဲ့ကြ။ တောသူတောင်သားများမို့ မသိတာလည်း ဖြစ်ချင်ဖြစ်မည်။ သိလျက်နှင့် ရှင်းမပြတတ်တာလည်း ဖြစ်နိုင်သည်။

နောက်ပိုင်း အထက်တန်းကျောင်းသားဘဝ မြို့ကျောင်းရောက်လာမှ အာဇာနည်နေ့အကြောင်း တစ်စွန်းတစ်စ သိလာသည်။ အာဇာနည်နေ့သည် နိုင်ငံ့ခေါင်းဆောင်ကြီး ဗိုလ်ချုပ်အောင်ဆန်းနှင့် ခေါင်းဆောင်များ လုပ်ကြံခံရသောနေ့ဟု သိခွင့်ရခဲ့သည်။ ဒါတောင် အခြားခေါင်းဆောင်များအား မသိ။ ဗိုလ်ချုပ်နှင့်အတူ ဘယ်သူတွေပါ၍ ဘယ်နှဦး ကျဆုံးခဲ့သလဲ မသိသေး။ ဗိုလ်ချုပ်အောင်ဆန်းကိုပင် ပြဋ္ဌာန်းစာအုပ်ထဲမှအောင်ဆန်းဇာနည် ကဗျာပါ အကြောင်းအရာလောက်သာ သိထားသည်။ ထိုထက်ပို၍မသိ။

တဖြည်းဖြည်းနှင့် အရွယ်လေးလည်းရ၊ စာအုပ်စာပေတွေနှင့် ထိတွေ့ခွင့်ရှိလာချိန်တွင် ဗိုလ်ချုပ်အောင်ဆန်းအကြောင်းလည်း သိလာသည်။ အာဇာနည်နေ့နှင့် အာဇာနည်ကြီးများကိုလည်း သိလာသည်။ ထို့ပြင် ခေတ်စနစ်အကြောင်း ကောင်းစွာသိနားလည်ခဲ့သည်။ အသိပညာ အမှောင်လွှမ်းခံခဲ့ရခြင်းကိုလည်း နားလည်သဘောပေါက်လာခဲ့ရသည်။

အာဇာနည်နေ့သည် လွမ်းမောတမ်းတစရာကောင်းသည့် နေ့တစ်နေ့မဟုတ်သော်ငြား မေ့မေ့ပျောက်ပျောက်ဖြင့် လျစ်လျူရှုရမည့်နေ့တစ်နေ့လည်း မဟုတ်ပေ။ အာဇာနည်နေ့သည် အနာဂတ်နိုင်ငံတော်အတွက် သင်ခန်းစာယူစရာများ၊ သတိပြုဆင်ခြင်စရာများနှင့် ပြည့်နှက်နေသော သမိုင်းထဲက နေ့တစ်နေ့ဖြစ်သည်။ နာကျင်ကြေကွဲဖွယ်ရာ ဖြစ်ရပ်ဆိုးကြီးပေမယ့် သမိုင်းစာမျက်နှာထက်မှ ဖယ်ရှားဖျောက်ပစ်၍မရ။ ဖျောက်ပစ်ရန်လည်း မကြိုးစားသင့်ပေ။ ရင်နာနာဖြင့် အမှတ်ရနေကြရလိမ့်ဦးမည်။

အကယ်၍ လွန်ခဲ့သောနှစ်ပေါင်း ၇၁ နှစ်ခန့်က ဇူလိုင် ၁၉ လုပ်ကြံမှုကြီးသာမရှိခဲ့လျှင် (ဗိုလ်ချုပ်အောင်ဆန်း သက်ရှိထင်ရှားဖြင့် နိုင်ငံလွတ်လပ်ရေးရခဲ့လျှင်) မြန်မာ့အနာဂတ်သည် တစ်မျိုးတစ်ဖုံ ပြောင်းလဲခဲ့မှာ သေချာသည်။ မြန်မာနိုင်ငံသားများ ဆင်းရဲတွင်းနစ်လိမ့်မည်မဟုတ်။ ဒီမိုကရေစီဖော်ဆောင်ရေးလုပ်ငန်းများသည်လည်း ဤမျှခက်ခဲကြမ်းတမ်းစရာ၊ နှောင့်နှေးကြန့်ကြာစရာ အကြောင်းမရှိ။ ယုတ်စွအဆုံး နိုင်ငံသူ နိုင်ငံသားတို့၏ စိတ်ဓာတ်ပိုင်း၊ စည်းကမ်းပိုင်းကအစ ဒီလောက်အောက်ကျနောက်ကျဖြစ်သွားလိမ့်မည်မထင်။ သူ့ကျွန်ဘဝမှ လွတ်လပ်သောနိုင်ငံအဖြစ် ကူးပြောင်းထူထောင်ရေးသည် အဆင်ပြေချောမွေ့နိုင်သည်။

> ❝ဗိုလ်ချုပ်အောင်ဆန်း မရှိတော့သည့်နောက် မြန်မာတိုင်းရင်းသားတို့ စည်းလုံးမှု ပြိုကွဲခဲ့ရသည်။ လွတ်လပ်ရေး၏ ဖွားဖက်တော်အဖြစ် ပြည်တွင်းစစ်က ပေါ်ထွက်လာသည်။ ပြည်တွင်းငြိမ်းချမ်းရေး လက်လွတ်ဆုံးရှုံးခဲ့ရသည်။ ဤသည်တို့သည် ဇူလိုင် ၁၉ လုပ်ကြံမှုကြီး၏ နောက်ဆက်တွဲဆိုးကျိုးများသာဖြစ်သည်ဟု သင်ခန်းစာယူပြီး ကျွန်တော်တို့အားလုံး စည်းလုံးညီညွတ်ဖို့၊ ပူးပေါင်းဆောင်ရွက်ကြဖို့၊ ကြိုးစားဖို့၊ နိုးကြားဖို့၊ စည်းကမ်းရှိဖို့ လိုအပ်နေပြီဖြစ်❞

လွတ်လပ်ရေးမရမီ (အာဇာနည်ကြီးများ လုပ်ကြံမခံရမီ) ကာလသည် မြန်မာပြည်သူတို့ကြား စည်းလုံးညီညွတ်မှုအရှိဆုံးကာလဖြစ်သည်။ ပြည်သူအချင်းချင်း ညီညွတ်ရုံမက ဦးဆောင်သူ ဗိုလ်ချုပ်အောင်ဆန်းအပေါ်၌လည်း ကြည်ညိုလေးစားပြီးဖြစ်၏။ ရုပ်ဝတ္ထုအရ ချို့တဲ့နေစေကာမူ စိတ်ဓာတ်ပိုင်းအရ စည်းလုံးမှုရှိနေသည်မို့ ထိုကာလတွင် ဘာမဆို ဖြစ်မြောက်အောင် စွမ်းဆောင်နိုင်သည့် အခြေအနေပင်။ အခက်အခဲဟူသမျှကို အားလုံးပူးပေါင်းကျော်ဖြတ်သွားနိုင်သည်။ သို့သော်လည်း မသမာသူ လူတစ်စုကြောင့် စည်းလုံးမှုတွေ ပျက်စီးခဲ့ရသည်။

ထိုနေ့ထိုအချိန်တွင် ဗိုလ်ချုပ်အောင်ဆန်းသာ လုပ်ကြံမခံရပါက ဒီကနေ့ ကျွန်တော်တို့ ခါးစည်းခံနေရသော ပြည်တွင်းစစ်သည် ဒီမျှရှည်ကြာလိမ့်မည် မဟုတ်။ အကြောင်းမှာ ၁၉၄၇ ခုနှစ် ဇူလိုင် ၁၉ ရက်(လုပ်ကြံခံရသည့်နေ့) မွန်းလွဲ ၂ နာရီတွင် ဗိုလ်ချုပ်အောင်ဆန်းနှင့် ဗမာပြည်ကွန်မြူနစ်ပါတီခေါင်းဆောင်သခင်သန်းထွန်းတို့ တွေ့ဆုံဆွေးနွေးရန် ချိန်းဆိုထားကြောင်း သိရသည်။ ထိုတွေ့ဆုံမှုသာ အထမြောက်ခဲ့ပါလျှင် မြန်မာနိုင်ငံ၏ ခါးသီးဖွယ် အဖြစ်အပျက်များ စောစီးစွာ နိဋ္ဌိတံခဲ့ပေမည်။ သို့သော် ကျွန်တော်တို့ ပြည်သူများ ရရှိပိုင်ဆိုင်လိုက်ရသည်မှာ ရင်နာစရာများသာ ဖြစ်သည်။

နောက်တစ်ခါ ဒီနိုင်ငံတော် လုပ်ကြံမှုကြီးကို ကျူးလွန်ခဲ့သော အဓိကတရားခံ ဂဠုန်ဦးစောကို ကျွန်တော်တို့ မေ့ထား၍မရပါ။ ဦးစောသည် မြန်မာလူမျိုးဖြစ်သည်။ ထို့ကြောင့် မြန်မာနိုင်ငံကို လွတ်လပ်စေချင်သည့် ဆန္ဒတော့ ရှိမှာအမှန်ပင်။ ဦးစောသည် ဗိုလ်ချုပ်အောင်ဆန်းနှင့်ယှဉ်လျှင် အသက်အရွယ်အရရော၊ နိုင်ငံရေးဖြတ်သန်းမှု အတွေ့အကြုံအရပါ ဝါ၊ သမ္ဘာရှိသူဖြစ်သည်။ အရာရာကို ကြိုတင်တွက်ဆနိုင်စွမ်းရှိသည်။ သို့သော် ဦးစောမှာ စေတနာမှန်ကန်မှု မရှိ၊ အများအကျိုးထက် ကိုယ်ကျိုးကိုသာ ကြည့်တတ်သူဖြစ်၏။ ထို့ကြောင့်လည်း ဤအမှားကို သူကျူးလွန်ဝံ့လေသည်။

အောင်ဆန်း-အက်တလီစာချုပ်အရ မြန်မာနိုင်ငံသည် လွတ်လပ်ရေးလမ်းကြောင်းပေါ် ရောက်ရှိနေလေပြီ။ တိုင်းရင်းသား စည်းလုံးညီညွတ်မှု၏ ပြယုဂ်ဖြစ်သော ပင်လုံစာချုပ်ကိုလည်း ဗိုလ်ချုပ်က ချုပ်ဆိုထားနိုင်ခဲ့သည်။ ထို့ကြောင့် မြန်မာနိုင်ငံသည် တောင်တန်းရော ပြည်မပါမကျန် တစ်နှစ်အတွင်း လွတ်လပ်ရေးရရန် သေချာနေသည်။ ဒါသည်ပင် ဦးစော၏ မက်လုံးဖြစ်သည်။ ပုဂ္ဂိုလ်ရေးမုန်းတီးမှုထက် နေရာရရေးကြောင့်သာ ဦးစော၏ အသိတရားတို့ ကန်းခဲ့ရသည်။ အမှားအမှန်ကို ဝေဖန်ပိုင်းခြားနိုင်စွမ်းမရှိတော့အောင်ပင် သူ့အတ္တက သူ့ကိုဖုံးလွှမ်းထားလေသည်။

ဦးစော၏ အတ္တသည် အာဇာနည်ကိုးဦးကို လုပ်ကြံသတ်ဖြတ်ရုံ၊ သူ့သမိုင်းကို အမည်းစက်ရေးထိုးသွားရုံ မဟုတ်။ မြန်မာပြည်သူလူထုကို သားစဉ်မြေးဆက် လုပ်ကြံသွားခဲ့သည်။ နိုင်ငံ့အနာဂတ်ကိုပါ အညွန့်ချိုးခဲ့သည်။ ဗိုလ်ချုပ်၏ကျေးဇူးကြောင့် နိုင်ငံသည် လွတ်လပ်ခဲ့သော်လည်း ပညာရေး၊ စီးပွားရေး၊ လူမှုရေးတို့သည် အဘက်ဘက်မှ နိမ့်ဆင်းခဲ့ရသည်။ ဗိုလ်ချုပ်အောင်ဆန်း မရှိတော့သည့်နောက် မြန်မာတိုင်းရင်းသားတို့ စည်းလုံးမှု ပြိုကွဲခဲ့ရသည်။

လွတ်လပ်ရေး၏ ဖွားဖက်တော်အဖြစ် ပြည်တွင်းစစ်က ပေါ်ထွက်လာသည်။ ပြည်တွင်းငြိမ်းချမ်းရေး လက်လွတ်ဆုံးရှုံးခဲ့ရသည်။ ဤသည်တို့သည် ဇူလိုင် ၁၉ လုပ်ကြံမှုကြီး၏ နောက်ဆက်တွဲဆိုးကျိုးများသာ ဖြစ်သည်ဟု သင်ခန်းစာယူပြီး ကျွန်တော်တို့အားလုံး စည်းလုံးညီညွတ်ဖို့၊ ပူးပေါင်းဆောင်ရွက်ကြဖို့၊ ကြိုးစားဖို့၊ နိုးကြားဖို့၊ စည်းကမ်းရှိဖို့ လိုအပ်နေပြီဖြစ်ပါကြောင်း ရေးသားတင်ပြလိုက်ရပါသည်။ ။

ရွှေခရုများအား လူထုအင်အားဖြင့်ကောက်ယူနှိမ်နင်းပြီး ပညာပေးဆောင်ရွက်

ဝေါ ဇူလိုင် ၅

ပဲခူးတိုင်းဒေသကြီး ပဲခူးခရိုင် ဘုရားကြီးမြို့နယ် ပေါက်တောကျေးရွာနှင့် ဝေါမြို့နယ် ဧကရာဇ်ကျေးရွာ၊ ကျိုက်လှကျေးရွာတို့၏ လယ်ယာမြေအတွင်း ဝင်ရောက်လျက်ရှိသော ရွှေခရုများအား လူထုအင်အားဖြင့်ကောက်ယူနှိမ်နင်းခြင်းကို ပဲခူးတိုင်းဒေသကြီး စိုက်ပျိုးရေးဦးစီးဌာနမှ ဦးဆောင်၍ မြို့နယ်အုပ်ချုပ်ရေးအဖွဲ့များ၊ ဒေသခံတောင်သူများနှင့်အတူ လူထုအင်အားဖြင့် ရွှေခရုများအား ကောက်ယူနှိမ်နင်းခြင်း ပညာပေးလုပ်ငန်းများ ဆောင်ရွက်ခဲ့သည်။

အဆိုပါ ရွှေခရုများအား ကောက်ယူနှိမ်နင်းရာတွင် တိုင်းဒေသကြီးစိုက်ပျိုးရေးဦးစီးမှူး ဦးလှမြင့်၊ တိုင်းဒေသကြီး သီးနှံကာကွယ်ရေးဌာန လက်ထောက်ညွှန်ကြားရေးမှူး ဒေါ်တင်တင်ထွေးနှင့် တိုင်းဒေသကြီး၊ ခရိုင်၊ မြို့နယ် စိုက်ပျိုးရေးဝန်ထမ်းများ၊ မြို့နယ်အုပ်ချုပ်ရေးမှူး ဦးနိုင်ထွန်းနှင့် ဌာနဆိုင်ရာများ၊ ကျေးရွာအုပ်ချုပ်ရေးမှူးများနှင့် ဒေသခံတောင်သူများ၊ တက်ရောက်ခဲ့ကြသည်။ ဆက်လက်၍ ဒေသခံတောင်သူများအား တိုင်းဒေသကြီး စိုက်ပျိုးရေးဦးစီးမှူး ဦးလှမြင့်နှင့် သီးနှံကာကွယ်ရေးဌာန လက်ထောက်ညွှန်ကြားရေးမှူး ဒေါ်တင်တင်ထွေးတို့က ရွှေခရုအန္တရာယ်နှိမ်နင်းမည့် လုပ်ငန်းစဉ်များနှင့် ပတ်သက်၍ ဒေသခံတောင်သူများ သိရှိစေရန် ပညာပေးခြင်း၊ လက်တွေ့ကွင်းဆင်း ရွှေခရုကောက်ယူခြင်း၊ ဆေးဖျန်းခြင်း ၊ ထုံးပက်ဖျန်းခြင်းလုပ်ငန်းများအား ဒေသခံတောင်သူများနှင့်အတူ ဆောင်ရွက်ခဲ့ကြသည်။

အဆိုပါ ရွှေခရုများသည် ရွှေ့ပြောင်းစိုက်ပျိုးပြီး ၁၀ ရက်မှ ၁၅ ရက်၊ တိုက်ရိုက်အစေ့ချစိုက်ခင်း လေးရက်မှ ရက် ၃၀ အတွင်းရှိ ပျိုးပင်ငယ်များအတွင်း ကျရောက်တတ်ပြီး သီးနှံစားသတ္တဝါဖြစ်သည်။ အပင်ရိုးတံ၊ ပေါင်းပင်နှင့် ကန်သင်းပေါ်ရှိမြက်ပင်များတွင် အစုလိုက်အပြုံလိုက် ဥဥလေ့ရှိပြီး တစ်ခါပေါက်လျှင် ဥပေါင်း ၉၀ မှ ၆၀၀ ကျော်အထိ ပေါက်ပွားလေ့ရှိသည်။ ၂၀၁၇ ခုနှစ် မိုးရာသီတွင် လယ်ယာမြေ ဧက ၇၅၀ ကျော် ဆုံးရှုံးပျက်စီးခဲ့ပြီး ယခုနှစ် မိုးရာသီကာလအတွင်း လယ်ယာမြေဧက ၄၀၀ ကျော်ခန့်တွင် ရွှေခရုများကောက်ယူနေရကြောင်း ဧကရာဇ်ကျေးရွာ အုပ်ချုပ်ရေးမှူး ဦးစိန်မြအောင်က ပြောသည်။

ထို့နောက် ဝေါမြို့နယ် စိုက်ပျိုးရေးဦးစီးဌာန ဦးစီးအရာရှိ ဦးအောင်မိုးလွင်နှင့် ဝန်ထမ်းများက တောင်သူများအား ထုံးအိတ်၊ ဆေးဝါးနှင့် ပညာပေးလက်ကမ်းစာစောင်များ ဖြန့်ဝေပေးခဲ့ကြောင်း သိရသည်။

အောင်မြတ်လင်း(ပြန်/ဆက်)

တပ်မတော်ကာကွယ်ရေးဦးစီးချုပ် ဗိုလ်ချုပ်မှူးကြီး မင်းအောင်လှိုင် ဗြိတိန်သံအမတ်ကြီးအား လက်ခံတွေ့ဆုံ

နေပြည်တော် ဇူလိုင် ၅

တပ်မတော်ကာကွယ်ရေးဦးစီးချုပ် ဗိုလ်ချုပ်မှူးကြီး မင်းအောင်လှိုင်သည် မြန်မာနိုင်ငံဆိုင်ရာ ဗြိတိန်သံအမတ်ကြီး H. E. Mr. Daniel Patrick Chugg အား ယနေ့နံနက်ပိုင်းတွင် နေပြည်တော်ရှိ ဘုရင့်နောင်ရိပ်သာ ဧည့်ခန်းမဆောင်၌ လက်ခံတွေ့ဆုံသည်။

ထိုသို့တွေ့ဆုံစဉ် နှစ်နိုင်ငံနှင့် နှစ်နိုင်ငံတပ်မတော်နှစ်ရပ်အကြား ဆက်ဆံမှုတိုးမြှင့်ဆောင်ရွက်ရေးဆိုင်ရာကိစ္စရပ်များကို ရင်းနှီးစွာ အမြင်ချင်းဖလှယ် ဆွေးနွေးခဲ့ကြကြောင်း သတင်းရရှိသည်။

သတင်းစဉ်

နောက်(၂)ရက်အတွက် ခန့်မှန်းချက်

တနင်္သာရီတိုင်းဒေသကြီး၊ ကရင်ပြည်နယ်နှင့် မွန်ပြည်နယ်တို့တွင် မိုးဆက်လက်ပိုနေမည်။ မိုး/ဇလ

ပြည်ထောင်စုဝန်ကြီး ဦးကျော်တင် UNHCR ၏ အာရှ-ပစိဖိတ်ဒေသဆိုင်ရာ ညွှန်ကြားရေးမှူးအား လက်ခံတွေ့ဆုံ

နေပြည်တော် ဇူလိုင် ၅

အပြည်ပြည်ဆိုင်ရာ ပူးပေါင်းဆောင်ရွက်ရေးဝန်ကြီးဌာန ပြည်ထောင်စုဝန်ကြီး ဦးကျော်တင်သည် ကုလသမဂ္ဂ ဒုက္ခသည်များဆိုင်ရာ မဟာမင်းကြီးရုံး(UNHCR)၏ အာရှ-ပစိဖိတ်ဒေသဆိုင်ရာ ညွှန်ကြားရေးမှူး Mr. Indrika Ratwatte အား ယနေ့မွန်းလွဲ ၂ နာရီတွင် နိုင်ငံခြားရေးဝန်ကြီးဌာန၌ လက်ခံတွေ့ဆုံသည်။ **(အောက်ပုံ)**

ထိုသို့တွေ့ဆုံစဉ် မြန်မာနိုင်ငံအစိုးရ၊ UNHCR နှင့် UNDP တို့အကြား လက်မှတ်ရေးထိုးထားသည့် သုံးပွင့်ဆိုင် နားလည်မှုစာချွန်လွှာ ဆောလျင်စွာ အကောင်အထည်ဖော်ရေးအတွက် လုပ်ငန်းအစီအစဉ် ရေးဆွဲရေး၊ ယင်းအတွက် နည်းပညာပိုင်းဆိုင်ရာ လုပ်ငန်းအဖွဲ့ အစည်းအဝေး ကျင်းပရေး၊ မြန်မာနိုင်ငံ၏ အခြားဒေသများတွင် UNHCR မှ ကူညီပံ့ပိုးပေးရေး လုပ်ငန်းစီမံချက်များ ဆက်လက်အကောင်အထည်ဖော်နိုင်ရေးနှင့် လက်ရှိဆောင်ရွက်လျက်ရှိသော ထိုင်းနိုင်ငံနယ်စပ်ရှိ မြန်မာနိုင်ငံသားများအား နေရပ်ပြန်လည်ပို့ဆောင်ပေးရေးလုပ်ငန်းစဉ်များနှင့်စပ်လျဉ်း၍ အမြင်ချင်းဖလှယ် ဆွေးနွေးခဲ့ကြသည်။

သတင်းစဉ်

ပြည်ထောင်စုဝန်ကြီး ဒေါက်တာဖေမြင့် စာပေညီလာခံကျင်းပရေးကော်မတီအဖွဲ့အား လက်ခံတွေ့ဆုံ

နေပြည်တော် ဇူလိုင် ၅

ပြန်ကြားရေးဝန်ကြီးဌာန ပြည်ထောင်စုဝန်ကြီး ဒေါက်တာဖေမြင့်သည် စာပေညီလာခံကျင်းပရေးကော်မတီအဖွဲ့မှ ဦးအောင်စိုးဦး၊ ဆရာမောင်သွေးသစ်၊ ဦးမျိုးမြင့်ညိမ်း၊ ဦးမြေမှုန်လွင်နှင့် ဦးမျိုးမြတ်သူတို့အား ယနေ့နံနက် ၁၀ နာရီတွင် ပြန်ကြားရေးဝန်ကြီးဌာန ဧည့်ခန်းမ၌ လက်ခံတွေ့ဆုံသည်။ **(အပေါ်ပုံ)**

တွေ့ဆုံစဉ် ၂၀၁၇ ခုနှစ် ဒီဇင်ဘာလတွင် ကျင်းပခဲ့သည့် စာပေညီလာခံ(၂၀၁၇)တွင် အတည်ပြုခဲ့သော ဆုံးဖြတ်ချက် ၃၉ ချက်ကို အကောင်အထည်ဖော် ဆောင်ရွက်နိုင်ရေးနှင့်ပတ်သက်၍ အကြံပြုချက်များကို ရင်းနှီးပွင့်လင်းစွာ ညှိနှိုင်းဆွေးနွေးခဲ့ကြသည်။

တွေ့ဆုံပွဲသို့ ပြန်ကြားရေးဝန်ကြီးဌာန ဒုတိယဝန်ကြီး ဦးအောင်လှထွန်းနှင့် တာဝန်ရှိသူများ တက်ရောက်ခဲ့ကြကြောင်း သိရသည်။

သတင်းစဉ်

တရုတ်ပြည်သူ့သမ္မတနိုင်ငံ သံရုံးက JMC သို့ မော်တော်ယာဉ်များ ပေးအပ်လှူဒါန်း

ရန်ကုန် ဇူလိုင် ၅

ပစ်ခတ်တိုက်ခိုက်မှုရပ်စဲရေးဆိုင်ရာ ပူးတွဲစောင့်ကြည့်ရေးလုပ်ငန်းများတွင် အသုံးပြုရန်အတွက် မြန်မာနိုင်ငံဆိုင်ရာ တရုတ်ပြည်သူ့သမ္မတနိုင်ငံ သံရုံးက JMC သို့ မော်တော်ယာဉ်များ ပေးအပ်လှူဒါန်းသည့် အခမ်းအနားကို ယနေ့နံနက် ၉ နာရီက ရန်ကုန်မြို့ ကမာရွတ်မြို့နယ် ရွှေလီလမ်းရှိ အမျိုးသားပြန်လည်သင့်မြတ်ရေးနှင့် ငြိမ်းချမ်းရေးဗဟိုဌာန(NRPC)ရန်ကုန်ရုံး အစည်းအဝေးခန်းမ၌ ကျင်းပသည်။

ပိုမိုအာမခံနိုင်မည်ဟုယုံကြည်

အခမ်းအနားတွင် တရုတ်ပြည်သူ့သမ္မတနိုင်ငံ သံအမတ်ကြီး မစ္စတာ ဟုန်လျန်က မော်တော်ယာဉ်များ လှူဒါန်းရခြင်းနှင့်ပတ်သက်၍ ပြောကြားရာတွင် လုပ်ငန်းသုံးမော်တော်ယာဉ်များ လှူဒါန်းရခြင်းသည် JMC ဝန်ထမ်းများ သက်ဆိုင်ရာဒေသများသို့ ပိုမိုလျင်မြန်စွာ သွားရောက်ပြီး လုပ်ငန်းများလုပ်ဆောင်နိုင်ရန်နှင့် လမ်းပန်းဆက်သွယ်ရေးအဆင်ပြေစေရန်ဖြစ်ကြောင်း၊ JMC ၏ စွမ်းဆောင်ရည်တိုးမြှင့်ရေးအတွက် ဆောင်ရွက်ပေးနိုင်မည်ဟု မျှော်လင့်ကြောင်း၊ ပစ်ခတ်တိုက်ခိုက်မှုရပ်စဲရေးဆိုင်ရာ ပူးတွဲစောင့်ကြည့်ရေးကော်မတီသည် မြန်မာနိုင်ငံ ငြိမ်းချမ်းရေးလုပ်ငန်းစဉ်ကို တွန်းအားပေးရာတွင် အရေးပါသည့် အခန်းကဏ္ဍမှ ပါဝင်လျက်ရှိကြောင်း၊ JMC ၏ စွမ်းရည်အဆက်မပြတ်တိုးတက်လာသည်နှင့်အမျှ သက်ဆိုင်ရာ အဖွဲ့အသီးသီးအကြား ပစ်ခတ်တိုက်ခိုက်မှုရပ်စဲရေးကို ပိုမိုအာမခံလာနိုင်မည်ဟု ယုံကြည်ပါကြောင်း။

ရှေ့ခရီးလမ်းသည် စိန်ခေါ်မှုနှင့် အခက်အခဲများ ပြည့်နေပါကြောင်း၊ သို့သော်လည်း မြန်မာနိုင်ငံအနေဖြင့် ပါတီအသီးသီး၊ အဖွဲ့အသီးသီးနှင့် တိုင်းရင်းသား ပြည်သူအားလုံး ပူးပေါင်းဆောင်ရွက်ခြင်းဖြင့် မြန်မာနိုင်ငံ၏ ငြိမ်းချမ်းရေးလုပ်ငန်းစဉ် အောင်မြင်မှုရရှိလိမ့်မည်ဟု ဧကန်မုချ ယုံကြည်ပါကြောင်း ပြောကြားသည်။

ထို့နောက် သံအမတ်ကြီး မစ္စတာဟုန်လျန်က ပစ်ခတ်တိုက်ခိုက်မှုရပ်စဲရေးဆိုင်ရာ ပူးတွဲစောင့်ကြည့်ရေးလုပ်ငန်းများတွင် အသုံးပြုရန်အတွက် JMC သို့ Volvo မော်တော်ယာဉ် ၁၀ စီး လှူဒါန်းရာ JMC-U ဥက္ကဋ္ဌ ဒုတိယဗိုလ်ချုပ်ကြီး ရာပြည့်၊ ဒုတိယဥက္ကဋ္ဌ(၁) စောအိုင်းဇက်ဖိုးနှင့် ဒုတိယဥက္ကဋ္ဌ(၂) ဦးစိုင်းမျိုးသန့်တို့က လက်ခံပြီး ဂုဏ်ပြုမှတ်တမ်းလွှာနှင့် အထိမ်းအမှတ်လက်ဆောင်တို့ကို ပြန်လည်ပေးအပ်သည်။

လွန်စွာအထောက်အကူပြု

ယင်းနောက် JMC-U ဥက္ကဋ္ဌ ဒုတိယဗိုလ်ချုပ်ကြီး ရာပြည့်က ကျေးဇူးတင်စကားပြောကြားရာတွင် "တရုတ်ပြည်သူ့သမ္မတနိုင်ငံဟာ ဒီနေ့ပေးအပ်တဲ့ မော်တော်ယာဉ် ၁၀ စီးအပြင် ကျွန်တော်တို့နိုင်ငံရဲ့ ငြိမ်းချမ်းရေးလုပ်ငန်းစဉ်မှာ အမြဲတစေ လူအား၊ ငွေအား စသည်ဖြင့် ကူညီဆောင်ရွက်ပေးနေတာဖြစ်ပါတယ်။ ဒါ့အပြင် တရုတ်ပြည်သူ့သမ္မတနိုင်ငံအနေနဲ့ ကျွန်တော်တို့နိုင်ငံနဲ့ထိစပ်နေတဲ့ ဒေသတွေမှာရှိတဲ့ တိုင်းရင်းသားလက်နက်ကိုင် အဖွဲ့အစည်းတွေကို NCA မှာ ပါဝင်လာဖို့အတွက်လည်း တစ်တပ်တစ်အားနဲ့ ငြိမ်းချမ်းရေးအတွက် ညှိနှိုင်းဆောင်ရွက်ပေးမှုတွေကို တွေ့ရပါ တယ်။ ဒီနေ့လှူဒါန်းတဲ့ မော်တော်ယာဉ် ၁၀ စီးဟာ JMC အတွက် အများကြီး အထောက်အကူပြုပါတယ်။ JMC အနေနဲ့ စိစစ်အတည်ပြုရေးလုပ်ငန်းတွေ စသည်ဖြင့် JMC ရဲ့ နေ့စဉ်လုပ်ရတဲ့ လုပ်ငန်းတွေမှာ ယနေ့လှူဒါန်းတဲ့ မော်တော်ယာဉ်တွေဟာ လွန်စွာအထောက်အကူပြုမှာကို တွေ့ရမှာဖြစ်ပါတယ်။ JMC ဟာ NCA လက်မှတ်ထိုးပြီး နောက်ပိုင်းမှာပဲ ပြည်နယ်နဲ့ တိုင်းဒေသကြီးမှာ JMC-S ငါးခု၊ JMC-L နှစ်ခု ဖွဲ့စည်းပြီး ဖြစ်ပါတယ်။ ထပ်မံပြီးတော့လည်း တိုးတက်ဆောင်ရွက်သွားဖို့လည်း JMC အတွင်းမှာ အစီအမံတွေရှိပြီးသား ဖြစ်ပါတယ်။ ယနေ့လှူဒါန်းတဲ့အပေါ်မှာလည်း JMC ကိုယ်စား JMC ဥက္ကဋ္ဌအနေနဲ့ ကျေးဇူးတင်ရှိပါတယ်"ဟု ပြောကြားသည်။

ဆက်လက်၍ JMC-U ဒုတိယဥက္ကဋ္ဌ (၁) စောအိုင်းဇက်ဖိုးနှင့် JMC-U ဒုတိယဥက္ကဋ္ဌ(၂) ဦးစိုင်းမျိုးသန့်တို့က ကျေးဇူးတင်အမှာစကား အသီးသီးပြောကြားသည်။

အဆိုပါ အခမ်းအနားသို့ JMC-U ဥက္ကဋ္ဌနှင့် တာဝန်ရှိသူများ၊ မြန်မာနိုင်ငံဆိုင်ရာ တရုတ်ပြည်သူ့သမ္မတနိုင်ငံ သံအမတ်ကြီးနှင့် တာဝန်ရှိသူများ၊ ဖိတ်ကြားထားသူများ တက်ရောက်ကြသည်။

သတင်း- ဇော်ကြီး၊ ဓာတ်ပုံ- ဖေဇော်

မြစိမ်းရောင် ရန်ပုံငွေလွှဲပြောင်းပေးအပ်

ထီးချိုင့် ဇူလိုင် ၅

စစ်ကိုင်းတိုင်းဒေသကြီး ကသာခရိုင် ထီးချိုင့်မြို့နယ် ကျေးလက်ဒေသ ဖွံ့ဖြိုးတိုးတက်ရေးဦးစီးဌာနက ၂၀၁၈ ခုနှစ် ပထမခြောက်လ ဘတ်ဂျက်တွင် ဆောင်ရွက်မည့် အရင်းမပျောက် လည်ပတ်ရန်ပုံငွေကျပ် သိန်း ၃၀၀ လွှဲပြောင်းပေးအပ်ပွဲကို ယနေ့နံနက် ၉ နာရီက ချိတ်သင်အုပ်စု ရွာသစ်ကုန်းကျေးရွာ ဘုန်းတော်ကြီးကျောင်း၌ ကျင်းပရာ မြို့နယ်ကျေးလက်ဒေသ ဖွံ့ဖြိုးတိုးတက်ရေးဦးစီးဌာန မြို့နယ်ဦးစီးမှူး ဦးဝဏ္ဏထွန်းက မြစိမ်းရောင်စီမံချက်ပါလုပ်ငန်းများ ဆောင်ရွက်နိုင်ရန် အရင်းမပျောက် မတည်ရန်ပုံငွေကျပ်သိန်း ၃၀၀ ကို ရွာသစ်ကုန်းကျေးရွာ မြစိမ်းရောင် ကြီးကြပ်ရေးကော်မတီဥက္ကဋ္ဌထံ လွှဲပြောင်းပေးအပ်ခဲ့ကြောင်း သိရသည်။

ကျော်ခဲ(ထီးချိုင့်)

အာရှဒေသဝန်ကြီးများအဆင့်ညီလာခံ၌ သဘာဝဘေးလျော့ပါးရေးလုပ်ငန်းများ ပူးပေါင်းဆောင်ရွက်ရေးဆွေးနွေး

နေပြည်တော် ဇူလိုင် ၅

ဘေးအန္တရာယ်ကြောင့် ထိခိုက်ဆုံးရှုံးနိုင်ခြေလျော့ပါးရေးဆိုင်ရာ အာရှဒေသဝန်ကြီးများအဆင့်ညီလာခံကို မွန်ဂိုလီးယားနိုင်ငံ အူလန်ဘာတာမြို့၌ တတိယမြောက်နေ့ ဆက်လက်ကျင်းပလျက်ရှိရာ ဘေးအန္တရာယ်ကြောင့် ထိခိုက်ဆုံးရှုံးနိုင်ခြေလျှော့ချရေး လုပ်ငန်းများတွင် ရင်းနှီးမြှုပ်နှံမှုများနှင့် အစိုးရ-ပုဂ္ဂလိက ပူးပေါင်းဆောင်ရွက်မှုများကို တိုးမြှင့်ဆောင်ရွက်ရေးနှင့်စပ်လျဉ်း၍ အဆင့်မြင့်အရာရှိကြီးများဆွေးနွေးပွဲကို အိမ်ရှင် မွန်ဂိုလီးယားနိုင်ငံအစိုးရ ဦးဆောင်၍ ကျင်းပခဲ့ရာ အမျိုးသားဘေးအန္တရာယ်ဆိုင်ရာ စီမံခန့်ခွဲမှုကော်မတီ ဒုတိယဥက္ကဋ္ဌ ပြည်ထောင်စုဝန်ကြီး ဒေါက်တာဝင်းမြတ်အေး တက်ရောက်ဆွေးနွေးပြောကြားသည်။

ပြည်ထောင်စုဝန်ကြီးက အစိုးရနှင့်ပုဂ္ဂလိက ပူးပေါင်းဆောင်ရွက်မှု၏ ထင်ရှားသော ပြယုဂ်များဖြစ်သည့် ၂၀၁၅ ခုနှစ် ရေဘေးတုံ့ပြန်ရေးလုပ်ငန်းများတွင် မြန်မာနိုင်ငံ ကုန်သည်ကြီးများအသင်း၊ ပုဂ္ဂလိကလေကြောင်းကုမ္ပဏီများအသင်း၊ ပုဂ္ဂလိကဆက်သွယ်ရေးကုမ္ပဏီများနှင့် လူမှုရေးအသင်းအဖွဲ့များ၏ တက်ကြွစွာ ပူးပေါင်းဆောင်ရွက်နေမှုများ၊ မြန်မာနိုင်ငံ ဘေးအန္တရာယ်ဆိုင်ရာစီမံခန့်ခွဲမှု ပုဂ္ဂလိကကွန်ရက်ထူထောင်၍ အရေးပေါ်တုံ့ပြန်ရေးလုပ်ငန်းများအတွက်သာမက ဘေးအန္တရာယ်ကြောင့် ထိခိုက်ဆုံးရှုံးနိုင်ခြေလျှော့ချရေး လုပ်ငန်းများတွင်ပါ ပူးပေါင်းဆောင်ရွက်နေမှု၊ အာရှဒေသတွင်း နိုင်ငံအချို့တို့နှင့်အတူ ဘေးအန္တရာယ်ကြိုတင်ပြင်ဆင်နိုင်ရေးအတွက်

မိတ်ဖက်ဆောင်ရွက်မှု စီမံကိန်းကို အစိုးရ-ပုဂ္ဂလိက-အရပ်ဘက်လူမှုရေးအဖွဲ့အစည်းများနှင့် သုံးပွင့်ဆိုင် ပူးပေါင်းဆောင်ရွက်မှုဖြင့် အကောင်အထည်ဖော်နေမှု၊ မြန်မာနိုင်ငံအနေဖြင့် ဘေးအန္တရာယ်ကျရောက်ပြီးချိန်များတွင် ရန်ပုံငွေလိုအပ်ချက်များကို အချိန်မီ ဖြည့်တင်းပေးနိုင်ရန် ဘေးမဖြစ်မီ ကြိုတင်စီမံဆောင်ရွက်မှုအနေဖြင့် အာဆီယံဒေသတွင်း ဘေးအန္တရာယ်ဆိုင်ရာ အာမခံထားရှိဆောင်ရွက်မှု၊ ပုဂ္ဂလိက စီးပွားရေးလုပ်ငန်းရှင်များနှင့် အဖွဲ့အစည်းများ၏ ကျွမ်းကျင်မှုများ၊ အရင်းအမြစ်များနှင့် မိတ်ဖက်ပူးပေါင်းမှုများကို ထိထိရောက်ရောက် စီမံခန့်ခွဲရာတွင် ပြည်ထောင်စုစီမံကိန်း (UEHRD)၏ တိုးတက်အောင်မြင်မှုများ၊ မြန်မာနိုင်ငံအနေဖြင့် နှစ်စဉ် ကြုံတွေ့နေရသည့် ရေဘေးအတွက် ဆက်လက်၍ ရေရှည်ရင်းနှီးမြှုပ်နှံမှုများ ဆောင်ရွက်ရန် လိုအပ်လျက်ရှိသည့်အတွက် နိုင်ငံတကာနှင့် ပုဂ္ဂလိကအဖွဲ့အစည်းများက ပူးပေါင်းဆောင်ရွက်ပေးရန် ဖိတ်ခေါ်ပါကြောင်း ပြောကြားသည်။

အဆင့်မြင့်အရာရှိကြီးများဆွေးနွေးပွဲသို့ မွန်ဂိုလီးယားနိုင်ငံ၊ လွှတ်တော်၊ နိုင်ငံခြားရေးဝန်ကြီးဌာန၊ ဝန်ကြီးချုပ်ရုံး၊ ဘဏ္ဍာရေးဝန်ကြီးဌာန၊ ပုဂ္ဂလိကလုပ်ငန်းရှင်များ၊ အာရှဖွံ့ဖြိုးရေးဘဏ်၊ ပုဂ္ဂလိကအာမခံကုမ္ပဏီများမှ အဆင့်မြင့်အရာရှိကြီးများနှင့် နိုင်ငံအသီးသီးမှ ကိုယ်စားလှယ်များ တက်ရောက်ကြသည်။

ဆက်လက်၍ ပြည်ထောင်စုဝန်ကြီး ဒေါက်တာဝင်းမြတ်အေးသည် မွန်ဂိုလီးယားနိုင်ငံ ဒုတိယဝန်ကြီးချုပ် H.E.Mr. U. Enkhtuvshin နှင့် တွေ့ဆုံ၍ နှစ်နိုင်ငံချစ်ကြည်ရင်းနှီးမှု အရှည်တည်တံ့ရေး၊ မွန်ဂိုလီးယားနိုင်ငံသည် မိတ်ဖက်နိုင်ငံများအနက် တစ်နိုင်ငံဖြစ်သည့်အတွက် မြန်မာ-မွန်ဂိုလီးယား People to People Relationship ကို တိုးမြှင့်ဆောင်ရွက်နိုင်ရေး၊ ဘေးအန္တရာယ်စီမံခန့်ခွဲမှု လုပ်ငန်းရပ်များအတွက်သာမက အခြားသောနယ်ပယ်ရပ်များတွင်ပါ ပူးပေါင်းဆောင်ရွက်မှုကို တိုးမြှင့်ရေး၊ နှစ်နိုင်ငံအကြား တွေ့ဆုံဆွေးနွေးပွဲများကို အခါအားလျော်စွာ ဆောင်ရွက်ရေး၊ မွန်ဂိုလီးယားနိုင်ငံသည် ခရီးသွားလုပ်ငန်းဖွံ့ဖြိုးတိုးတက်သည့် နိုင်ငံဖြစ်သည့်အတွက် အဆိုပါကဏ္ဍတွင်လည်း မြန်မာနိုင်ငံနှင့် ပူးပေါင်းဆောင်ရွက်နိုင်ရေး၊ မြန်မာ-မွန်ဂိုလီးယား Exchange အစီအစဉ်များ ဆောင်ရွက်ပေးနိုင်ရေးနှင့် လက်ရှိပူးပေါင်းဆောင်ရွက်မှုများကို ရှေ့ဆက်ပိုမိုတိုးမြှင့်ဆောင်ရွက်ရေးကိစ္စတို့နှင့်စပ်လျဉ်း၍ ဆွေးနွေးခဲ့ကြကြောင်း သတင်းရရှိသည်။

သတင်းစဉ်

ပြည်ထောင်စုရှေ့နေချုပ်ရုံးနှင့် ကုလသမဂ္ဂလက်အောက်ခံအဖွဲ့အစည်းများ ပူးပေါင်းကျင်းပသည့် အလုပ်ရုံဆွေးနွေးပွဲ ကျင်းပ

နေပြည်တော် ဇူလိုင် ၅

ပြည်ထောင်စုရှေ့နေချုပ်ရုံးနှင့် ကုလသမဂ္ဂလက်အောက်ခံအဖွဲ့အစည်းများဖြစ်ကြသော UNODC, UNICEF, UNFPA တို့ ပူးပေါင်းကျင်းပသည့် "Effective Prosecution Responses to Cases of Violence Against Women and Children Needs Assessment Workshop" အလုပ်ရုံဆွေးနွေးပွဲကို ယနေ့ နံနက် ၁၀ နာရီခွဲက နေပြည်တော် ဟိုတယ်ဇုန်ရှိ မင်္ဂလာသီရိဟိုတယ်၌ ကျင်းပရာ ပြည်ထောင်စုရှေ့နေချုပ် ဦးထွန်းထွန်းဦး တက်ရောက်အဖွင့်အမှာစကား ပြောကြားသည်။

အလုပ်ရုံဆွေးနွေးပွဲတွင် ပြည်ထောင်စုရှေ့နေချုပ်က အမျိုးသမီးနှင့် ကလေးသူငယ်များအပေါ် အကြမ်းဖက်မှုများပါဝင်သည့် မှုခင်းများတွင် ထိရောက်သည့် တရားစွဲဆိုဆောင်ရွက်မှုဖြစ်စေရန် လိုအပ်ချက်များကို လေ့လာသုံးသပ်သည့် Needs Assessment Workshop ဖြစ်ပါကြောင်း၊ ဥပဒေအရာရှိများသည် ပြစ်မှုဆိုင်ရာလုပ်ငန်းများတွင် နိုင်ငံတော်ကိုယ်စား အမှုလိုက်ပါဆောင်ရွက်ရသည့် သူများဖြစ်ပါကြောင်း၊ ဥပဒေအရာရှိများ၏ လုပ်ငန်းစွမ်းရည်ကောင်းမွန်မှု၊ သမာသမတ်ရှိမှု၊ ဥပဒေအရာရှိကျင့်ဝတ်နှင့်အညီ လိုက်နာနေထိုင်နိုင်မှုများသည် နိုင်ငံတော်နှင့် အများပြည်သူအကျိုးကို ဖော်ဆောင်ရာတွင်လည်းကောင်း၊ တရားမျှတမှုနှင့် တရားဥပဒေစိုးမိုးရေး တိုးတက်ကောင်းမွန်ရန် ဆောင်ရွက်ရာတွင်လည်းကောင်း များစွာအရေးကြီးပါကြောင်း၊ ယနေ့ မျက်မှောက်တွင် ကလေးသူငယ်များနှင့် အမျိုးသမီးများအပေါ် အကြမ်းဖက်သည့် မှုခင်းများ ပိုမိုဖြစ်ပွားလာပါကြောင်း၊ ၎င်းအကြမ်းဖက်မှုခင်းများနှင့်စပ်လျဉ်း၍ ဥပဒေမူဘောင်ပိုင်းအရ ပြည့်စုံကောင်းမွန်ရန် လိုသလိုအရေးယူ အပြစ်ပေးရာတွင်လည်း ထိရောက်ရန် လိုအပ်ပါကြောင်း၊ မြန်မာနိုင်ငံသည် ကလေးသူငယ်အခွင့်အရေးများဆိုင်ရာ ကွန်ဗင်းရှင်း (CRC) အဖွဲ့ဝင်နိုင်ငံ ဖြစ်သကဲ့သို့ အမျိုးသမီးများအပေါ် နည်းမျိုးစုံဖြင့် ခွဲခြားဆက်ဆံမှုပပျောက်ရေး သဘောတူစာချုပ် (CEDAW)ကို အတည်ပြုလက်မှတ်ရေးထိုးထားသည့် နိုင်ငံဖြစ်ပါကြောင်း၊ ကလေးသူငယ်နှင့် အမျိုးသမီးများအား ကာကွယ်စောင့်ရှောက်ခြင်းနှင့်ပတ်သက်၍ ပိုမိုပြည့်စုံကောင်းမွန်ပြီး နိုင်ငံတကာစံနှုန်းများနှင့် ညီညွတ်သည့် ဥပဒေများ ပေါ်ထွက်လာရန် ပြည်ထောင်စုရှေ့နေချုပ်ရုံးက ပူးပေါင်းဆောင်ရွက်လျက်ရှိပါကြောင်း၊ အသစ်ပြဋ္ဌာန်းမည့် ဥပဒေများအရ ကလေးသူငယ်နှင့် အမျိုးသမီးများအပေါ် ယခင်ထက် ပိုမိုထိရောက်သည့် အခွင့်အရေးများ၊ အကာအကွယ်ပေးမှုများ ပြုလုပ်ပေးနိုင်မည် ဖြစ်ပါကြောင်း၊ ဥပဒေအရာရှိများသည် ကလေးသူငယ်များနှင့် အမျိုးသမီးများအပေါ် အကြမ်းဖက်မှု မှုခင်းများနှင့် စပ်လျဉ်းပြီး ထိထိရောက်ရောက် အမှုလိုက်ပါဆောင်ရွက်ကြရန် ပြောကြားသည်။

ဆက်လက်၍ UNODC Myanmar ရုံးမှ Officer in Charge, Mrs. Marie Cauchois က မိမိတို့အဖွဲ့အစည်းအနေဖြင့် ပြည်ထောင်စုရှေ့နေချုပ်ရုံးနှင့် ပူးပေါင်းဆောင်ရွက်လျက်ရှိပါကြောင်း၊ အလုပ်ရုံဆွေးနွေးပွဲမှ ရလဒ်များအပေါ် အခြေခံ၍ ပြည်သူ့အကျိုးပြုလုပ်ငန်းများကို ဆက်လက်ဆောင်ရွက်ပေးနိုင်မည်ဟု ယုံကြည်ပါကြောင်း ပြောကြားသည်။

အဆိုပါအလုပ်ရုံဆွေးနွေးပွဲသို့ ပြည်ထောင်စုရှေ့နေချုပ်၊ ဒုတိယရှေ့နေချုပ်၊ UNODC၊ UNFPA နှင့် UNICEF တို့မှ တာဝန်ရှိသူများ၊ ညွှန်ကြားရေးမှူးချုပ်များ၊ ညွှန်ကြားရေးမှူးများ၊ သင်တန်းသား သင်တန်းသူ ၄၀ နှင့် ဖိတ်ကြားထားသူများ တက်ရောက်ခဲ့ကြကြောင်း သိရသည်။

သတင်းစဉ်

အာရှစိမ်းလန်းမှုဖွံ့ဖြိုးရေးဘဏ်လီမိတက်၏ ဘဏ်ခွဲသုံးခု ထပ်မံဖွင့်လှစ်

ပြင်ဦးလွင် ဇူလိုင် ၅

အာရှစိမ်းလန်းမှုဖွံ့ဖြိုးရေးဘဏ်လီမိတက်(အများနှင့်သက်ဆိုင်သောကုမ္ပဏီ) (AGD Bank Ltd.) ၏ ၇၃ ခုမြောက်ဘဏ်ဖြစ်သည့် ပြင်ဦးလွင်ဘဏ်ခွဲဖွင့်ပွဲကို ဇူလိုင် ၂ ရက်က မန္တလေးတိုင်းဒေသကြီး ပြင်ဦးလွင်မြို့ မန္တလေး-လားရှိုးလမ်း ရပ်ကွက်ကြီး(၄) (၈)ကွက် အမှတ် ၂၂၅ ၌ ကျင်းပသည်။

ရှေးဦးစွာ ပြည်သူ့လွှတ်တော်ကိုယ်စားလှယ် ဒေါက်တာဦးအောင်ခင်၊ Maymyo Development Group Co.,Ltd မှ ဦးအေးကို၊ Htoo Group of Companies မှ Group Managing Director ဦးပြည့်ဖြိုးတေဇ၊ AGD Bank Ltd. ဥက္ကဋ္ဌ ဦးသန်းရီနှင့် မန်နေဂျင်းဒါရိုက်တာ ဦးထူးထက်တေဇတို့က ပြင်ဦးလွင်ဘဏ်ခွဲဆိုင်းဘုတ်ကို ဖဲကြိုးဖြတ်ဖွင့်လှစ်ပေးကာ ဘဏ်အတွင်း လှည့်လည်ကြည့်ရှုကြသည်။

ယင်းနေ့တွင် ရန်ကုန်တိုင်းဒေသကြီး အင်းစိန်မြို့နယ်တွင် AGD Bank Ltd. ၏ ၇၄ ခုမြောက်ဘဏ် (တညင်းကုန်းဘဏ်ခွဲ) ကိုလည်းကောင်း၊ ရန်ကုန်မြို့ လမ်းမတော်မြို့နယ်၌ ၇၅ ခုမြောက်ဘဏ် (ဘုန်းကြီးလမ်းဘဏ်ခွဲ)ကိုလည်းကောင်း တစ်ပြိုင်နက်ဖွင့်လှစ်ခဲ့ကြောင်း သိရသည်။

AGD Bank Ltd ၏ ဘဏ်ခွဲများတွင် ငွေစုစာရင်း၊ အထူးအပ်ငွေစာရင်း၊ စာရင်းရှင်အပ်ငွေစာရင်း၊ စာရင်းသေအပ်ငွေစာရင်း စသည့် အပ်နှံငွေများ လက်ခံခြင်း၊ စီးပွားရေးလုပ်ငန်းရှင်များအတွက် လုပ်ငန်းများ ဖွံ့ဖြိုးတိုးတက်ရန် ချေးငွေများ ထုတ်ချေးပေးလျက်ရှိခြင်း၊ Hire Purchase System ဖြင့် ပစ္စည်းများ အရစ်ကျဝယ်ယူနိုင်ခြင်း၊ မော်တော်ယာဉ် ပိုင်ဆိုင်မှုအား ဘဏ်သို့ လက်ဝယ်အပ်နှံပြီး ချေးငွေ လျှောက်ထားနိုင်ခြင်း၊ ပြည်တွင်း ပြည်ပ ငွေလွှဲလုပ်ငန်း၊ နိုင်ငံခြားငွေလဲလှယ်ခြင်း ဝန်ဆောင်မှု၊ နိုင်ငံခြားငွေစာရင်း ဖွင့်လှစ်နိုင်ခြင်း၊ Debit Card, Credit Card များ ထုတ်ပေးခြင်း၊ Phone Bill, Meter Bill များအား Online မှ ပေးဆောင်နိုင်သည့် Online Payment System ရယူနိုင်ခြင်း၊ AGD Pay, m.banking, i.banking များ အသုံးပြု၍ စာရင်းလွှဲပြောင်းခြင်း၊ ငွေလွှဲပေးပို့ခြင်း၊ Phone Bill ဝယ်ယူနိုင်ခြင်းများ ပြုလုပ်နိုင်ခြင်း၊ ဘဏ်အာမခံလက်မှတ် (Bank Guarantee)ထုတ်ပေးခြင်း၊ ငွေပေးအမိန့်လွှာများ ရောင်းချခြင်း စသည့် ဘဏ်ဝန်ဆောင်မှုလုပ်ငန်းများကို ဝန်ဆောင်မှုပေးမည်ဖြစ်ကြောင်း သတင်းရရှိသည်။

သတင်းစဉ်

JMC-U ၏ (၁၇) ကြိမ်မြောက်အစည်းအဝေး (တတိယနေ့)ကျင်းပ

ရန်ကုန် ဇူလိုင် ၅

ပြည်ထောင်စုအဆင့် ပစ်ခတ်တိုက်ခိုက်မှုရပ်စဲရေးဆိုင်ရာ ပူးတွဲစောင့်ကြည့်ရေးကော်မတီ (JMC-U)၏ (၁၇) ကြိမ်မြောက် အစည်းအဝေး(တတိယနေ့)ကို ယနေ့နံနက် ၁၁ နာရီတွင် ရန်ကုန်မြို့ ကမာရွတ်မြို့နယ် ရွှေလီလမ်းရှိ အမျိုးသားပြန်လည်သင့်မြတ်ရေးနှင့် ငြိမ်းချမ်းရေးဗဟိုဌာန (NRPC) ရန်ကုန်ရုံး၌ ကျင်းပသည်။

JMC-U ၏ (၁၇) ကြိမ်မြောက် အစည်းအဝေးအပြီး သတင်းစာရှင်းလင်းပွဲပြုလုပ်စဉ်။

အဆိုပါ အစည်းအဝေးကို ဇူလိုင် ၃ ရက်မှ ယနေ့အထိ သုံးရက်ကြာ ကျင်းပခဲ့ပြီး အစည်းအဝေးတွင် JMC-S နှင့် JMC-L တို့၏ တာဝန်နှင့်လုပ်ပိုင်ခွင့်များကို ဆွေးနွေးအတည်ပြုနိုင်ခဲ့သည့်အပြင် JMC အဆင့်ဆင့်တွင် ပါဝင်သော အရပ်သားကိုယ်စားလှယ်များ၏လုပ်ငန်းလမ်းညွှန်အား ပြင်ဆင်ဖြည့်စွက်ခြင်းများ ဆောင်ရွက်ခြင်း၊ ပစ်ခတ်တိုက်ခိုက်မှုရပ်စဲရေးဆိုင်ရာ ပူးတွဲစောင့်ကြည့်ရေးကော်မတီ၏ သင်တန်းလမ်းညွှန်များကို ဆွေးနွေးအတည်ပြုခြင်းနှင့် (၁၈)ကြိမ်မြောက် JMC-U အစည်းအဝေးကို လာမည့်စက်တင်ဘာလ ဒုတိယအပတ်တွင် ကျင်းပနိုင်ရေးတို့ကို လျာထားဆုံးဖြတ်နိုင်ခဲ့ကြောင်း သိရသည်။

အစည်းအဝေးသို့ JMC-U ဥက္ကဋ္ဌ ဒုတိယဗိုလ်ချုပ်ကြီးရာပြည့်နှင့် တပ်မတော်သားကိုယ်စားလှယ် ဒုတိယဗိုလ်ချုပ်ကြီး အေးဝင်း၊ ဒုတိယဗိုလ်ချုပ်ကြီး သန်းထွန်းဦး၊ ဒုတိယဗိုလ်ချုပ်ကြီး ထွန်းထွန်းနောင်၊ ဒုတိယဗိုလ်ချုပ်ကြီး အောင်လင်းဒွေး၊ ဗိုလ်မှူးချုပ်ကျော်ဇံမြင့်(ငြိမ်း)၊ JMC-U ဒုတိယဥက္ကဋ္ဌ(၁) စောအိုင်းဇက်ဖိုးနှင့် တိုင်းရင်းသားလက်နက်ကိုင်အစုအဖွဲ့မှ ခေါင်းဆောင်များ၊ JMC-U ဒုတိယဥက္ကဋ္ဌ (၂) ဦးစိုင်းမျိုးသန့်နှင့် အရပ်သားကိုယ်စားလှယ်များ၊ JMC-S နှင့် JMC-L တို့မှ ကော်မတီဝင်များ၊ နည်းပညာအထောက်အကူပြုရုံးအဖွဲ့ဝင်များ တက်ရောက်ကြသည်။

ယနေ့အစည်းအဝေးအပြီး ညနေပိုင်းတွင် JMC-U အတွင်းရေးမှူး(၂) ဗိုလ်မှူးကြီးဝဏ္ဏအောင်နှင့် JMC-U ကော်မတီဝင် ဆလိုင်းယောအောင်တို့က သုံးရက်ကြာ အစည်းအဝေးနှင့်ပတ်သက်၍ သတင်းစာရှင်းလင်းပွဲ ပြုလုပ်ခဲ့ရာ သတင်းမီဒီယာများ၏ သိလိုသည့်မေးမြန်းချက်များအပေါ် JMC-U အတွင်းရေးမှူး(၂) ဗိုလ်မှူးကြီး ဝဏ္ဏအောင်က "ကျွန်တော်တို့ JMC ဟာ ပစ်ခတ်တိုက်ခိုက်မှုလျော့နည်းအောင် ဆောင်ရွက်ရမယ့်ရည်ရွယ်ချက်ဖြစ်ပါတယ်။ ကြားကာလ တိုးတက်မှုကတော့ NCA လက်မှတ်ရေးထိုးထားတဲ့ တိုင်းရင်းသားလက်နက်ကိုင်အဖွဲ့တွေနဲ့ အစိုးရကြားမှာ ပစ်ခတ်တိုက်ခိုက်မှုတွေ သိသိသာသာမရှိသလောက်ကို လျော့နည်းသွားတဲ့အနေအထားကတော့ JMC ရဲ့တိုးတက်မှုပဲဖြစ်ပါတယ်။ လျော့ကျမှုကို ရာခိုင်နှုန်းနဲ့ ပြောမယ်ဆိုရင် ၈၀ ရာခိုင်နှုန်းလောက်လျော့ကျသွားပါတယ်။ ဒီလို JMC က တစ်ဖက်မှာ တိုးတက်အောင်မြင်အောင် လုပ်ဆောင်နေတဲ့အတွက် ပြည်ထောင်စု ငြိမ်းချမ်းရေးဆွေးနွေးမှု ပူးတွဲကော်မတီ (UPDJC)အနေနဲ့ကလည်း နိုင်ငံရေးဆွေးနွေးပွဲတွေကို အောင်အောင်မြင်မြင်အေးအေးချမ်းချမ်း လုပ်ဆောင်နိုင်မှာဖြစ်ပါတယ်။ JMC လုပ်ငန်းတွေမှာ စိန်ခေါ်မှုကတော့ သီးခြားမရှိပါဘူး။ JMC သက်တမ်းကလည်း သုံးနှစ်ထဲမှာ ပဲရှိပါသေးတယ်။ နှစ်ပေါင်း ၆၀ ကျော် ပဋိပက္ခတွေကို ဖြေရှင်းတဲ့နေရာမှာ တစ်ယောက်နဲ့တစ်ယောက်စိတ်တူဖို့ကတော့ အများကြီးညှိနိုင်းပြီးတော့ ပူးပေါင်းလက်တွဲ ဆောင်ရွက်သွားရမှာဖြစ်ပါတယ်" ပြန်လည်ဖြေကြားသည်။

ထို့အပြင် JMC အနေဖြင့် လာမည့် ၂၁ ရာစုပင်လုံညီလာခံတွင် JMC အစီရင်ခံစာကို တိုင်းရင်းသားလက်နက်ကိုင်အစုအဖွဲ့မှ JMC-U ဒုတိယဥက္ကဋ္ဌ စောအိုင်းဇက်ဖိုးက ဖတ်ကြားတင်သွင်းသွားမည်ဖြစ်ကြောင်း အစီရင်ခံစာတွင် JMC ၏ စတင်ဖွဲ့စည်းမှု၊ JMC ၏ရည်ရွယ်ချက်နှင့်အခြေခံမှုများ၊ JMC-S ရုံး ငါးရုံးဖွဲ့စည်းမှု၊ ဒေသဆိုင်ရာ JMC-L ရုံး နှစ်ရုံးဖွဲ့စည်းမှု၊ TSC ရုံးအဖွဲ့များ ဖွဲ့စည်းဆောင်ရွက်မှုများနှင့် ယခင်ထက် တိုးမြင့်ဆောင်ရွက်နိုင်မှုများ ပါဝင်မည်ဖြစ်ကြောင်း၊ JMC ၏ ဘတ်ဂျက်ငွေသည် UN မှတစ်ဆင့် လက်ခံဆောင်ရွက်ခြင်းဖြစ်သောကြောင့် ကုလသမဂ္ဂအနေဖြင့် JMC ၏ SoP၊ ToR လုပ်ငန်းအကောင်အထည်ဖော် ဆောင်ရွက်နေမှုများကို ဆန်းစစ်ရာတွင် JMC သည် ကုလသမဂ္ဂ၏ ဆန်းစစ်ချက်အပေါ် လိုက်ပါဆောင်ရွက်နိုင်မှု ၇၀ ရာခိုင်နှုန်းကျော် ရှိနေကြောင်းနှင့် တိုးတက်မှုကို အသိအမှတ်ပြုကြောင်း၊ JMC ၏ ပြီးခဲ့သည့်နှစ် သုံးစွဲနိုင်မှု ဘတ်ဂျက်သည် အမေရိကန်ဒေါ်လာ ၂ ဒသမ ၄ သန်း သုံးစွဲနိုင်ခဲ့ပြီး ယခုနှစ် ၂၀၁၈ -၂၀၁၉ ခုနှစ်တွင် သုံးစွဲမည့် ဘတ်ဂျက်ကို ထပ်မံဆွေးနွေးသွားမည်ဖြစ်ကြောင်း၊ ယခုနှစ်တွင် ဒေသခံအရပ်သားစောင့်ကြည့်သူများ(LCM)များ ထပ်မံဖွဲ့စည်းသွားရန် ဆွေးနွေးထားကြောင်း လာမည့် ဘတ်ဂျက်သည် ယခင်နှစ်ထက်ပိုမည်ဖြစ်ကြောင်း ၎င်းကဆက်လက် ရှင်းလင်းပြောကြားသည်။

"ကျွန်တော်တို့ JMC-S နဲ့ JMC-L ရုံးတွေကတော့ မြို့ပေါ်တွေမှာ ဖွဲ့စည်းထားတာပါ။ တကယ်ပဋိပက္ခနေရာမှာ စောင့်ကြည့်တဲ့သူရှိဖို့လိုပါတယ်။ ဒီစဉ်းစားချက်နဲ့ အရပ်သားစောင့်ကြည့်သူ (LCM)ဆိုတာက သူကိုယ်တိုင် ပဋိပက္ခဒေသမှာရှိတဲ့အတွက် NCA စာချုပ်ပါအချက်တွေနဲ့ တပ်ပိုင်းဆိုင်ရာနှစ်ဖက်လိုက်နာရမယ့်ကျင့်ဝတ် COC ပါ အချက်တွေပါ၊ ဒါတွေကို နှစ်ဖက်လက်နက်ကိုင်အဖွဲ့အစည်းတွေကြားမှာ ဘယ်သူကချိုးဖောက်တာလဲဆိုတာကို သူ့အနေနဲ့စောင့်ကြည့်သွားရမှာပါ။ ဒါ့အပြင် ပြည်သူလူထုကို အကာအကွယ်ပေးရမယ့်အချက်တွေ NCA မှာလည်းပါပါတယ်။ COC မှာလည်းပါတယ်။ ဒါတွေကို ဒေသခံအရပ်သားစောင့်ကြည့်သူက စောင့်ကြည့်မှာဖြစ်တဲ့အတွက် LCM တွေကို မြန်မြန်လေးဖွဲ့စည်းနိုင်ဖို့ ဒီနေ့ဆွေးနွေးပွဲမှာလည်း ဆွေးနွေးကြပါတယ်။ ဒါဟာ အရေးကြီးတဲ့စောင့်ကြည့်မှုဖြစ်ပါတယ်။ ဒီစောင့်ကြည့်မှုတွေ အားကောင်းလာရင် JMC ရဲ့ လုပ်ငန်းတွေဟာ ဒီထက်အောင်မြင်လာနိုင်မှာဖြစ်လို့ LCM တွေကို မြန်မြန်ဖွဲ့စည်းပြီးဆောင်ရွက်သွားမှာဖြစ်ပါတယ်။ ဒါ့အပြင် JMC နဲ့ပတ်သက်ပြီး အရပ်သားတွေကျယ်ကျယ်ပြန့်ပြန့်သိစေဖို့ အရပ်သားတွေရဲ့မျက်နှာစုံညီအစည်းအဝေးတွေကိုလည်း ကျင်းပပေးနေပါတယ်" ဟု JMC-U အတွင်းရေးမှူး(၂)ဗိုလ်မှူးကြီးဝဏ္ဏအောင်က ဆိုသည်။

အလားတူ JMC-U ကော်မတီဝင် ဆလိုင်းယောအောင် က "ပထမဦးဆုံး အပစ်အခတ်ရပ်စဲပြီးတဲ့နောက်မှာ တိုးတက်မှုအရပြောမယ်ဆိုရင်တော့ နှစ်ဖက်ကြားထဲမှာ ထိတွေ့မှုတွေ မရှိသလောက်ပါ။

"ဒါပေမယ့် ထိတွေ့မှုတွေ မရှိသလောက်ဆိုတာ ထိတွေ့မှုတွေ ရပ်သွားပြီလားဆိုတော့ ရပ်တဲ့အခြေအနေမျိုးတော့မရှိသေးပါဘူး ။ အထူးသဖြင့်တော့ ကျွန်တော်တို့ RCSS နဲ့ တပ်ကြားထဲမှာ ထိတွေ့မှုတွေ ရှိနေတာတော့ ရှိပါတယ်။ သို့သော်လည်း အရင်ထက်စာရင်တော့ နည်းသွားတယ်လို့ပြောလို့ရပါတယ်။

"စိန်ခေါ်မှုအနေနဲ့ ကြီးကြီးမားမားပြောရမယ်ဆိုရင်တော့ အဓိကစိန်ခေါ်မှုက ထိတွေ့မှုတွေလုံးဝမရပ်စဲနိုင်သေးတဲ့အချိန်လို့ပြောရမှာပါ။ နောက်တစ်ခု ကတော့ ကျွန်တော်တို့ JMC ဆိုတာကလည်း နိုင်ငံရေးနဲ့ ဆက်စပ်နေတာဖြစ်တဲ့အခါကျတော့ နိုင်ငံရေးဆွေးနွေးပွဲတွေကို ချောချောမွေ့မွေ့ဖြစ်နိုင်ဖို့အတွက် ကျွန်တော်တို့ ကြိုးစားရတာပေ့ါ။ ဒါပေမယ့် တစ်ဖက်မှာလည်း နိုင်ငံရေးဆွေးနွေးပွဲတွေမှာ ကျွန်တော်တို့မျှော်မှန်းထားသလောက် မရောက်တဲ့အခါကျတော့ ကျွန်တော်တို့ကြားထဲမှာလည်း အဲဒါဟာ စိန်ခေါ်မှုတစ်ခုလို့ ပြောချင်ပါတယ်" ဟု ပြောသည်။

ထို့အပြင် ဒေသခံအရပ်သားစောင့်ကြည့်သူ(LCM)များအဖြစ်ပါဝင်ခွင့်ကို ToR ရေးဆွဲထားပြီးဖြစ်ကြောင်း၊ အရည်အချင်းသတ်မှတ်ချက်၊ မည်သည့်အချက်များကို စောင့်ကြည့်ရမည်၊ စောင့်ကြည့်ရန် သင်ရိုးဇယားများ ရေးဆွဲထားပြီး ရွေးချယ်ခံရသူများကို သင်တန်းများပို့ချသွားမည်ဖြစ်ကြောင်းနှင့် ကျေးရွာအုပ်စုတစ်ခုတွင် ပါဝင်နိုင်သူ ငါးဦးအထိ ဖွဲ့စည်းပြီးဆောင်ရွက်ရန် ဆုံးဖြတ်ထားကြောင်း၊ ၎င်းတို့အနေဖြင့် JMC-S /JMC-L ရုံးများသို့ သတင်းပို့ဆောင်ရွက်ရမည်ဖြစ်ကြောင်း၊ LCM များ၏ စောင့်ကြည့်မှုသည် အောက်ခြေအထိ စောင့်ကြည့်သွားမည်ဖြစ်သဖြင့် အရေးပါကြောင်း၊ JMC တွင်ပါဝင်သော အရပ်သားကိုယ်စားလှယ်များ၏ စတုတ္ထအကြိမ်မြောက် မျက်နှာစုံညီအစည်းအဝေးကို ယခုဇူလိုင်လလယ်ပိုင်းတွင် တောင်ငူမြို့၌ ကျင်းပသွားရန်လျာထားကြောင်း၊ အဆိုပါ အစည်းအဝေးများမှတစ်ဆင့် အရပ်သားများ JMC အကြောင်း NCA အကြောင်းများကို နားလည်သွားခြင်းဖြင့် ငြိမ်းချမ်းရေးအတွက် ပိုမိုအထောက်အကူပြုစေရန် ဆောင်ရွက်ခြင်းဖြစ်ကြောင်း ယနေ့ သတင်းစာရှင်းလင်းပွဲမှ သိရသည်။

သတင်း-ဇော်ကြီး
ဓာတ်ပုံ-ဖေဇော်

စာရေးဆရာမကြီး မကြန် အသက်(၁၀၀) ပြည့်မွေးနေ့ ဂါရဝပွဲကို စာပေဗိမာန်တွင် ကျင်းပမည်

ရန်ကုန် ဇူလိုင် ၅

စာရေးဆရာမကြီး မကြန် အသက် (၁၀၀) ပြည့်မွေးနေ့ဂါရဝပွဲကို ဇူလိုင် ၇ တွင် ရန်ကုန်မြို့ ကုန်သည်လမ်း စာပေဗိမာန်ခန်းမ၌ စည်ကားသိုက်မြိုက်စွာ ကျင်းပမည်ဖြစ်ကြောင်း သိရသည်။

ဆရာမကြီးအား ကြည်ညိုလေးစားသူများက ရာပြည့်သမိုင်း ဒေဝီဟူသောအမည်ဖြင့် စာအုပ်ထုတ်ဝေကာ ဆရာမကြီး မွေးနေ့ဂါရဝပွဲကို ပြုလုပ်ခြင်းဖြစ်ကြောင်း သိရသည်။ ရခိုင်ပြည်နယ် တောင်ကုတ်ဇာတိဖြစ်သော ဆရာမကြီးကို အဘ ဦးကျော်ထွန်း၊ အမိဒေါ်ငွေနှစ်တို့က ၁၉၁၉ ခုနှစ် ဇူလိုင် ၁ ရက်တွင် မွေးဖွားခဲ့ကြောင်း သိရသည်။

၁၉၅၁ ခုနှစ်တွင် ရန်ကုန် တက္ကသိုလ်၌ ပညာဆက်လက်ဆည်းပူးခဲ့သည့် ဆရာမကြီးသည် အထူး တန်းအခွင့်အရေးရသဖြင့် သုံးနှစ်ဖြင့်ဝိဇ္ဇာဘွဲ့ကို ၁၉၅၄ ခုနှစ်တွင် ရရှိခဲ့သည်။

ဆရာမကြီးသည် သမိုင်းသုတေသနစာတမ်းများ၊ ဆောင်းပါးများနှင့် စာအုပ်များ ရေးသားပြုစုတည်းဖြတ်ခဲ့ပြီး အင်္ဂလိပ်-မြန်မာအဘိဓာန်၊ မြန်မာ-အင်္ဂလိပ်အဘိဓာန် ပြုစုရေးလုပ်ငန်းများ၊ မြန်မာ့စွယ်စုံကျမ်းနှစ်ချုပ်ပြုစုရေးလုပ်ငန်းများကိုလည်း ဆောင်ရွက်ခဲ့သည်။ ဆရာမကြီးသည် ၁၉၇၈ ခုနှစ်တွင် ထွက်ရှိသည့် မြန်မာနိုင်ငံ အခြေအနေ (၁၈၈၅-၈၆) စာအုပ်ဖြင့် အမျိုးသားစာပေဆု (သုတဝိဇ္ဇာ) ကိုလည်းကောင်း၊ ၂၀၀၂ ခုနှစ်တွင်ထွက်ရှိသည့် သမိုင်းရှာပုံတော်ခရီးနှင့် အခြားစာတမ်းများ စာအုပ်ဖြင့် အမျိုးသားစာပေဆု(သုတဝိဇ္ဇာ)ကို လည်းကောင်း၊ ၂၀၀၃ ခုနှစ်တွင် ထွက်ရှိသည့်မဟာဝန်ရှင်တော်မင်းကြီး အုပ်ချုပ်ရေး(၁၈၈၆- ၁၈၉၇) စာအုပ်ဖြင့် အမျိုးသားစာပေဆု (သုတဝိဇ္ဇာ)ကိုလည်းကောင်း၊ ၂၀၀၄ ခုနှစ်အတွက် ပခုက္ကူ ဦးအုံးဖေ တစ်သက်တာစာပေဆုကိုလည်းကောင်း၊ ၂၀၀၆ ခုနှစ်အတွက် အမျိုးသားစာပေ တစ်သက်တာဆုကို လည်းကောင်း ရရှိခဲ့သည်။

ဇူလိုင် ၇ ရက်မွန်းလွဲ ၁ နာရီ တွင် စာပေဗိမာန်၌ ကျင်းပမည့် ဂါရဝပွဲကို ဆရာမကြီး မကြန်ကိုယ်တိုင်ကြွရောက်မည်ဖြစ်ပြီး အဆိုပါ ဂါရဝပွဲဖြစ်မြောက်ရေးအတွက် သူရဇော်၊ ဦးအေးချို (မဟာဝိဇ္ဇာ)၊ အောင်မိုးဆောင်း၊ ဒီဇင်ဘာမွန်းနှင့် စာပေဗိမာန်တို့ ပူးပေါင်းစီစဉ်ကျင်းပခြင်းဖြစ်ကြောင်း သိရသည်။

အဆိုပါဂါရဝပွဲတွင် ဆရာမကြီး ရေးသားခဲ့သော စာအုပ်များနှင့် ဆရာမကြီး၏ အမှတ်တရ ရှားပါးဓာတ်ပုံများကိုလည်း ခင်းကျင်းပြသသွားမည်ဖြစ်သည်။

ထင်ပေါ်ဝင်း(ကမာရွတ်)၊ ဓာတ်ပုံ-တင်စိုး(မြန်မာ့အလင်း)

အာဆီယံအမျိုးသမီးပြိုင်ပွဲတွင် မြန်မာအသင်း အင်ဒိုနီးရှားအသင်းကို ခြောက်ဂိုး-တစ်ဂိုးဖြင့် အနိုင်ရ

ပလန်ဘမ် ဇူလိုင် ၅

၂၀၁၈ အာဆီယံ အမျိုးသမီးပြိုင်ပွဲ အုပ်စု (ခ) တတိယနေ့ကို ယနေ့ညနေပိုင်းက အင်ဒိုနီးရှားနိုင်ငံ ပလန်ဘမ်မြို့၌ ဆက်လက်ကျင်းပရာ မြန်မာအမျိုးသမီးအသင်းက အင်ဒိုနီးရှားအသင်းကို ခြောက်ဂိုး-တစ်ဂိုးဖြင့် အနိုင်ရခဲ့သည်။ အုပ်စု (ခ) အခြားပွဲတွင် ဗီယက်နမ်အသင်းက စင်ကာပူအသင်းကို ၁၀ ဂိုး-ဂိုးမရှိဖြင့် အနိုင်ရခဲ့သည်။

အုပ်စုပထမနေရာအတွက် ဗီယက်နမ်နှင့်အပြိုင်လုရမည့် မြန်မာအသင်းသည် အိမ်ရှင်အင်ဒိုနီးရှားအသင်းကို ဂိုးပြတ်သွင်းယူခဲ့ပြီး နှစ်ပွဲဆက်ဂိုးပြတ်အနိုင်ရခဲ့သည်။ မြန်မာအသင်းကဲ့သို့ပင် ဗီယက်နမ်အသင်းမှာလည်း နှစ်ပွဲဆက်အနိုင်ရခဲ့သောကြောင့် ခြောက်မှတ်စီအပြိုင်ဖြစ်နေပြီး လက်ကျန်ပွဲများတွင် အနိုင်ရလဒ်အပြင် ဂိုးပြတ်သွင်းယူနိုင်ရေးအတွက်ပါ ကြိုးပမ်းရမည်ဖြစ်သည်။

မြန်မာအသင်းသည် ပွဲအစကတည်းက တိုက်စစ်ဖွင့်ကစားခဲ့ပြီး ၄ မိနစ်တွင် ဝင်းသီဂီထွန်းက အဖွင့်ဂိုးသွင်းယူခဲ့သည်။ ဂိုးရပြီးနောက်ပိုင်းတွင် မြန်မာအသင်း ပိုဖိကစားနိုင်ခဲ့ပြီး ၁၂ မိနစ်တွင် ဝင်းသီဂီထွန်း၊ ၂၃ မိနစ်တွင် သန္တာမိုးတို့က ဂိုးများထပ်မံသွင်းယူခဲ့သည်။ ဒုတိယပိုင်းတွင်လည်း မြန်မာအသင်းကသာ ဆက်လက်ဖိကစားခဲ့ပြီး ခြေစွမ်းပြနေသည့် ဝင်းသီဂီထွန်းက ၅၆၊ ၆၅ မိနစ်တွင် နှစ်ဂိုးဆက်သွင်းယူခဲ့သည်။ ဒုတိယပိုင်းတွင် မြန်မာအသင်းက အမာခံကစားသမားအချို့ကို လူစားလဲအသုံးပြုခဲ့ပြီး ဆဋ္ဌမဂိုးကို ၈၃ မိနစ်တွင် ဂျူလိုင်ကျော်က သွင်းယူခဲ့သည်။ အင်ဒိုနီးရှားအသင်းအတွက် ချေပဂိုးတစ်ဂိုးကို ၆၆ မိနစ်တွင် ဟာလီနာက သွင်းယူခဲ့သည်။

အုပ်စု(ခ) တွင် ယနေ့ပွဲအပြီး၌ ဗီယက်နမ်နှင့် မြန်မာအသင်းက နှစ်ပွဲကစား ခြောက်မှတ်၊ ဖိလစ်ပိုင်အသင်းက နှစ်ပွဲကစား သုံးမှတ်၊ အင်ဒိုနီးရှားနှင့် စင်ကာပူ အသင်းက သုံးပွဲကစား တစ်မှတ်စီရထားသည်။ မြန်မာအသင်းသည် တတိယပွဲအဖြစ် စင်ကာပူအသင်းနှင့် ကစားရမည်ဖြစ်သည်။

ရှိုင်းထက်ဇော်

၂၀၁၉ ခုနှစ် မတ်လ တက္ကသိုလ်ဝင်တန်းစာမေးပွဲတွင် ပြောင်းလဲအသုံးပြုမည့် ဓာတုဗေဒဘာသာရပ် နမူနာမေးခွန်းပုံစံ-၂

၂၀၁၉ ခုနှစ် မတ်လတွင်ကျင်းပမည့် တက္ကသိုလ်ဝင်တန်းစာမေးပွဲတွင် ပြောင်းလဲအသုံးပြုမည့် ဘာသာရပ်အလိုက် မေးခွန်းပုံစံသစ်နှင့်စပ်လျဉ်း၍ အသိပေးဖော်ပြချက်များကို သတင်းစာများတွင် ၂၀၁၈ ခုနှစ် မေ ၂ ရက်မှ မေ ၁၀ ရက်အထိ ထုတ်ပြန်ခဲ့ပြီးဖြစ်ပါသည်။

ယခု ထပ်မံ၍ ၂၀၁၉ ခုနှစ် မတ်လတွင် ကျင်းပမည့် တက္ကသိုလ်ဝင်တန်းစာမေးပွဲတွင် ပြောင်းလဲအသုံးပြုမည့် ဘာသာရပ်အလိုက် နမူနာမေးခွန်းပုံစံများကို သတင်းစာများတွင် ထုတ်ပြန်သွားမည်ဖြစ်ပါသည်။

(နမူနာမေးခွန်းပုံစံများကို ပညာရေးဝန်ကြီးဌာန၏ Website ဖြစ်သော www.moe.gov.mm တွင် ဝင်ရောက်ကြည့်ရှုနိုင်ပါကြောင်း အသိပေးအပ်ပါသည်။)

2019 (Sample-3)
MATRICULATION EXAMINATION
DEPARTMENT OF MYANMAR EXAMINATION

CHEMISTRY **Time Allowed: 3 Hours**

WRITE YOUR ANSWERS IN THE ANSWER BOOKLET
The symbols in this paper have their usual significance

SECTION (A)
(Answer ALL questions)

1. Write **TRUE** or **FALSE** for each of the following statements. **(7 marks)**
   (a) Ionic compounds consist of molecules.
   (b) Molarity does not change due to the dilution.
   (c)Reactive metals are usually manufactured by electrolysis.
   (d)Structural isomers may have different properties.
   (e) Electrolytes can conduct electricity due to the movement of atoms.
   (f) Nitrogen gas is relatively inert and does not support combustion.
   (g) Alloys are mixture of two or more metals.

2. Fill in the blanks with the correct word(s), phrase(s), term(s), unit(s), etc., as necessary. **(7 marks)**
   (a) The decrease of gas -------- accompanies the increase of gas pressure.
   (b) The dampness is due to the presence of -------- as one of the impurities.
   (c) Dinitrogen oxide is a ------- oxide.
   (d) Alkanes are -------- hydrocarbons.
   (e)Sulphur dioxide ------- colouring matter by reduction.
   (f) The rate of reaction is inversely proportional to the -------- taken.
   (g) Oxidation number of carbon in carbon dioxide is -------.

3. Select the correct word(s), notation(s), term(s), unit(s), etc., given in the brackets. **(7 marks)**
   (a)Oxidation number of S in SO_3 is [+ 6; +4; -2].
   (b)Hydrogen sulphide [oxidizes; reduces; displaces] halogens.
   (c) [Cl_2; Br_2; I_2] is a solid at room temperature.
   (d) Biological proteins are made from [20; 23; 22] different monomers, the amino acids.
   (e) Alkali metals have [high; low; medium] electron affinities.
   (f) [Bronze; Pewter ; Solder] composes of 70% lead and 30% tin.
   (g)Starch is hydrolysed by [diastase; maltase; zymase].

4. Match each of the items in **List A** with the appropriate items given in **List B**. **(7 marks)**

List A	**List B**
(a) Chemical cell	(i) liberate ammonia
(b) Household medicinal	(ii) hydrated iron (III) oxide
(c) Nitrolime	(iii) Tincture of iodine
(d) Photochemical reaction	(iv) pH 7-11
(e) A buffer solution	(v) produce e.m.f
(f) Sodium	(vi) reaction by light
(g) An orange-red powder	(vii) store under kerosene

5. Illustrate the following: **(8 marks)**
   (a) Mass number
   (b) Standardization
   (c) Heat of combustion
   (d) Avogadro's Theory
   (e) Insulator
   (d) Rust
   (g) Reduction in terms of hydrogen
   (h) Basicity

SECTION (B)

6. Answer **ALL** questions. **(12 marks)**
   (a) Describe the sample equations for the amphoteric properties of aluminium hydroxide.
   (b) Which are the properties of the solutions obtained by dissolving the following salts in water?
   Sodium ethanoate; Ammonium nitrate
   (c) What is the effect of reducing the pressure on the following equilibrium?
   $H_2(g) + I_2(g) \rightleftharpoons 2HI(g)$
   (d) Describe the principal uses of nitrogen.
   (e) Write down the possible structural formulae of C_4H_6 and give IUPAC name.
   (f) Write down the symbol equations of the reaction of chlorine with (i) Fe (ii) Turpentine.

7. Answer any **FIVE** questions. **(20 marks)**
   (a) An element E contains 2 electrons in K shell, 8 electrons in L shell and 2 electrons in M shell. Answer the following.
   (i) The complete electronic structure
   (ii) The group number
   (iii)The chief valence and
   (iv) The name of that element E

   (b) A gas with relative density of 32 is given. Find the relative molecular mass of the gas and the mass of one mole of the gas in grams. What volume at STP would the gas occupy by 32 g of the gas?

   (c) On passing a steady current of 0.45 A for 25 minutes through a metal (I) nitrate Solution 0.755 g of metal is deposited. Calculate the relative atomic mass of that metal. (one faraday = 96500 C)

   (d) Balance the following redox reactions using either oxidation number method or ion electron (half reaction) method.
   (i) $2CrO_4^{2-} + 2H^+ \rightarrow Cr_2O_7^{2-} + H_2O$
   (ii) $H_2SO_4 + HI \rightarrow I_2 + H_2S + H_2O$

   (e) (i) What are the factors affecting the rate of reaction?
   (ii) What will be the effect of increasing pressure on the following equilibrium? Give reason for your answer.
   $N_2(g) + 3H_2(g) \rightleftharpoons 2NH_3(g)$

   (f) (i) Describe the term verdigris?
   (ii) Write balanced equations in symbols only for the following reactions.
   $CuFeS_2(s) + O_2(g) \rightarrow ?$
   $Zn(s) + 2Na[Ag(CN)_2](aq) \rightarrow ?$

   (g) Write equation in **words** and **symbols** for the following reactions.
   (i) when ammonia is passed over heated copper (II) oxide
   (ii) when nitrogen oxide is soluble in iron (II) sulphate solution

   (h) (i) What are the differences between "Polyamide" and "Polyester"?
   (ii) Write down undissolved substances in sea water.

8. Answer any **FOUR** questions. **(32 marks)**
   (a) (i) Define the terms "a strong acid and a concentrated acid".
   (ii) Calculate the heat of combustion of $C_2H_5OH(l)$, if its heat of formation is $-242\ kJmol^{-1}$. The heats of formation of $CO_2(g)$ and $H_2O(l)$ are $-393.5\ kJmol^{-1}$ and $-286\ kJmol^{-1}$ respectively.

   (b) (i) What happens when the cooked starch is treated with malt for 1 hour at $60^{\circ}C$?
   (ii) Outline an example to decolourization of bromine solution with an alkene.
   (iii) How would you obtain propylene from n-propyl chloride?
   (iv) Discuss the reaction for chlorination of methylene chloride.

   (c) (i) Distinguish between propene and propyne.
   (ii) A gas "G" is obtained by treating sodium propanoate with soda-lime. What is the gas "G"? Write down the chemical equation.
   (iii) What is the mass of one mole of octane?
   (iv) How can petrol (C_8H_{18}) be made into ethene?

စာမျက်နှာ ၁၁ သို့ ➊

ဂူအတွင်း ပိတ်မိနေသည့် ထိုင်းလူငယ်များအား ကယ်ဆယ်ရန် ကွန်ကရစ်ကင်းဗတ်စများ စတင်ခင်းကျင်း

မယ်ဆိုင် ဇူလိုင် ၅

ထိုင်းနိုင်ငံ ချင်းရိုင်ခရိုင် မယ်ဆိုင်မြို့ ပုံဖာရပ်ကွက် ဒွိုင်းနန်းနွန်းတောင်ခြေရှိ ထမ်လုံခွန်နမ့် လိုဏ်ဂူအတွင်း၌ရှိသော လူငယ်ဘောလုံးအသင်းဝင် ၁၃ ဦးအား ခေါ်ထုတ်နိုင်ရန်အတွက် ကယ်ဆယ်ရေးလုပ်ငန်းများကို ဆောင်ရွက်လျက်ရှိရာ လူငယ်ဘောလုံးအသင်းဝင်များ လမ်းချော်မှုမဖြစ်ပွားစေရန်နှင့် ရွှံ့ရေများကြောင့် လုပ်ငန်းနှောင့်နှေးကြန့်ကြာမှု မဖြစ်ပွားစေရန်အတွက် ကယ်ဆယ်ရေးလုပ်ငန်း ဆောင်ရွက်နေသူများက လမ်းတစ်လျှောက်၌ ကွန်ကရစ်ကင်းဗတ်စများကို ယနေ့နံနက် အစောပိုင်းမှ စတင်၍ ခင်းကျင်း ဆောင်ရွက်ပေးနေကြောင်း ထိုင်းနိုင်ငံမှလာသည့် သတင်းများအရ သိရသည်။

အဆိုပါ တာပေါ်လင်စ၊ ဘိလပ်မြေတို့ကို နည်းပညာဖြင့် ပြုပြင်ဆောင်ရွက်ထားသည့် ကွန်ကရစ်စအလိပ်များအား ကယ်ဆယ်ရေးအဖွဲ့ဝင်များက သယ်ယူလာကြပြီး လိုဏ်ဂူအတွင်းမှ လူငယ်ဘောလုံးအသင်းဝင်များအား ခေါ်ထုတ်လာမည့် လမ်းတစ်လျှောက်တွင် ခင်းကျင်းဆောင်ရွက်ပေးနေကြခြင်းဖြစ်ကာ လိုဏ်ဂူအတွင်းမှ ရေများကို စုပ်ထုတ်နေရသောကြောင့် အနီးပတ်ဝန်းကျင်၌ ရွှံ့ရေများဖြစ်နေသည့်အတွက် ပြုပြင်ပေးခဲ့ကြောင်းနှင့် ယခုအခါ ကွန်ကရစ်ကင်းဗတ်စများကိုပါ ခင်းကျင်း ဆောင်ရွက်ပေးနေကြခြင်းဖြစ်သည်။

ဓာတ်ပုံ- sosku68

ဇူလိုင် ၄ ရက် မွန်းလွဲပိုင်းတွင်လည်း ရေငုပ်အဖွဲ့ဝင်များ အင်အားထပ်မံဖြည့်ခဲ့ပြီး လူငယ်ဘောလုံးအသင်းဝင်များအား အမြန်ဆုံးခေါ်ထုတ်ရန် ကယ်ဆယ်ရေးလုပ်ဆောင်နေကြသော အဖွဲ့များအားလုံး ဘေးအန္တရာယ်မဖြစ်စေရေးအတွက် သတိထား ဆောင်ရွက်ကြရန် ထိုင်း ဘုရင်က မိန့်ကြားထားကြောင်း Thai PBS ရုပ်သံ သတင်းဌာနမှ ထုတ်လွှင့်ခဲ့သည်။

ယခုအခါ ထမ်လုံခွန်နမ့်လိုဏ်ဂူ ကယ်ဆယ်ရေးစခန်း၌ လာရောက်ကြသူများထဲတွင် ဆံပင်ညှပ်လိုသူများအတွက် Royal Thai Police မှ အခမဲ့ ဆံပင်ညှပ်ပေးလျက်ရှိသည်။ ဇူလိုင် ၄ ရက် ဒေသစံတော်ချိန် ည ၆ နာရီကျော်က ကယ်ဆယ်ရေးလုပ်ငန်းများ ဆောင်ရွက်နေသည့် ထမ်လုံခွန်နမ့်လိုဏ်ဂူသို့ မိုင်းဖုန်းဆရာတော် တတိယအကြိမ် ကြွရောက်ခဲ့ပြီး လူငယ်ဘောလုံးအသင်းဝင် ၁၃ ဦးအတွက် အန္တရာယ်ကင်းပရိတ်တရားတော်များ ရွတ်ဖတ်ပေးခဲ့သည်။ ဆရာတော်သည် ဇွန် ၂၉ ရက်နှင့် ၃၀ ရက်တို့တွင်လည်း ကြွရောက်ဆုတောင်းမေတ္တာ ပို့သပေးခဲ့ကြောင်း သိရသည်။

ယနေ့တွင် မယ်ဆိုင်မြို့ ပုံဖာရပ်ကွက် ဒွိုင်းနန်းနွန်းတောင်ခြေရှိ ထမ့်လုံခွန်နမ့်လိုဏ်ဂူ အနီးတစ်ဝိုက်၌ မိုးမရွာဘဲ ရာသီဥတု သာယာနေသောကြောင့် လူငယ်ဘောလုံးအသင်းဝင်များအား ဆရာဝန်၊ သူနာပြုများက အနီးကပ် ကျန်းမာရေးစောင့်ရှောက်မှုများပေးလျက်ရှိပြီး အထူးကယ်ဆယ်ရေး အဖွဲ့ဝင်များက ကယ်ဆယ်ရေးလုပ်ငန်းများကို အရှိန်အဟုန်မြှင့် ဆောင်ရွက်လျက်ရှိကြောင်း ထိုင်းနိုင်ငံမှလာသည့် သတင်းများအရ သိရသည်။ **ပွင့်သစ္စာ**

❍ စာမျက်နှာ ၁၀ မှ

(d) (i)

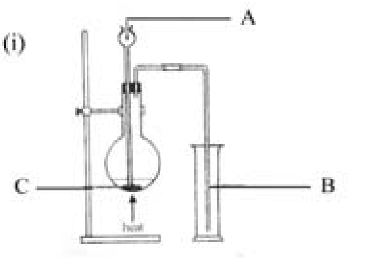

A gas "B" is obtained by heating sodium sulphite and dilute sulphuric acid.
What is gas "B"?
Write down the symboled equation only.
Label the "A" and "C".
The gas "B" is collected by the upward displacement of air. Why?

(ii) Give equations for the two reactions which show the oxidizing property of chlorine.

(e) (i) Some ammonium chloride was dissolved in water and the solution had a pH of 5. Explain this result clearly.

(ii) Calculate the molarity of a solution prepared by adding 100g of pure sodium carbonate to sufficient water to make 2.00 dm^3 of solution.
(O =16, Na = 23, C = 12)

(f) (i) Give an account of extraction of lead by heating the galena ore.

(ii) Explain what happen when aquous sodium hydroxide is added separately to aqueous solutions of copper(II) sulphate and zinc sulphate respectively until it is present in excess.

လျှပ်စစ်သုံးလျှင်
သတိယှဉ်
ဝန်အားမမျှ မသုံးရ

စာရေးဆရာ၊ ပန်းချီဆရာ၊ ကဗျာဆရာ လေရှူး(ခ)ကောင်းဇော် ကွယ်လွန်

မန္တလေး ဇူလိုင် ၅

မန္တလေးမြို့မှ ထင်ရှားသော စာရေးဆရာ၊ ကာတွန်းဆရာ၊ ပန်းချီဆရာ လေရှူး(ခ)ကောင်းဇော် အသက် ၆၆ နှစ်သည် ဇူလိုင် ၅ ရက် မွန်းတည့် ၁၂ နာရီတွင် မန္တလေး အထွေထွေရောဂါကုဆေးရုံကြီး၌ ကျောက်ကပ်ရောဂါဖြင့် ကွယ်လွန်ခဲ့ကြောင်း သိရသည်။

ဆရာလေရှူးကို ၁၉၅၂ ခုနှစ် ဖေဖော်ဝါရီ ၁၈ ရက်တွင် အဘ ဦးစိန်မောင်၊ အမိဒေါ်ခင်စိန်တို့မှ မိတ္ထီလာမြို့၌ မွေးဖွားခဲ့ပြီး အမည်ရင်း ဦးခင်ဇော်ဖြစ်သည်။ ဆရာသည် မိတ္ထီလာမြို့ အလက ၁၊ အထက ၂ နှင့် အထက ၃ တို့တွင် ပညာသင်ကြားခဲ့ပြီး ၁၉၇၂ ခုနှစ်တွင် အခြေခံပညာအထက်တန်း စာမေးပွဲကို (ခ)အဆင့်ဖြင့် အောင်မြင်ခဲ့သည်။

ဆုရရှိခဲ့

ထို့နောက် ၁၉၇၆ ခုနှစ်တွင် မန္တလေးမြို့သို့ မိဘများနှင့်အတူ ပြောင်းရွှေ့လာခဲ့ပြီး ဟံသာဝတီ သတင်းစာ၌ ကာတွန်းများ စတင်ရေးဆွဲခဲ့ကြောင်း၊ ကျွန်တော်နှင့် သီဟဗာဟုအပါအဝင် ကာတွန်းလုံးချင်းသုံးအုပ်ထုတ်ဝေခဲ့ကာ ဂျပန်နိုင်ငံ၌ ၂၀၀၆ ခုနှစ်မှ ၂၀၁၁ ခုနှစ်အထိ ကျိုတို နိုင်ငံတကာ ကာတွန်းပြိုင်ပွဲနှင့် ကိုရီးယားနိုင်ငံ ဒေးဂျုံး နိုင်ငံတကာ ကာတွန်းပြိုင်ပွဲ (၂၀၀၅-၂၀၁၁)တို့တွင် ဝင်ရောက်ယှဉ်ပြိုင်ခဲ့ပြီး စုစုပေါင်း ဆု ၁၀ ဆု ရရှိခဲ့ကြောင်း သိရသည်။

ထို့ပြင် ကောင်းဇော်အမည်ဖြင့် ပန်းချီရေးဆွဲခဲ့၍ တစ်ကိုယ်တော် ပန်းချီပြပွဲများ ပြသခဲ့သည့်အပြင် စာနယ်ဇင်းအသီးသီးတွင် ကာတွန်းသုံးထောင်ကျော်၊ ဝတ္ထုဆောင်းပါး ခြောက်ရာကျော်ရေးခဲ့ပြီး ဟာသလုံးချင်း ဝတ္ထု ခုနစ်ပုဒ်၊ ရသ၊ သုတ ဆောင်းပါးလုံးချင်း သုံးအုပ် ထုတ်ဝေခဲ့သည်။

ဆောင်ရွက်ခဲ့

ဆရာလေရှူးသည် မန္တလေး ကာတွန်းဆရာများ လူမှုကူညီရေးအသင်းဥက္ကဋ္ဌအဖြစ် ဆောင်ရွက်ခဲ့ပြီး မကွယ်လွန်မီအချိန်အထိ အမှတ် ၅၅၊ ၆၇ လမ်း၊ ၃၈ လမ်းနှင့် ၃၉ လမ်းကြား မဟာမြိုင် ၁ ရပ်ကွက်၊ မဟာအောင်မြေမြို့နယ်တွင် ဇနီး ဒေါ်လှလှမြင့်၊ သမီး မမိုးမိုးသိမ့်တို့နှင့်အတူ နေထိုင်ခဲ့ကြောင်း သိရသည်။

မင်းထက်အောင်(မန်းကိုယ်ပွား)

ကော့ကရိတ်မြို့ အထက၌ အသိပညာပေးဟောပြော

ကော့ကရိတ် ဇူလိုင် ၅

ကရင်ပြည်နယ်ရဲတပ်ဖွဲ့ ပြည်နယ်ရဲတပ်ဖွဲ့မှူး၊ ကော့ကရိတ်ခရိုင်ရဲတပ်ဖွဲ့မှူး၊ မြို့နယ်ရဲတပ်ဖွဲ့မှူးတို့၏ စီစဉ်ကြီးကြပ်မှုဖြင့် ဇူလိုင် ၄ ရက် နံနက် ၉ နာရီခွဲက ဒုရဲမှူး ထူးအောင်နှင့် ယာဉ်ထိန်းတပ်ဖွဲ့စုမှူး ဒုရဲမှူး ထွန်းထွန်းတို့က သက်ငယ်မုဒိမ်းမှုနှင့် ယာဉ်စည်းကမ်း၊ လမ်းစည်းကမ်း ပညာပေးဟောပြောမှုကို ကော့ကရိတ်မြို့ အမှတ် ၇ ရပ်ကွက် ပိတောက်လမ်းရှိ တောင်ပေါ်ရပ် အထက်တန်းကျောင်း၌ ကျင်းပရာ ကျောင်းအုပ်ဆရာကြီး ဦးမင်းမြင့်ဦးနှင့် ဆရာ ဆရာမများ၊ ကျောင်းသား ကျောင်းသူများ စုစုပေါင်း ၃၅၀ တက်ရောက်ကြသည်။

အလားတူ ကော့ကရိတ်မြို့နယ် ရပ်ကွက်၊ ကျေးရွာများရှိ အခြေခံပညာအထက်တန်းကျောင်း၊ အလယ်တန်းကျောင်း အသီးသီးတို့၌ အသိပညာပေး ဟောပြောပွဲများ ဆက်တိုက်ကျင်းပလျက်ရှိကြောင်း သိရသည်။ **မြို့နယ်ရဲတပ်ဖွဲ့**

ရန်ကုန်တိုင်းဒေသကြီးအတွင်းရှိ ပြည်သူ့အရောင်းအိမ်ရာများမှ အိမ်ခန်းပေါင်း ၈၆၄ ခန်း ဇူလိုင်လနောက်ဆုံးပတ်တွင် မဲနှိုက်ရောင်းချမည်

ရန်ကုန် ဇူလိုင် ၅

ရန်ကုန်တိုင်းဒေသကြီးအစိုးရအဖွဲ့ ပြည်သူ့အိမ်ရာစီမံကိန်းများ ရောင်းချရေး ကြီးကြပ်မှုကော်မတီက တိုင်းဒေသကြီးအတွင်း မြို့နယ်အသီးသီးရှိ ပြည်သူ့အရောင်းအိမ်ရာများမှ အိမ်ခန်းပေါင်း ၈၆၄ ခန်းအား ဇူလိုင်လ နောက်ဆုံးပတ်တွင် မဲနှိုက်ရောင်းချပေးသွားမည်ဖြစ်ကြောင်း ရန်ကုန်တိုင်းဒေသကြီး မြို့ပြနှင့် အိမ်ရာ ဖွံ့ဖြိုးရေးဦးစီးဌာနမှ သိရသည်။

"အိမ်ခန်းဝယ်ယူခွင့် တင်ပြလာတဲ့ လျှောက်လွှာ ၆၀၂၇ အတွက် တန်းစီဇယားကို ပြီးခဲ့တဲ့ ဇွန် ၂၅ ရက်က ပြည်သူတွေဘက်က ပြည်သူ့ကိုယ်စား လွှတ်တော်ကိုယ်စားလှယ်တွေ၊ ဌာနဆိုင်ရာတာဝန်ရှိသူတွေ၊ အိမ်ရာကော်မတီဝင်တွေရှေ့မှာ ကျောင်းသားလူငယ်လေးတွေက မဲနှိုက်ပေးခဲ့ပါတယ်။ တန်းစီဇယားမှာပါတဲ့ အစဉ်အတိုင်း ပထမအသုတ်ကို ရောင်းချသွားမှာပါ"ဟု တိုင်းဒေသကြီး မြို့ပြနှင့် အိမ်ရာဖွံ့ဖြိုးရေးဦးစီးဌာန ဒုတိယညွှန်ကြားရေးမှူး ဦးခင်ဇော်က ပြောသည်။

၎င်းကဆက်လက်၍ "တကယ် နေစရာအခက်အခဲရှိတဲ့လူတွေကို ရောင်းချပေးချင်တဲ့အတွက် သေချာစိစစ်ပြီး စနစ်တကျ ဆောင်ရွက်ခဲ့ပါတယ်၊ ဇူလိုင် ၂၅ ရက်၊ ၂၆ ရက်မှာ ဝယ်ယူခွင့်ရရှိတဲ့သူ ၈၀၀ ကျော်ကို မီဒီယာတွေအားလုံးခေါ်ပြီး ဒီရုံးမှာ မဲနှိုက်မှာဖြစ်ပါတယ်" ပြောသည်။

ယခုရောင်းချမည့် အိမ်ရာများမှာ သယ်နင်းကျွန်းကြီးပွားရေးအိမ်ရာ၊ ဒဂုံမြို့သစ် ဆိပ်ကမ်းမြို့နယ်ရှိ ယုဇနအိမ်ရာ၊ ကနောင်အိမ်ရာ၊ ဒဂုံမြို့သစ်တောင်ပိုင်း အင်း၀ အိမ်ရာ၊ မြောက်ဥက္ကလာ ရွှေပေါက်ကံအိမ်ရာ၊ ရွှေပြည်သာမြို့နယ်ရှိ အိမ်ရာ၊ လှိုင်သာယာမြို့နယ်ရှိ ထီးလှိုင်ရှင်အိမ်ရာနှင့် ရွှေလင်ဗန်းအိမ်ရာများဖြစ်ကြောင်း သိရသည်။

အိမ်ရာလျှောက်ထားသူ လျှောက်လွှာရှင်များအနေဖြင့် တန်းစီဇယားတွင် မိမိတို့၏အမည် မည်သည့်နေရာတွင်ပါရှိသည်ကို ဇူလိုင် ၁၀ ရက်တွင် ခရိုင်အထွေထွေအုပ်ချုပ်ရေးမှူးရုံးများနှင့် မြို့ပြနှင့်အိမ်ရာ ဖွံ့ဖြိုးရေးဦးစီးဌာန ရန်ကုန်တိုင်းဒေသကြီးတို့တွင် သွားရောက်ကြည့်ရှုနိုင်မည်ဖြစ်ကြောင်း သိရသည်။

ပြည်သူ့အရောင်းအိမ်ရာ ဝယ်ယူခွင့် တန်းစီဇယားတွင် လူမှုရေးအုပ်စု(ပြည်သူ၊ နိုင်ငံ့ဝန်ထမ်း၊ ပုဂ္ဂလိကဝန်ထမ်း၊ အငြိမ်းစား)၊ ဝင်ငွေအုပ်စု(ပထမအုပ်စု ငါးသိန်းနှင့် အောက်၊ ဒုတိယအုပ်စု ငါးသိန်းနှင့်အထက်) ဖြင့်ခွဲခြားဖော်ပြထားမည်ဖြစ်ကြောင်း သိရသည်။

တန်းစီဇယားတွင် အရောင်ဖြင့် ဖော်ပြထားသော လျှောက်ထားသူများသည် ပထမအသုတ် ဝယ်ယူခွင့်ရရှိသူများဖြစ်ပြီး ကျန်ရှိသော တန်းစီဇယားပါ လျှောက်ထားသူများကို နောင်တွင် ထပ်မံဆောက်လုပ်မည့် တိုက်ခန်းများအား တန်းစီဇယားပါအတိုင်း ဆက်လက်ရောင်းချပေးသွားမည်ဖြစ်ကြောင်း သိရသည်။

တန်းစီဇယားအရ ပထမအသုတ် ဝယ်ယူခွင့်ရရှိသူများသည် ကာယကံရှင်ကိုယ်တိုင် နိုင်ငံသားစိစစ်ရေးကတ်ပြားမူရင်းနှင့်အတူ ဇူလိုင် ၁၁ ရက်မှစတင်ပြီး ၂၀ ရက် နောက်ဆုံးထားကာ မြို့ပြနှင့် အိမ်ရာဖွံ့ဖြိုးရေးဦးစီးဌာန (ရန်ကုန်တိုင်းဒေသကြီး ညွှန်ကြားရေးမှူးရုံး) ဒုတိယထပ်သို့ လာရောက်၍ မိမိဝယ်ယူလိုသော တိုက်ခန်းနှင့် ပတ်သက်သည့် အချက်အလက်များ အတည်ပြုဖြည့်စွက်ရမည်ဖြစ်ကြောင်း သိရသည်။

ပထမအသုတ် ဝယ်ယူခွင့်ရရှိသူများအတွက် တိုက်ခန်းနေရာ မဲနှိုက်ခြင်းကို ဇူလိုင် ၂၅ ရက်နှင့် ၂၆ ရက်တို့တွင် မြို့ပြနှင့် အိမ်ရာဖွံ့ဖြိုးရေးဦးစီးဌာန (ရန်ကုန်တိုင်းဒေသကြီး ညွှန်ကြားရေးမှူးရုံး) ဒုတိယထပ်တွင် ပြုလုပ်သွားမည်ဖြစ်ကြောင်း သိရသည်။

ထို့ပြင် မဲနှိုက်ဝယ်ယူခွင့်ရရှိသူများအား အချက်အလက်များ စိစစ်ခြင်း၊ ဘဏ်ချေးငွေရယူသူများအတွက် ဘဏ်မှ စိစစ်ခြင်းများ ပြုလုပ်ပြီး စည်းမျဉ်း စည်းကမ်းနှင့် ကိုက်ညီသူများကိုသာ ရောင်းချပေးသွားမည်ဖြစ်ကြောင်း ပြည်သူ့အိမ်ရာစီမံကိန်းများ ရောင်းချရေးကြီးကြပ်မှုကော်မတီမှ သိရသည်။

ပထမဆုံးအကြိမ်အဖြစ် ရန်ကုန်တိုင်းဒေသကြီးအစိုးရအဖွဲ့မှ ပြည်သူ့အိမ်ရာစီမံကိန်းများ ရောင်းချရေးကြီးကြပ်မှုကော်မတီက တိုင်းဒေသကြီးအတွင်း မြို့နယ်အသီးသီးရှိ ရောင်းချမည့်အိမ်ခန်းများကို ရောင်းချနိုင်ရေး လျှောက်လွှာခေါ်ယူခဲ့ရာ တိုက်ခန်းဝယ်ယူခွင့်လျှောက်လွှာ ၆၀၂၇ စောင်ထဲမှ ဝင်ငွေပေါ်မူတည်ပြီး ငါးသိန်းအောက်ကို ပထမအုပ်စုနှင့် ငါးသိန်းအထက်ကို ဒုတိယအုပ်စု နှစ်မျိုးခွဲခြားထားကြောင်းနှင့် ပထမအုပ်စုအတွက် အိမ်ခန်း ၇၀၃ ခန်း၊ ဒုတိယအုပ်စုအတွက် အိမ်ခန်း ၁၆၁ ခန်း စုစုပေါင်း ၈၆၄ ခန်းကို မဲနှိုက်ရောင်းချခြင်းဖြစ်ကြောင်း သိရသည်။

သီသီမင်း

လေဘာတီရုပ်တုကြီး၏ အောက်ခံအုတ်ခုံပေါ်သို့တက်ရောက်ကာ ဆန္ဒပြသူအမျိုးသမီးကို ထိန်းသိမ်း

နယူးယောက် ဇူလိုင် ၅
ဥပဒေမဲ့ ခိုးဝင်လာသော ရွှေ့ပြောင်းအခြေစိုက်သူမိသားစုဝင်များမှ ကလေးသူငယ်များအား မိဘများ(အုပ်ထိန်းသူများ)နှင့် သီးခြားထားရှိသည့် အစီအစဉ်တစ်ရပ်ကို အမေရိကန်သမ္မတ ဒေါ်နယ်ထရန့်၏ အစိုးရအဖွဲ့က ဆောင်ရွက်ခြင်းနှင့်ပတ်သက်၍ ဆန္ဒပြကန့်ကွက်သူ အမျိုးသမီးတစ်ဦးသည် နယူးယောက်မြို့၏ ပင်လယ်ဆိပ်ကမ်းကို စီးမိုးထားသော လေဘာတီရုပ်တုကြီး၏ အောက်ခံအုတ်ခုံပေါ်သို့ တက်ရောက်ကာ ရင်သပ်ရှုမောဖွယ်ရာကောင်းအောင် ဆန္ဒပြခဲ့သည့်ဖြစ်ရပ် ဇူလိုင် ၄ ရက်က ဖြစ်ပွားခဲ့ကြောင်း၊ ယင်းဆန္ဒပြသူ အမျိုးသမီးကို ရဲတပ်ဖွဲ့က ထိန်းသိမ်းလိုက်ရကြောင်း အေအက်ဖ်ပီသတင်းဌာနက ဇူလိုင် ၅ ရက်တွင် သတင်းထုတ်ပြန်သည်။

အမေရိကန် လွတ်လပ်ရေးနေ့ (ဇူလိုင် ၄ ရက်)တွင် လေဘာတီရုပ်တုကြီး၏ အောက်ခံအုတ်ခုံပေါ်သို့ တွယ်တက်ကာ ဆန္ဒပြသူ အမျိုးသမီးတစ်ဦးကို ရဲတပ်ဖွဲ့ဝင်များက ညှိနှိုင်းဆွေးနွေးခဲ့ပြီးနောက် ဘေးကင်းရာသို့ ရွှေ့ပြောင်းပေးခဲ့ကာ ထိန်းသိမ်းခဲ့ရသည်။

လေဘာတီရုပ်တုကြီးသည် ပြည်ပမှ ရွှေ့ပြောင်းဝင်ရောက်လာသူများကို ကြိုဆိုသည့် အထိမ်းအမှတ်ရုပ်တုကြီးအဖြစ် ဒဏ္ဍာရီသဖွယ် ပြောဆိုလာခဲ့ကြသည့် အမှတ်သင်္ကေတ တစ်ရပ်ဖြစ်သည်။

'အမြင့်သို့ တက်ပါ၊ ဆန့်ကျင်ပါ' ဟူ၍ စာတန်းပါရှိသော တီရှပ်အင်္ကျီ ဝတ်ဆင်ထားသူ အမျိုးသမီးသည် တရားမဝင် ရွှေ့ပြောင်းဝင်ရောက်လာသူ မိသားစုများမှ ကလေးများ သူတို့၏ မိဘများနှင့် ပြန်လည်ပေါင်းစည်းနိုင်ချိန်ရောက်မှသာလျှင် ဆန္ဒပြမှု အဆုံးသတ်မည်ဟု ပြောကြားခဲ့သည်။

ရုပ်တုကြီး၏ အုတ်ခုံပေါ်မှ အောက်သို့ ပြန်ဆင်းရန် ရဲတပ်ဖွဲ့ဝင်များက တိုက်တွန်းမှုကို ၎င်းက ဆန့်ကျင်ခဲ့ကြောင်း၊ သို့ဖြစ်၍ ရဲတပ်ဖွဲ့က ထိန်းသိမ်းလိုက်ရပြီး ပိုင်နက်ကျူးလွန်မှုနှင့် မူမမှန်သော ပြုမူမှုတို့ အပါအဝင် စွဲချက်အများအပြားတင်ရန် ပြင်ဆင်ဆောင်ရွက်ခဲ့သည်။

ရဲတပ်ဖွဲ့ဝင်များအား တုံ့ပြန်ပြောဆိုပုံအရ ယင်းအမျိုးသမီးသည် ဆန္ဒပြနေခြင်းဖြစ်သည်ဟု မိမိတို့ယူဆကြောင်း တာဝန်ရှိသူတစ်ဦးက ပြောကြားသည်။

ရုပ်တုကြီး၏ အုတ်ခုံပေါ်တွင် လေးနာရီခန့်ရှိနေခဲ့သော အဆိုပါအမျိုးသမီးမှာ မည်သူမည်ဝါဖြစ်သည်ကို မသိရပေ။

လေဘာတီရုပ်တုကြီး၏ အုတ်ခုံပေါ် ရှိနေခဲ့သော အမျိုးသမီးကို ဖယ်ရှားနိုင်ရန် လုပ်ဆောင်ရာတွင် အမေရိကန်အမျိုးသားဥယျာဉ် ရဲတပ်ဖွဲ့ကို နယူးယောက် ရဲတပ်ဖွဲ့က အကူအညီပေးခဲ့ရသည်။

အေအက်ဖ်ပီ

ဖမ်းဆီးခံဂျပန်နိုင်ငံသားများအရေးဆွေးနွေးရန် ဝန်ကြီးချုပ် အာဘေး မြောက်ကိုရီးယားခေါင်းဆောင်နှင့် တွေ့ဆုံမည်

ကျိုတို ဇူလိုင် ၅
မြောက်ကိုရီးယားနိုင်ငံ၏ ဖမ်းဆီးခေါ်ဆောင်သွားခြင်းခံထားရသော ဂျပန်နိုင်ငံသားများအရေးနှင့် ပတ်သက်ပြီး မြောက်ကိုရီးယားနိုင်ငံခေါင်းဆောင် ကင်ဂျုံအန်နှင့် တွေ့ဆုံရန် စီစဉ်မှုများ လုပ်ဆောင်လျက်ရှိသည်ဟု ဂျပန်နိုင်ငံဝန်ကြီးချုပ် ရှင်ဇိုအာဘေးက ယနေ့ပြောကြားခဲ့သည်။

ဝန်ကြီးချုပ်အာဘေးက မြောက်ကိုရီးယားသူလျှိုများ၏ ဖမ်းဆီးခြင်းကို ခံခဲ့ရသော ဂျပန်နိုင်ငံသူ ဟီတိုမီဆိုဂါနှင့် တွေ့ဆုံခဲ့သည်။

အဆိုပါအစည်းအဝေးသို့ မြောက်ကိုရီးယားနိုင်ငံမှ ပြန်လည်ရောက်ရှိလာသော ဖမ်းဆီးခံဂျပန်နိုင်ငံသားများ နေထိုင်ရာ မြို့တော်သုံးခု၏ မြို့တော်ဝန်များ တက်ရောက်ခဲ့ကြောင်း သိရသည်။

မြို့တော်ဝန်များက အဆိုပါကိစ္စရပ်နှင့်ပတ်သက်ပြီး ပြုံယမ်းနှင့် တိုက်ရိုက်စေ့စပ်ညှိနှိုင်းမှုများ စတင်လုပ်ဆောင်သင့်ကြောင်း ဗဟိုအစိုးရအား တိုက်တွန်းပြောကြားခဲ့သည်။

မြောက်ကိုရီးယားနိုင်ငံတွင် ကျန်ရစ်လျက်ရှိသော ဖမ်းဆီးခံ ဂျပန်နိုင်ငံသားများအရေးနှင့် ပတ်သက်ပြီး သူ့အနေဖြင့် လွန်စွာပူဆွေးဝမ်းနည်းလျက်ရှိကြောင်း ဂျပန်နိုင်ငံသူ ဟီတိုမီဆိုဂါက ပြောကြားခဲ့သည်။

ထို့ပြင် ဖမ်းဆီးခံထားရသော မိသားစုများအား ကူညီထောက်ပံ့မှုများ လုပ်ဆောင်ပေးရန် ဝန်ကြီးချုပ် ရှင်ဇိုအာဘေးအား ဟီတိုမီဆိုဂါက တောင်းဆိုခဲ့သည်။

ဝန်ကြီးချုပ်အာဘေးသည် ဖမ်းဆီးခံထားရသော ဂျပန်နိုင်ငံသားများအရေးနှင့်ပတ်သက်ပြီး မြောက်ကိုရီးယားခေါင်းဆောင် ကင်ဂျုံအန်နှင့် ညှိနှိုင်းမှုများ ကြိုးစားလုပ်ဆောင်သွားမည်ဟု ဆုံးဖြတ်ထားကြောင်း ဝန်ကြီးချုပ်က ပြောကြားခဲ့သည်။ သို့သော် စေ့စပ်ညှိနှိုင်းမှုများသည် လွယ်ကူမှုမရှိနိုင်ကြောင်း ဝန်ကြီးချုပ်က ဆိုသည်။

ဂျပန်နှင့်မြောက်ကိုရီးယားနိုင်ငံအကြား အပြန်အလှန်ယုံကြည်မှုကင်းမဲ့မှုများကို အဆုံးသတ်ခဲ့ပြီဖြစ်ကြောင်းနှင့် နှစ်နိုင်ငံသံတမန်ဆက်ဆံရေး သမိုင်းစာမျက်နှာအသစ်များ စတင်ဖွင့်လှစ်လိုက်ပြီဖြစ်ကြောင်း ဝန်ကြီးချုပ်က ပြောကြားခဲ့သည်။

လွန်ခဲ့သောလက ဝန်ကြီးချုပ် အာဘေးသည် ဖမ်းဆီးခြင်းခံခဲ့ရသော ဂျပန်နိုင်ငံသားအချို့၏ မိသားစုဝင်ဆွေမျိုးများကို တွေ့ဆုံခဲ့ကြောင်း သိရသည်။

အင်န်အိတ်ချ်ကေ

ထိုင်းနိုင်ငံနှင့် ချိတ်ဆက်နိုင်သော ရထားလမ်းပိုင်းကို ကမ္ဘောဒီးယား၌ ပြန်လည်ဖွင့်လှစ်ပြီ

ဖနောင်ပင် ဇူလိုင် ၅
ကမ္ဘောဒီးယားနိုင်ငံ မြို့တော်ဖနောင်ပင်မှ အိမ်နီးချင်းထိုင်းနိုင်ငံနယ်စပ်သို့ သွားရောက်နိုင်သည့် ရထားလမ်း၏ နောက်ဆုံးလမ်းပိုင်းကို ဇူလိုင် ၄ ရက်တွင် ကမ္ဘောဒီးယားနိုင်ငံက ပြန်လည်ဖွင့်လှစ်လိုက်ကြောင်း၊ ၄၅ နှစ်တာကာလအတွင်း အဆိုပါလမ်းပိုင်းကို ပြန်လည်ဖွင့်လှစ်ခြင်းဖြစ်ကြောင်း အေအက်ဖ်ပီသတင်းဌာနက ရေးသားဖော်ပြသည်။

ထိုင်းနှင့် ကမ္ဘောဒီးယားနှစ်နိုင်ငံအကြား ကုန်သွယ်သွားလာရာတွင် ခရီးသွားလာရချိန် လျှော့ချနိုင်ရေးနှင့် ကုန်သွယ်မှုတိုးမြှင့်နိုင်ရေးတို့အတွက် ရည်မှန်းကာ အဆိုပါရထားလမ်း၏ကွင်းဆက်ပြတ်နေသည့် လမ်းပိုင်းများကို ချိတ်ဆက်နိုင်ရန် အာရှဖွံ့ဖြိုးရေးဘဏ်(အေဒီဘီ)၏ ထောက်ပံ့ငွေ အမေရိကန်ဒေါ်လာ ၁၃ သန်း အကုန်အကျခံကာ ၂၀၀၉ ခုနှစ်မှစ၍ လုပ်ကိုင်လာခဲ့သည်။

ဇူလိုင် ၄ ရက် နံနက်ပိုင်းတွင် ကမ္ဘောဒီးယားနိုင်ငံ အနောက်မြောက်ပိုင်း ပါဆက်ပြည်နယ်မှ မြို့တော်ဖနောင်ပင်သို့ ရထားတစ်စင်းခုတ်မောင်းခဲ့ကြောင်း၊ ကမ္ဘောဒီးယားနှင့် ထိုင်းနိုင်ငံအကြား ချိတ်ဆက်သည့် ရထားလမ်း၏ နောက်ဆုံးလမ်းပိုင်းတွင် ရထားများ ခုတ်မောင်းနိုင်တော့မည်ဖြစ်ကြောင်း ကမ္ဘောဒီးယား သယ်ယူပို့ဆောင်ရေးဌာနဝန်ကြီး ဆွန်ကန်သိုက ပြောကြားသည်။

ဇူလိုင် ၄ ရက်သည် ကမ္ဘောဒီးယားနိုင်ငံ၏သမိုင်းဝင်နေ့တစ်နေ့ဖြစ်ကြောင်း ၎င်းက ပြောကြားသည်။

ထိုင်းနှင့် ကမ္ဘောဒီးယားနှစ်နိုင်ငံအကြား နယ်စပ်ဖြတ်ကျော် ရထားခုတ်မောင်းနိုင်ရေးအတွက် သဘောတူညီမှုတစ်ရပ် မရှိသေးသော်လည်း မကြာမီတွင် ယင်းသဘောတူညီမှုကို လက်မှတ်ရေးထိုးနိုင်မည်ဟု နှစ်နိုင်ငံစလုံးက မျှော်လင့်ကြောင်း ဝန်ကြီးဆွန်က ပြောကြားသည်။

ကမ္ဘောဒီးယားနိုင်ငံ၏ ရထားလမ်းအများစုကို ပြင်သစ်ကိုလိုနီဘဝသို့ ကျရောက်စဉ်အတွင်း တည်ဆောက်ခဲ့ခြင်းဖြစ်သည်။ စစ်အေးခေတ်ကာလအတွင်း ပြည်တွင်းလက်နက်ကိုင်တိုက်ခိုက်မှုများကြောင့် ရထားလမ်းပိုင်းများ ပျက်စီးခဲ့ရသည်။

ထိုင်းနယ်စပ်မြို့ ပွိုင်ပက်အနီးရှိ အလျား ၄၈ ကီလိုမီတာရှိ ရထားလမ်းပိုင်းမှာ ၁၉၇၃ ခုနှစ်အတွင်း စစ်ကြောင့် ပျက်စီးခဲ့ရသည်။

မြို့တော်ဖနောင်ပင်သို့ ဦးတည်သော ရထားလမ်းပိုင်းကိုလည်း သံလမ်းတည်ရှိမှုအခြေအနေဆိုးရွားမှုကြောင့် ဆယ်စုနှစ်တစ်စုကြာမျှ ပိတ်သိမ်းထားခဲ့ရသည်။ **အေအက်ဖ်ပီ**

အမေရိကန်ထုတ်ကုန်များကို သပိတ်မှောက်ရန် ကနေဒါပြည်သူများ လှုံ့ဆော်လျက်ရှိ

အော်တဝါ ဇူလိုင် ၅ - အမေရိကန်သမ္မတ ဒေါ်နယ်ထရန့်က ကနေဒါနိုင်ငံနှင့် ကုန်သွယ်ရေးစစ်ပွဲကို အစပျိုးခဲ့ပြီး ကနေဒါဝန်ကြီးချုပ် ဂျပ်စတင် ထရူးဒေါအား တိုက်ခိုက်မှုပြုလုပ်ခဲ့ပြီးနောက် ကနေဒါနိုင်ငံသားများက အမေရိကန်ထုတ်ကုန်များကို သပိတ်မှောက်ခြင်း၊ အမေရိကန်ပြည်ထောင်စုသို့ အပန်းဖြေခရီး သွားရောက်ခြင်းမှ ရှောင်ရှားခြင်းတို့ ပြုလုပ်လျက်ရှိကြကြောင်း ဒေသဆိုင်ရာ သတင်းဌာနများက ဇူလိုင် ၅ ရက်တွင် သတင်းထုတ်ပြန်သည်။

ပြည်တွင်းဖြစ်ကို အားပေးပါ၊ အမေရိကန်ထုတ်ကုန်များကို သပိတ်မှောက်ကြ၊ အမေရိကန်ကို သပိတ်မှောက် စသည့်ရေးသားဖော်ပြချက်များနှင့်အတူ ကနေဒါပြည်သူတို့က ဆိုရှယ်မီဒီယာမှတစ်ဆင့် လှုံ့ဆော်လျက်ရှိကြသည်ဆို၏။

မိမိတို့၏ နိုင်ငံသည် လည်ပတ်ရန် အထူးကောင်းမွန်လှသည့် နိုင်ငံဖြစ်သဖြင့် ကနေဒါနိုင်ငံသားများအနေဖြင့် ပြည်တွင်းမှာပင် အလည်အပတ်သွားရောက်ရန် မိမိတိုက်တွန်းအားပေးလိုကြောင်း၊ သို့ရာတွင် ပြည်တွင်း၌သော်လည်းကောင်း၊ ပြည်ပသို့သော်လည်းကောင်း မိမိ၏နိုင်ငံသားများ လွတ်လပ်စွာသွားလာခွင့်ကို ပိတ်ပင်ရန် အစိုးရက စီစဉ်နေခြင်းမရှိကြောင်း ဝန်ကြီးချုပ် ထရူးဒေါက ပြောကြားခဲ့သည်။

အမေရိကန်အစိုးရအဖွဲ့၏ သွင်းကုန်ခွန်သစ်ကောက်ယူရေး အစီအစဉ်ကို တုံ့ပြန်သည့်အနေဖြင့် ကနေဒါနိုင်ငံသားများအနေဖြင့် အမေရိကန်ကုန်ပစ္စည်းများအပေါ် သပိတ်မှောက်ခြင်း၊ အမေရိကန်ပြည်ထောင်စုသို့ အလည်အပတ်သွားရောက်ခြင်းကို သပိတ်မှောက်ခြင်းပြုလုပ်ရန် သင့်၊ မသင့် သတင်းထောက်တစ်ဦးက မေးမြန်းခဲ့သည်။

ကနေဒါနိုင်ငံသားများသည် ခိုင်လုံသော အကြောင်းတရားများအရ စဉ်းစားလုပ်ကိုင်ကြမည်ဆိုပါက မိမိတို့၏နိုင်ငံသည် အထူးကောင်းမွန်လှသည့် နိုင်ငံဖြစ်ခြင်းကြောင့် ပြည်တွင်းမှာပင် အပန်းဖြေခရီးသွားရောက်ကြရန် မိမိအစဉ်အမြဲ တိုက်တွန်းလိုကြောင်း၊ အလားတူပင် ပြည်တွင်းဖြစ်ကို ဆက်လက်အားပေးစေလိုကြောင်း၊ သို့ရာတွင် မိမိပိုင် ငွေကြေးကို မိမိ၏ ရွေးချယ်မှုနှင့်အညီ သုံးစွဲရန်မှာ အရေးကြီးလှသည်ဟု မိမိယူဆကြောင်း ဝန်ကြီးချုပ်က ပြောကြားခဲ့သည်။

အေအက်ဖ်ပီ

ကမ္ဘာ့ဖလားအားကစားသတင်းများ

ကမ္ဘာ့ဖလားမှ စောစီးစွာထွက်ခဲ့ရတဲ့ စီရိုနယ်လ်ဒို ဂျူဗင်တပ်မှာ မြင်တွေ့ခွင့်ရတော့မှာလား

ပေါ်တူဂီကြယ်ပွင့်စီရိုနယ်လ်ဒိုဟာ ပေါ်တူဂီအသင်း ၁၆ သင်းအဆင့်မှာ ဥရုဂွေးအသင်းကို ရှုံးခဲ့ရတာကြောင့် ကမ္ဘာ့ဖလားအိပ်မက် မျှော်လင့်ချက်ပျက်ခဲ့ရတဲ့ နာမည်ကြီးကစားသမားတစ်ဦးဖြစ်ပြီး လက်ရှိမှာတော့ ရီးယဲလ်မက်ဒရစ်အသင်းကနေ ဂျူဗင်တပ်အသင်းကို ရောက်ရှိမယ်ဆိုတဲ့သတင်းတွေထွက်ပေါ်နေပါတယ်။

ရီးယဲလ်မက်ဒရစ်အသင်းကလည်း စီရိုနယ်လ်ဒိုရဲ့ အပြောင်းအရွှေ့နဲ့ပတ်သက်ပြီး အီတလီစီးရီးအေကလပ် ဂျူဗင်တပ်အသင်းမှ ပြောင်းရွှေ့ကြေးပေါင် ၈၈ သန်း(ယူရိုသန်း ၁၀၀)နဲ့ ကမ်းလှမ်းလာတာကို လက်ခံဖို့စီစဉ်နေတာဖြစ်ပါတယ်။

အသက်(၃၃)နှစ်အရွယ်ရှိပြီဖြစ်တဲ့ ပေါ်တူဂီစူပါစတား စီရိုနယ်လ်ဒိုဟာ ရီးယဲလ်မက်ဒရစ်အသင်းရဲ့ အဓိကဂိုးသွင်းရှင်ဖြစ်ပြီး သွင်းဂိုး ၄၅၁ ဂိုးအထိသွင်းယူထားနိုင်ခဲ့တဲ့ကစားသမားတစ်ဦးလည်းဖြစ်ပါတယ်။

ဒါပေမယ့် စီရိုနယ်လ်ဒိုဟာ သူ့ရဲ့အသက်အရွယ်အရ အနားယူဖို့နီးစပ်လာခဲ့တာဖြစ်ပြီး ပုံမှန်ခြေစွမ်းတွေပါ ပျောက်ဆုံးခဲ့ရတာကြောင့် ပြီးခဲ့တဲ့ဘောလုံးရာသီကလည်း လာလီဂါပြိုင်ပွဲမှာ ချန်ပီယံဖြစ်ခဲ့တဲ့ ဘာစီလိုနာအသင်းရဲ့အောက် ၁၇ မှတ်အကွာနဲ့ ရာသီသိမ်းခဲ့ရတာပါ။

ဒါပေမယ့် ချန်ပီယံလိဂ်ခြေစွမ်းမှာတော့ သာလွန်နေတာဖြစ်ပြီး စီရိုနယ်လ်ဒိုဟာ ပြီးခဲ့တဲ့ရာသီက ရီးယဲလ်မက်ဒရစ်အသင်းအတွက် ချန်ပီယံလိဂ်ဖလားရယူပေးနိုင်ခဲ့တာမို့ လက်ရှိမှာ ရီးယဲလ်မက်ဒရစ်အသင်းနဲ့အတူ ချန်ပီယံလိဂ်ဖလားငါးကြိမ်အထိ ဆွတ်ခူးထားနိုင်ခဲ့တာဖြစ်ပါတယ်။

ကမ္ဘာ့အကောင်းဆုံးဘောလုံးသမားဆု(ဘလွန်းဒီအောဆု)ကို ငါးကြိမ်အထိရယူနိုင်ခဲ့တဲ့ စီရိုနယ်လ်ဒိုဟာ ရီးယဲလ်မက်ဒရစ်အသင်းဥက္ကဋ္ဌ ဖလော်ရန်တီနိုပီရက်ဇ်နဲ့ ဆက်ဆံရေးအဆင်ပြေနေတာဖြစ်ပေမယ့် ဂျူဗင်တပ်အသင်းရဲ့ စိတ်ဝင်စားမှုကို ရီးယဲလ်မက်ဒရစ်အသင်းက စဉ်းစားနေတာဖြစ်ပါတယ်။

ဒါကြောင့် ရီးယဲလ်မက်ဒရစ်အသင်းရဲ့ အဓိကတိုက်စစ်မှူး စီရိုနယ်လ်ဒိုကို လာမယ့်ဘောလုံးရာသီမှာ ဂျူဗင်တပ်အသင်းနဲ့အတူ မြင်တွေ့ရမလား ဒါမှမဟုတ် ရီးယဲလ်မက်ဒရစ်အသင်းမှာပဲ ဆက်ရှိနေမလားဆိုတာ စိတ်ဝင်စားဖို့ကောင်းနေပါပြီ။

အင်္ဂလန်အသင်း ကမ္ဘာ့ဖလားဆီမီးဖိုင်နယ်တက်ရန် အခွင့်အလမ်းကောင်း ရရှိနေ

အင်္ဂလန်အသင်းသည် ကွာတားဖိုင်နယ် အဆင့်တွင် ဆွီဒင်အသင်းနှင့် ထိပ်တိုက်တွေ့ဆုံနေခြင်းကြောင့် ကမ္ဘာ့ဖလားဆီမီးဖိုင်နယ်အဆင့်တက်လှမ်းရန်နီးစပ်နေပြီဖြစ်သည်။ အင်္ဂလန်အသင်းသည် ၁၆ သင်းအဆင့်တွင် ကိုလံဘီယာအသင်းကို အနိုင်ရရှိခဲ့ပြီး ကွာတားဖိုင်နယ်အဆင့်သို့ တက်လှမ်းလာခဲ့ခြင်းဖြစ်သည်။

လက်ရှိတွင် အင်္ဂလန်အသင်းသည် ကမ္ဘာ့အဆင့်သတ်မှတ်ချက် အဆင့် ၁၂ တွင် ရပ်တည်လျက်ရှိပြီး ၁၉၆၆ ခုနှစ်က ကမ္ဘာ့ဖလားချန်ပီယံတစ်ကြိမ်ဖြစ်ထားခဲ့သည့် အသင်းဖြစ်သည်။

ဆွီဒင်အသင်းနှင့် အင်္ဂလန်အသင်းတို့၏ ကွာတားဖိုင်နယ်အဆင့်ပွဲစဉ်ကို ဇူလိုင် ၇ ရက်တွင် ရုရှားနိုင်ငံ ဆာမာရာမြို့ရှိ ဆာမာရာအရီနာတွင် ယှဉ်ပြိုင်ကစားမည်ဖြစ်ကြောင်း သိရသည်။

ဘရာဇီးနဲ့ဘယ်လ်ဂျီယံ ထိပ်တိုက်တွေ့မှုနဲ့ ပြိုင်ဆိုင်မှုပြင်းထန်မယ့် ကွာတားဖိုင်နယ်

ရုရှားနိုင်ငံက အိမ်ရှင်အဖြစ်လက်ခံကျင်းပလျက်ရှိတဲ့ ကမ္ဘာ့ဖလားပြိုင်ပွဲရဲ့ ကွာတားဖိုင်နယ်အဆင့်ပွဲစဉ်တွေကတော့ ဒီကနေ့ညပိုင်းမှာ စတင်ကစားတော့မှာဖြစ်ပါတယ်။ ဒီညမှာ ကွာတားဖိုင်နယ်အဆင့်ရဲ့ ပထမဆုံးပွဲစဉ်တွေအဖြစ် ဥရုဂွေးအသင်းနဲ့ ပြင်သစ်အသင်း၊ ဘရာဇီးအသင်းနဲ့ ဘယ်လ်ဂျီယံအသင်းတို့ ထိပ်တိုက်တွေ့ဆုံနေတာဖြစ်လို့ ပရိသတ်စိတ်ဝင်စားမှု အရှိန်မြင့်တက်နေမှာပါ။ အဲဒီမှာ စုဖွဲ့မှုအားကောင်းတဲ့နှစ်သင်းထိပ်တိုက်တွေ့ဆုံမှုဖြစ်တဲ့ဘရာဇီးအသင်းနဲ့ ဘယ်လ်ဂျီယံအသင်းပွဲစဉ်ကတော့ ပြိုင်ဆိုင်မှုပြင်းထန်ပါလိမ့်မယ်။

ဥရုဂွေး-ပြင်သစ် ည ၈း၃၀ နာရီ၊ ၆-၇-၂၀၁၈

ကမ္ဘာ့ဖလားပြိုင်ပွဲမှာ နှစ်ကြိမ်ချန်ပီယံဖြစ်ထားတဲ့ ဥရုဂွေးအသင်းနဲ့ တစ်ကြိမ်ချန်ပီယံဖြစ်ထားတဲ့ ပြင်သစ်အသင်းတို့ တွေ့ဆုံမှုက ပီအက်စ်ဂျီကစားသမားနှစ်ဦးဖြစ်တဲ့ ကာဗာနီနဲ့ မက်ပီတို့ရဲ့ ထိပ်တိုက်တွေ့ဆုံမှုဖြစ်လို့ ဘယ်ကစားသမားက ခြေစွမ်းကောင်းတွေ ပြသနိုင်မလဲဆိုတာ စောင့်ကြည့်ရမှာပါ။ ဥရုဂွေးအသင်းမှာဆိုရင် ကာဗာနီ၊ ဆွာရက်ဇ်တို့လို ကစားသမားကောင်းတွေရှိနေပေမယ့် ပြင်သစ်အသင်းမှာတော့ မက်ပီ၊ ဂရစ်ဇ်မန်း၊ ပေါ့ဘာ၊ ဂျရူးတို့လို ကစားသမားကောင်းတွေရှိနေတာကို သတိပြုရမှာပါ။ ဒီနှစ်သင်းရဲ့ ခြေစွမ်းပိုင်းကို ယှဉ်ကြည့်မယ်ဆိုရင် ဥရုဂွေးအသင်းမှာ ကစားသမားစုဖွဲ့မှု သိပ်အားမကောင်းပါဘူး။ ပြင်သစ်အသင်းကတော့ ကစားသမားတစ်ဦးချင်းစီမှာ ကောင်းမွန်တဲ့ခြေစွမ်းတွေ ပိုင်ဆိုင်ထားကြတာဖြစ်ပါတယ်။ လက်ရှိဖီဖာရဲ့ အဆင့်သတ်မှတ်ချက်မှာလည်း ဥရုဂွေးအသင်းက အဆင့် ၁၄ နေရာမှာရပ်တည်နေတာဖြစ်ပြီး ပြင်သစ်အသင်းကတော့ အဆင့် ၇ နေရာမှာ ရပ်တည်နေတာဖြစ်ပါတယ်။ ဥရုဂွေးအသင်းနဲ့ ပြင်သစ်အသင်းတို့ဟာ နောက်ဆုံးထိပ်တိုက်တွေ့ဆုံခဲ့တဲ့ နောက်ဆုံးငါးကြိမ်မှာဆိုရင် လေးပွဲအထိဂိုးမရှိသရေရလဒ်ထွက်ပေါ်ထားခဲ့တာဖြစ်ပြီး တစ်ပွဲကတော့ ဥရုဂွေးအသင်းက အနိုင်ရရှိထားတာဖြစ်ပါတယ်။ အဲဒီမှာလည်း ဥရုဂွေးအသင်းက တစ်ဂိုး-ဂိုးမရှိနဲ့ အနိုင်ရရှိထားခဲ့တာကြောင့် ဒီနှစ်သင်း ထိပ်တိုက်တွေ့ခဲ့တဲ့ နောက်ဆုံးငါးပွဲမှာ တစ်ဂိုးပဲ သွင်းယူနိုင်ခဲ့တာက ဒီနှစ်သင်းရဲ့အားပြိုင်မှုက တူညီနေတဲ့အနေအထားကို ရောက်ရှိနေတာလည်းဖြစ်ပါတယ်။ ဥရုဂွေးအသင်းရဲ့ နောက်ဆုံးကစားခဲ့တဲ့ ငါးပွဲမှာတော့ လေးပွဲအထိနိုင်ပွဲရထားပြီး တစ်ပွဲကတော့ ရှုံးထားပါတယ်။ ပြင်သစ်အသင်းကတော့ နောက်ဆုံးကစားခဲ့တဲ့ငါးပွဲမှာ သုံးပွဲနိုင်ပြီး နှစ်ပွဲကသရေကျထားတာကိုလည်း တွေ့ရမှာဖြစ်ပါတယ်။ ဥရုဂွေးအသင်းဟာ စီရိုနယ်လ်ဒိုဦးဆောင်လာတဲ့ နာမည်ကြီး ပေါ်တူဂီအသင်းကို တောင် ၁၆ သင်းအဆင့်ကနေ ကမ္ဘာ့ဖလားပြိုင်ပွဲမှ ထွက်ခွာသွားစေခဲ့တာဖြစ်ပြီး ပြင်သစ်အသင်းကလည်း မက်ဆီဦးဆောင်လာတဲ့ အာဂျင်တီးနားအသင်းကို ၁၆ သင်းအဆင့်ကနေ လှည့်ပြန်စေခဲ့တာဖြစ်ပါတယ်။ အစဉ်အလာအရလည်း ဒီနှစ်သင်းရဲ့ထိပ်တိုက်တွေ့ဆုံမှုက ပြင်းထန်နေတာဖြစ်ပေမယ့် ကစားသမားပိုင်းအင်အားပိုမိုတောင့်တင်းမှုရှိတဲ့ ပြင်သစ်အသင်းက အသာစီးရယူသွားဖို့ရှိနေပါတယ်။

ဘရာဇီး-ဘယ်လ်ဂျီယံ နံနက် ၀၁း၃၀ နာရီ၊ ၇-၇-၂၀၁၈

ဒီနှစ်သင်းမှာ တစ်ဦးချင်းခြေစွမ်းပိုင်းအရ ကောင်းမွန်နေတဲ့ ကစားသမားအများစု ပါဝင်နေတာဖြစ်လို့ ပရိသတ်အကြိုက်တွေ့စေမှာဖြစ်ပါတယ်။ ဘရာဇီးအသင်းဟာ လက်ရှိကမ္ဘာ့အဆင့်သတ်မှတ်ချက်မှာ အဆင့် ၂ နေရာမှာ ရပ်တည်နေတာဖြစ်ပြီး ဘယ်လ်ဂျီယံအသင်းကတော့ ကမ္ဘာ့အဆင့်သတ်မှတ်ချက်မှာ အဆင့် ၃ နေရာမှာရပ်တည်နေတာဖြစ်ပါတယ်။ ဘရာဇီးအသင်းက ကမ္ဘာ့ဖလားအတွေ့အကြုံပိုင်းမှာ အားသာချက်ရှိနေပြီး ကမ္ဘာ့ဖလားချန်ပီယံအဖြစ် ၁၉၅၈၊ ၁၉၆၂၊ ၁၉၇၀၊ ၁၉၉၄နဲ့ ၂၀၀၂ တို့မှာ ချန်ပီယံဖြစ်ထားတာပါ။ ဘယ်လ်ဂျီယံအသင်းကတော့ ကမ္ဘာ့ဖလားချန်ပီယံဖြစ်ထားတာမရှိသေးပါဘူး။ ဘယ်လ်ဂျီယံရဲ့ ကမ္ဘာ့ဖလားအမြင့်ဆုံးစွမ်းဆောင်နိုင်ခဲ့တာကတော့ ၁၉၈၆ ခုနှစ်က စတုတ္ထနေရာရရှိခဲ့တာပဲဖြစ်ပါတယ်။ ဒါပေမယ့် လက်ရှိခြေစွမ်းပိုင်းမှာတော့ ဘရာဇီးအသင်းမှာ နေမာ၊ ဂျီးဆပ်၊ ဝီလီယံ၊ ကော်တင်ဟို၊ ပေါလင်ဟို၊ ကေ့စ်မီရို၊ ဖာမီနို၊ ဖာနန်ဒင်ဟို၊ မာဆယ်လို၊ မာကွင်ဟို၊ ဒန်နီလို၊ ဖရက်ဒ်စတဲ့ တစ်ဦးချင်းခြေစွမ်းရှိတဲ့ ကစားသမားကောင်းတွေရှိနေတာဖြစ်ပြီး ဘယ်လ်ဂျီယံအသင်းမှာဆိုရင်လည်း လူကာကူ၊ မာတင်၊ ဟာဇက်၊ ဒီဘရိုင်း၊ ဝှစ်ဆယ်၊ ကာရက်စကို၊ ကွန်ပနီ၊ အယ်လ်ဒါဝီး၊ ဗာတွန်ဂန်၊ ဗာမေလန်၊ ဖယ်လိုင်နီ၊ ဂျာနျူဇက်၊ ဘတ်ရှုယာယီ၊ ချက်ဒ်လီတို့လို ကစားသမား ကောင်းတွေရှိနေပါတယ်။ ဘရာဇီးအသင်းဟာ နောက်ဆုံးကစားခဲ့တဲ့ ငါးပွဲမှာ သုံးပွဲနိုင်၊ နှစ်ပွဲ သရေကျထားပြီး ဘယ်လ်ဂျီယံကတော့ နောက်ဆုံးငါးပွဲစလုံး အနိုင်ရထားတာဖြစ်ပါတယ်။ ဒါပေမယ့် ဒီနှစ်သင်းရဲ့ နောက်ဆုံးထိပ်တိုက်တွေ့ဆုံမှုကို ကြည့်မယ်ဆိုရင်တော့ ၂၀၀၂ ခုနှစ်က တစ်ကြိမ်တွေ့ဆုံခဲ့တာဖြစ်ပြီး အဲဒီတစ်ကြိမ်မှာလည်း ဘရာဇီးအသင်းကပဲ အနိုင်ရယူနိုင်ခဲ့တာ ဖြစ်ပါတယ်။ ဘယ်လိုပဲဖြစ်ဖြစ် ဒီနှစ်သင်းထိပ်တိုက်တွေ့ဆုံမှုက ပရိသတ်အကြိုက်တွေ့စေမှာ ဖြစ်ပြီး အစဉ်အလာကြီးမားတဲ့ ဘရာဇီးက အသာစီးရမလား ဒါမှမဟုတ် ကမ္ဘာ့ဖလားချန်ပီယံ တစ်ကြိမ်မှမဖြစ်ဘူးသေးတဲ့ ဘယ်လ်ဂျီယံကပဲ အသာစီးရမလားစောင့်ကြည့်ရမှာပါ။

FIFA WORLD CUP RUSSIA 2018

ကမ္ဘာ့ဖလားပွဲစဉ်

ဥရုဂွေး	Vs	ပြင်သစ်	ဇူလိုင် ၆ ရက် ည ၈း၃၀
ဘရာဇီး	Vs	ဘယ်လ်ဂျီယံ	ဇူလိုင် ၇ ရက် နံနက် ၀၁း၃၀

ငွေကြယ် - ရေးသားသည်

ဆိုင်ကယ်ငှားရမ်းစီးသူနှစ်ဦးက ဆိုင်ကယ်လုယူမှုဖြစ်ပွား

တိုက်ကြီး ဇူလိုင် ၅

ရန်ကုန်တိုင်းဒေသကြီး တိုက်ကြီးမြို့ ပန်းခရေ လက်ဖက်ရည်ဆိုင်ရှေ့ ဆိုင်ကယ်ကယ်ရီဂိတ်တွင် ဇူလိုင် ၄ ရက်က လူငယ်နှစ်ဦးရောက်လာပြီး ရင်းတိုက်ကွင်းကျေးရွာ ဆည်မြောင်းပေါင်သို့သွားရန် ငွေကျပ် ၁၅၀၀ ဖြင့် ငှားရမ်းသဖြင့် လိုက်ပါပို့ဆောင်ပေးခဲ့စဉ် ဆည်မြောင်းပေါင်ပေါ်သို့ ရောက်ရှိသောအခါ ဆိုင်ကယ်ပေါ်ပါလာသူနှစ်ဦးအနက် အလယ်လူငယ်က ဆိုင်ကယ်မောင်းသူ၏ လည်ပင်းအား နောက်မှသိုင်းဖက်ကာ ချွန်ထက်သောအရာဖြင့် ထောက်ပြီး ဆိုင်ကယ်အားလုယူရာ ဆိုင်ကယ်မောင်းသူက အနီးပတ်ဝန်းကျင်အား အော်ဟစ်အကူအညီတောင်းခံခဲ့သဖြင့် အဆိုပါလူငယ်နှစ်ဦးမှာ ထွက်ပြေး၍ ပတ်ဝန်းကျင်ရှိလူများက ဝိုင်းဝန်းဖမ်းဆီးခဲ့သည်။ ဆိုင်ကယ်လုရန် ကြိုးစားသူ အောင်ကျော်မင်း(ခ)ကောင်းမြတ်ဦးနှင့် ရဲမင်းခန့်(ခ)ကိုခန့် မင်္ဂလာရပ်ကွက်နေသူတို့အား တိုက်ကြီးရဲစခန်းက အမှုဖွင့်ဆောင်ရွက်လျက်ရှိကြောင်း သိရသည်။

ထွန်းလှိုင်(မြိုင်)

ဂုတ်တွင်းလမ်းပိုင်းတွင် ခရီးသည်တင်ယာဉ် တိမ်းမှောက် တစ်ဦးသေဆုံး၊ ၁၆ ဦး ဒဏ်ရာရ

ကျောက်မဲ ဇူလိုင် ၅

ပြည်ထောင်စုကားလမ်းမကြီးပေါ်ရှိ ဂုတ်တွင်းလမ်းပိုင်း မိုင်တိုင်အမှတ် (၈၃/၂-၃) အကြားတွင် ဇူလိုင် ၄ ရက် ည ၁၀ နာရီခွဲက ယာဉ်မောင်းရဲမင်းအောင် မောင်းနှင်လာသည့် မူဆယ်-နေပြည်တော် ခရီးသည်တင်မှန်လုံယာဉ်သည် လမ်းကွေ့ကြောအဆင်း၌ အရှိန်မထိန်းနိုင်ဘဲ ဂုတ်တွင်းလမ်းပိုင်းအပေါ်ကွေ့မှ အောက်ကွေ့သို့ ပြုတ်ကျ၍ တိမ်းမှောက်ခဲ့သည်။

ယာဉ်တိမ်းမှောက်မှုကြောင့် ယာဉ်မောင်းနှင့် ယာဉ်နောက်လိုက်အပါအဝင် ယာဉ်ပေါ်ပါသူ အမျိုးသား ၁၂ ဦးနှင့် အမျိုးသမီးလေးဦးတို့ ဒဏ်ရာများရရှိခဲ့ကြပြီး အမျိုးသားတစ်ဦး သေဆုံးခဲ့သည်။

အဆိုပါ အခင်းဖြစ်ပွားရာသို့ အမှတ် ၁၂၀ ယာဉ်ထိန်းရဲတပ်ဖွဲ့ဝင်များ ရောက်ရှိကူညီပြီး လမ်းရှင်းလင်းရေးအတွက် ဆောင်ရွက်ပေးခဲ့ကြသည်။ ဆက်လက်၍ သေဆုံးသူနှင့် ဒဏ်ရာရသူများကို နောင်ချိုပရဟိတအသင်း မှမော်တော်ယာဉ်များဖြင့် နောင်ချိုမြို့ ပြည်သူ့ဆေးရုံသို့ ပို့ဆောင်ပေးခဲ့ကြသည်။

ယာဉ်တိမ်းမှောက်မှုကြောင့် ယာဉ်မောင်း ရဲမင်းအောင်အား နောင်ပိန်နယ်မြေရဲစခန်းက အရေးယူဆောင်ရွက်ထားကြောင်း သိရသည်။

သီပေါ(ကိုလတ်)

မြန်မာ့ရုပ်မြင်သံကြား

၆-၇-၂၀၁၈ (သောကြာနေ့)

နံနက်ပိုင်း

၆း၀၀ မင်းကွန်းဆရာတော်ကြီး၏ ပရိတ်တရားတော်
၇း၀၀ Breakfast News
၇း၃၅ MRTV Travelogue
၈း၃၅ "မီးတစ်ပွင့်၏ရာဇဝင်"
၉း၁၅ "1 On 1 Football skills Challenge Cup ပြိုင်ပွဲအစီအစဉ်"
၁၀း၃၅ လူမှုစီးပွားမြင်ကွင်းများ
၁၁း၃၀ အလုပ်သမားရေးရာအစီအစဉ်
၁၂း၃၀ မြန်မာဇာတ်လမ်းတွဲ "ဇနီးချောများကွန်ရက်" (အပိုင်း -၁၁) (ဖိုးသောကြာ၊ မေဘရဏီသော်၊ စိုးပြည့်သဇင်၊ ကျော်ကျော်၊ မြနှင်းရည်လွင်၊ ခင်သဇင်၊ နေယံ၊ ဇေယျ) (ဒါရိုက်တာ-အောင်သြဘာ)
၁၃း၁၅ ငြိမ်းချမ်းရေးဂီတပွဲတော် ထုတ်လွှင့်မှုအစီအစဉ် (Level-III)(ပွဲစဉ်-၄) (ရန်ကုန်မြို့)(တတိယပိုင်း)
၁၄း၀၀ မှတ်မှတ်ထင်ထင်မြန်မာ့ရုပ်ရှင် (အပိုင်း-၄) (ဒါရိုက်တာ-ကြည်စိုးထွန်း၊ အကယ်ဒမီခင်သီတာထွန်း)
၁၅း၀၀ နိုင်ငံခြားဇာတ်လမ်းတွဲ "မကြွေတဲ့နှင်းဆီ" (အပိုင်း-၅၆)

ညပိုင်း

၁၆း၂၀ "1 On 1 Football skills Challenge Cup ပြိုင်ပွဲအစီအစဉ်"
၁၇း၀၅ ကျန်းမာရေးမဂ္ဂဇင်း "အသည်းခြောက်ရောဂါ အကြောင်း သိကောင်းစရာ" (အပိုင်း-၁)
၁၇း၃၅ Weekly Sport Info
၁၈း၂၀ သုံးသပ်ရှုမြင်မြန်မာ့ရုပ်ရှင် "ရာဇဝင်ရိုင်းခဲ့သည်နှင့် တိုးကျော်မန်းနဲ့ နန်းဆန်တဲ့ရွာ"
၁၈း၅၀ "Operational Grievance Mechanism အကြံပြု ဆွေးနွေးခြင်းလုပ်ငန်းစဉ်" (နားထောင်ဆွေးနွေးကူညီကြစို့)
၁၉း၁၅ မြန်မာဇာတ်လမ်းတွဲ "ဇနီးချောများကွန်ရက်" (အပိုင်း -၁၂) (ဖိုးသောကြာ၊ မေဘရဏီသော်၊ စိုးပြည့်သဇင်၊ ကျော်ကျော်၊ မြနှင်းရည်လွင်၊ ခင်သဇင်၊ နေယံ၊ ဇေယျ) (ဒါရိုက်တာ-အောင်သြဘာ)
၂၀း၀၀ ပြည်တွင်းသတင်း၊ နိုင်ငံတကာသတင်း၊ မိုးလေဝသအခြေအနေ
၂၀း၃၅ "ပြည့်စုံမှန်ကန်သော မဲဆန္ဒရှင်ပြုစုခြင်းအကြောင်း သိကောင်းစရာ" -America's Got Talent -"နင်"(အကယ်ဒမီနေအောင်၊ ကျော်ထက်အောင်၊ ပိုင်ဖြိုးသု) (ဒါရိုက်တာ-မင်းခိုက်စိုးစန်) -မြန်မာဗီဒီယိုဇာတ်လမ်း "မျှော်လင့်ခြင်းကမ်းပါးမှာ တစ်တောလုံးပန်းတွေဝေခဲ့ပေါ့" (ပထမပိုင်း) (နေမင်း၊ မိုးဟေကို) (ဒါရိုက်တာ-သိန်းစိုး)
၁၂း၀၀ ၂၀၁၈ ခုနှစ်၊ ကမ္ဘာ့ဖလားဘောလုံးပြိုင်ပွဲ တိုက်ရိုက်ထုတ်လွှင့်မှုအစီအစဉ် (ကွာတားဖိုင်နယ်) (ဘရာဇီးအသင်း Vs ဘယ်လ်ဂျီယံအသင်း) - အစီအစဉ်ပြီး၏။

ရေပူအမြဲတမ်းစစ်ဆေးရေးစခန်းတွင် တရားမဝင်ကုန်စည်များ သိမ်းဆည်းရမိ

နေပြည်တော် ဇူလိုင် ၅

ရေပူအမြဲတမ်းစစ်ဆေးရေးစခန်း ပူးပေါင်းစစ်ဆေးရေးအဖွဲ့က စစ်ဆေးမှုများ ဆောင်ရွက်စဉ် ဇူလိုင် ၄ ရက်က MITSUBISHI Freezer Box Truck ယာဉ်တစ်စီးပေါ်တွင် တရားဝင် စာရွက်စာတမ်း အထောက်အထား တင်ပြနိုင်ခြင်းမရှိသည့် ငါးမန်းတောင် ၂၈၀ ကီလိုဂရမ် (စုစုပေါင်းခန့်မှန်းတန်ဖိုး ငွေကျပ် ၅ ဒသမ ၆၀၀၀ သန်းခန့်)ကို သိမ်းဆည်းရမိသည်။

တရားမဝင်ကုန်စည်များ တားဆီးထိန်းချုပ်ရေးအတွက် ရေပူနှင့်မရမ်းချောင် အမြဲတမ်းစစ်ဆေးရေးစခန်းတို့ကို ဌာနဆိုင်ရာပူးပေါင်းအဖွဲ့များဖြင့် ၂၀၁၇ ခုနှစ် မတ် ၁ ရက်တွင် စတင်ဖွင့်လှစ်ဆောင်ရွက်ခဲ့ပြီး ဇူလိုင် ၄ ရက်တွင် မန္တလေး-မူဆယ် ပြည်ထောင်စုလမ်းမကြီးတစ်လျှောက် ကုန်သွယ်မှုယာဉ် ပို့ကုန် ၁၂၄၆ စီး၊ သွင်းကုန် ၉၄၇ စီး၊ ရန်ကုန်-မြဝတီလမ်းမကြီးတစ်လျှောက် ကုန်သွယ်မှုယာဉ် ပို့ကုန် ၅၂ စီး၊ သွင်းကုန် ၁၅၅ စီး ကုန်စည်များ သယ်ယူပို့ဆောင်လျက်ရှိသည်။

အဆိုပါ စစ်ဆေးရေးစခန်းများက တင်သွင်း၊ တင်ပို့သော ကုန်ပစ္စည်းများကို စစ်ဆေးမှုပြုလုပ်ဆောင်ရွက်လျက်ရှိရာ ဇူလိုင် ၄ ရက်တွင် ရေပူအမြဲတမ်းစစ်ဆေးရေးစခန်းက တားဆီးမှုနှစ်မှု (ခန့်မှန်းတန်ဖိုးငွေကျပ် ၅ ဒသမ ၆၇၅ သန်းခန့်)၊ မရမ်းချောင်အမြဲတမ်းစစ်ဆေးရေးစခန်းက တားဆီးမှုငါးမှု (ခန့်မှန်းတန်ဖိုးငွေကျပ် ၂၂ ဒသမ ၄၄၄ သန်းခန့်) စုစုပေါင်းတားဆီးမှုခုနစ်မှု (ခန့်မှန်းတန်ဖိုးငွေကျပ် ၂၈ ဒသမ ၁၁၉ သန်းခန့်)ကို သိမ်းဆည်းရမိခဲ့ကြောင်း သိရသည်။

သတင်းစဉ်

ကောလင်းမြို့နယ်တွင် တရားမဝင်သစ်ခွဲသားများ သိမ်းဆည်းရမိ

စစ်ကိုင်း ဇူလိုင် ၅

စစ်ကိုင်းတိုင်းဒေသကြီး ကသာခရိုင် ကောလင်းမြို့နယ် ပြင်တဲကြိုးဝိုင်းအတွင်းမှ တရားမဝင်ခွဲစိတ်ထားသော ကျွန်း၊ ပျဉ်းကတိုးနှင့် သစ်ရာခွဲသားများ သိမ်းဆည်းရမိခဲ့ကြောင်း သိရသည်။

ဖြစ်စဉ်မှာ ဇူလိုင် ၄ ရက် မွန်းလွဲ ၁ နာရီခွဲခန့်တွင် ကောလင်းမြို့နယ်သစ်တောဦးစီးဌာနမှ တောအုပ်ကြီး ဦးထွန်းမောင်ရှိန် ဦးစီးသောအဖွဲ့နှင့် ခံသာနယ်မြေရဲကင်းစခန်းမှူး ရဲအုပ်စိုးသိန်းအောင် ဦးစီးသောအဖွဲ့တို့ပူးပေါင်း၍ သက်သေများနှင့်အတူ ကောလင်းမြို့နယ်အတွင်းရှိ ပြင်တဲကြိုးဝိုင်း အကွက်အမှတ် ၄၅ အတွင်း သတင်းအရဝင်ရောက်ရှာဖွေရာ တရားမဝင်ကျွန်းခွဲသား ၁၅၄ ချောင်း၊ ပျဉ်းကတိုးခွဲသား ၃၈ ချောင်း၊ သစ်ရာခွဲသား ခုနစ်ချောင်းတို့အား ရှာဖွေတွေ့ရှိသဖြင့် တရားမဝင်သစ်ခွဲစိတ်သူများ ဖမ်းဆီးရမိရေးအတွက် ဒေသခံများဖြင့် ပူးပေါင်းဆောင်ရွက်ထားကြောင်း တောအုပ်ကြီး ဦးထွန်းမောင်ရှိန်ထံမှ သိရသည်။

လူအောင်(ကသာ)

ကန်စွန်းရွက်ဆင်းခူးရာမှ အမျိုးသားတစ်ဦး ရေနစ်သေဆုံး

ဘားအံ ဇူလိုင် ၅

ကရင်ပြည်နယ် ဘားအံမြို့နယ် ကော့ကဒါကျေးရွာအုပ်စု ကော့မရီး(ဘုရားကုန်း)ရွာနှင့် ကောတာရွာကြားရှိ လှိုင်အင်းချောင်းအတွင်း ကန်စွန်းရွက်ဆင်းခူးရာမှ အမျိုးသားတစ်ဦးရေနစ်ခဲ့ရာ ဇူလိုင် ၅ ရက် နံနက် ၁၀ နာရီက အလောင်းအား ရှာဖွေဆယ်ယူခဲ့ကြောင်း အိန္ဒုနယ်မြေရဲစခန်းမှ သိရသည်။

လှိုင်အင်းချောင်းအတွင်း အမျိုးသားတစ်ဦး ရေနစ်မြုပ်ပျောက်ဆုံးကြောင်း သတင်းအရ အိန္ဒုနယ်မြေရဲစခန်းမှ ရဲတပ်ဖွဲ့ဝင်များ ချောင်းအတွင်း ရှာဖွေရာ ရေနစ်သူမှာ ဘားအံမြို့နယ် သာမညကျေးရွာအုပ်စု ရွှေတောင် ၁ ရပ်ကွက်နေ ကိုအတု(၃၈)နှစ်ဖြစ်ကြောင်း သိရသည်။

ဖြစ်စဉ်မှာ ဇူလိုင် ၄ ရက် မွန်းလွဲ ၁၂ နာရီခွဲက တစ်ရပ်ကွက်တည်းနေ ကိုသောင်းကြည်၊ ကိုဟိန်းမင်းထွန်းတို့နှင့်အတူ အဆိုပါ လှိုင်အင်းချောင်းအတွင်း ကန်စွန်းရွက်ဆင်းခူးရာမှ ကိုအတုမှာ ရေနစ်မြုပ်၍ ပျောက်ဆုံးနေခဲ့ကြောင်း သိရ၍ ရဲတပ်ဖွဲ့ဝင်များ၊ အရန်မီးသတ်တပ်ဖွဲ့ဝင်များ၊ ကျေးရွာနေပြည်သူများက ဝိုင်းဝန်းရှာဖွေခဲ့ရာ ဇူလိုင် ၅ ရက် နံနက် ၁၀ နာရီတွင် ချောင်းအတွင်းမှ ရေနစ်သေဆုံးလျက် တွေ့ရှိခဲ့သဖြင့် အလောင်းအား ဘားအံဆေးရုံကြီးသို့ ပို့ဆောင်ခဲ့ကြောင်း သိရသည်။

ဖြစ်စဉ်နှင့်ပတ်သက်ပြီး ဓမ္မတာအတိုင်း သေဆုံးခြင်း ဟုတ်၊ မဟုတ် အိန္ဒုနယ်မြေရဲစခန်းက သေမှုသေခင်းဖွင့်လှစ်၍ စစ်ဆေးလျက်ရှိကြောင်း သိရသည်။

နေမျိုးလွင်(ပြန်/ဆက်)

ဒဂုံမြို့သစ်(မြောက်ပိုင်း)မြို့နယ်တွင် စိတ်ကြွရူးသွပ်ဆေးပြားများ သိမ်းဆည်းရမိ

ရန်ကုန် ဇူလိုင် ၅

ဒဂုံမြို့သစ်(မြောက်ပိုင်း)မြို့နယ် မူးယစ်တပ်ဖွဲ့စု ၄၁ မှ တပ်ဖွဲ့ဝင်များနှင့် ဒဂုံမြောက်ရဲစခန်းမှ တပ်ဖွဲ့ဝင်များ ပါဝင်သော ပူးပေါင်းအဖွဲ့သည် ဇူလိုင် ၄ ရက် ညနေ ၃ နာရီခွဲခန့်တွင် သတင်းအရ ဒဂုံမြို့သစ်(မြောက်ပိုင်း)မြို့နယ် ၃၂ ရပ်ကွက် ဗိုလ်ကြာညွှန့်လမ်း အမှတ်-၆၉(က)နေ ညဏ၏နေအိမ်သို့ ဝင်ရောက်ရှာဖွေရာ နေအိမ်အောက်ထပ်မှ စိတ်ကြွရူးသွပ်ဆေးပြား ၁၃၅ ပြား (အလေးချိန် ၁၃ ဒသမ ၅ ဂရမ်) တန်ဖိုးငွေကျပ် ၄၇၂၅၀၀ ပါတစ်ထုပ်၊ အိုက်စ်ဟုယူဆရသည့် အလေးချိန် သုည ဒသမ ၈ ဂရမ် ခန့်ပါ တစ်ထုပ်၊ ဆေးခြောက်ဟုယူဆရသည့် အရွက်ခြောက် အလေးချိန် ရှစ်ဂရမ်ခန့်ပါ တစ်ဘူးတို့အား ရှာဖွေတွေ့ရှိခဲ့သည်။ ညဏအား ဒဂုံမြို့သစ်(မြောက်ပိုင်း)မြို့နယ်မြို့မရဲစခန်းက အမှုဖွင့်အရေးယူထားကြောင်း သိရသည်။

မြို့နယ်(ပြန်/ဆက်)

ငါးဖမ်းရေယာဉ်တစ်စင်းမှ ရေလုပ်သားတစ်ဦး ပင်လယ်ပြင်၌ သေဆုံး

ဟိုင်းကြီးကျွန်း ဇူလိုင် ၅

ဧရာဝတီတိုင်းဒေသကြီး ပုသိမ်ခရိုင် ဟိုင်းကြီးကျွန်းမြို့၏ အနောက်တောင်ဘက် ၂၅ မိုင်ခန့်အကွာ ပင်လယ်ပြင်တွင် ဇူလိုင် ၅ ရက် နံနက်ပိုင်းက ကမ်းဝေးငါးဖမ်းရေယာဉ်တစ်စင်းပိုက်ချပြီး ပိုက်များပြန်ဆွဲတင်နေစဉ် ပိုက်ဆွဲတင်ရာ၌ အသုံးပြုသော သံချောင်းမှာ လှိုင်းလေကြောင့် ရုတ်တရက်ကျွတ်ထွက်ကာ ပိုက်ဆွဲတင်နေသူ၏ ဦးခေါင်းအားရိုက်မိပြီး သတိလစ်မေ့မြောသွား၍ အရေးပေါ်ကမ်းသို့ပြန်ဝင်လာစဉ် လမ်း၌သေဆုံးခဲ့ကြောင်း သိရသည်။

သေဆုံးသူမှာ ဟိုင်းကြီးကျွန်းမြို့ အမှတ် ၃ ရပ်ကွက် မင်းရဲကောင်းပုံလမ်းနေ မောင်မျိုးဖြစ်ကြောင်း သိရသည်။ ဖြစ်စဉ်မှာ လှေဦးစီး ဦးမောင်မောင်ထွန်းပါ ရေလုပ်သား ၁၀ ဦးဖြင့် ဇွန် ၂၇ ရက်က ဟိုင်းကြီးမြို့ဆိပ်ကမ်းမှ ထွက်ခွာ၍ ပင်လယ်ပြင်တွင် ငါးဖမ်းနေခဲ့ကြောင်း၊ ဇူလိုင် ၅ ရက်က ပိုက်ဆွဲတင်နေစဉ် လှိုင်းလေကြောင့် သံချောင်းကျွတ်ထွက်ကာ မောင်မျိုး၏ဦးခေါင်းကိုရိုက်မိခဲ့ပြီး သတိလစ်မေ့မြောနေသဖြင့် ကမ်းသို့အရေးပေါ် ပြန်ဝင်လာစဉ် လမ်း၌သေဆုံးသွားခဲ့ကြောင်း သိရသည်။

အဆိုပါ ဖြစ်စဉ်နှင့်ပတ်သက်၍ ဓမ္မတာအတိုင်း သေဆုံးခြင်း ဟုတ်၊ မဟုတ် ဟိုင်းကြီးကျွန်းနယ်မြေရဲစခန်းက စစ်ဆေးဆောင်ရွက်လျက်ရှိကြောင်း သိရသည်။

ကျော်သူဟိန်း(ဟိုင်းကြီးကျွန်း)

နိုင်ငံတော်တည်ဆောက်ရာတွင် နိုင်ငံတော်အချုပ်အခြာအာဏာ၏ ခက်မသုံးဖြာဖြစ်သည့် ဥပဒေပြုရေး၊ အုပ်ချုပ်ရေး၊ တရားစီရင်ရေးဟူသည့် မဏ္ဍိုင်ကြီးသုံးရပ်ဖြင့် အချင်းချင်း အပြန်အလှန် ထိန်းကျောင်းဆောင်ရွက်သည်ဟု ဆိုထားရာ ဥပဒေဆိုင်ရာ အကြောင်းအရာများကို ပြည်သူများ သိရှိလေ့လာနိုင်ရန် စာရေးသူ မောင်စာဂ၏ ဥပဒေနှင့်စပ်ဆိုင်သော ဆောင်းပါးများကို ဖော်ပြပေးသွားပါမည်။ ဆောင်းပါးတွင် ပါရှိသည့် အကြောင်းအရာများသည် စာရေးသူ၏အာဘော်သာဖြစ်ပါသည်။ (စာတည်းအဖွဲ့)

ပြစ်ဒဏ်စီရင်ခြင်းနှင့်ဥပဒေ

မောင်စာဂ

တစ်ခါတုန်းက ဥပဒေရေးရာဆွေးနွေးကြသည့် စကားဝိုင်းလေးတစ်ခုသို့ ရောက်ရှိသွားခဲ့သည်။ တက်ရောက်လာသူတစ်ဦးက တရားရုံးများသည် ပြစ်ဒဏ်သတ်မှတ်စီရင်သည့်အခါ ကျူးလွန်သည့် ပုဒ်မချင်းတူညီပါလျက် ဟိုတရားရုံးက ပြစ်ဒဏ်တစ်မျိုး၊ ဒီတရားရုံးက ပြစ်ဒဏ်တစ်မျိုး၊ တရားရုံးတစ်ခုတည်း၌ပင် မတူညီသောပြစ်ဒဏ်မျိုး သတ်မှတ်စီရင်နေကြသည်။ သည်တော့ လူသတ်မှုဆိုလျှင် ပြစ်ဒဏ်ဘယ်လောက်ချမှတ်၊ ခိုးမှုဆိုလျှင် ပြစ်ဒဏ်ဘယ်လောက်ချမှတ်၊ လုယက်မှုဆိုလျှင် ပြစ်ဒဏ်ဘယ်လောက်ချမှတ် စသည်ဖြင့် ဥပဒေမှာ တိတိကျကျ သတ်မှတ်ပြဋ္ဌာန်းထားလိုက်လျှင် ပြီးနေတာပဲဟူ၍ ဆွေးနွေးလာသည်။

ယင်းဆွေးနွေးချက်အပေါ် မိမိက ထိုသို့တိတိကျကျ သတ်မှတ်ပြဋ္ဌာန်းထား၍ မရကြောင်း၊ ဥပမာ - လူသတ်မှုကျူးလွန်သည်ဆိုစေကာမူ ကြံတင်ကြံစည်၍ လူသတ်မှုကျူးလွန်ခြင်း၊ ရုတ်တရက် ဒေါသမထိန်းချုပ်နိုင်၍ လူသတ်မှုကျူးလွန်ခြင်း၊ မိမိကို ရန်မူလာသဖြင့် ကာကွယ်ခုခံသည့်အနေဖြင့် လူသတ်မှုကျူးလွန်ခြင်းဟူ၍ အမျိုးမျိုးရှိတတ်ရာ ကျူးလွန်ရသည့်အကြောင်းအရင်းပေါ် ပြစ်ဒဏ်သတ်မှတ်ချက်က ကွဲပြားသွားရကြောင်း ပြန်လည်ဆွေးနွေးခဲ့သည်။

ယနေ့ ရာဇဝတ်မှုခင်းအချို့တွင် ပြစ်ဒဏ်သတ်မှတ်သည့်ကိစ္စများနှင့် စပ်လျဉ်း၍ ထိုစဉ်က ဆွေးနွေးခဲ့ရသည့်ဖြစ်စဉ်ကို ပြန်လည်သတိရမိသည်။ ပြစ်မှုဆိုင်ရာမှုခင်းများတွင် ကျူးလွန်သူများအပေါ် ပြစ်ဒဏ်သတ်မှတ်စီရင်ခြင်းနှင့် ဥပဒေပြဋ္ဌာန်းချက်များကို လေ့လာမိသည်။ အနှစ်ချုပ်မျှဝေပါရစေ။

ကျယ်ပြန့်သောအခွင့်အာဏာ

ရာဇဝတ်မှုခင်းများတွင် ပြစ်မှုကျူးလွန်သူများကို ပြစ်ဒဏ်သတ်မှတ်စီရင်ရာ၌ တရားရုံးများသို့ ကျယ်ကျယ်ပြန့်ပြန့် အခွင့်အာဏာ အပ်နှင်းထားကြသည်။ ဤအမှုကို နိုင်ငံတကာဥပဒေပညာရှင်များကလည်း လက်ခံထားကြသည်။ ပြစ်မှုကျူးလွန်သူတစ်ဦးအား ပြစ်ဒဏ် အနည်းဆုံး မည်မျှပေးရမည်ဟူ၍ ကန့်သတ်ခြင်းမျိုးကို မလိုလားကြပေ။ ထိုသို့သတ်မှတ်ထားလျှင် တရားရုံး၏စီရင်ပိုင်ခွင့်အာဏာကို ချုပ်ချယ်ကန့်သတ်ရာရောက်သည်ဟု ယူဆကြသည်။ ပြစ်မှုကျူးလွန်ခြင်း၏ အကြောင်းအရင်း၊ ပြစ်မှုကျူးလွန်သူ အနေအထားစသည့် ပတ်ဝန်းကျင်အကြောင်းခြင်းရာများအပေါ် ချိန်ဆုံသုံးသပ်ပြီးမှ တရားရုံးများက ဆင်ခြင်တုံတရားကျင့်သုံး၍ ပြစ်ဒဏ်များကို သတ်မှတ်စီရင်ကြခြင်းဖြစ်သည်။ ဤတွင် မြန်မာနိုင်ငံတရားရုံးများက ပြစ်ဒဏ်များ မည်သို့သတ်မှတ်၍ စီရင်ကြသည်ကို ကောက်နုတ်ဖော်ပြပေးလိုသည်။

ခံဝန်ချုပ်ချုပ်ဆိုစေလျက်လွှတ်နိုင်ခြင်း

ပြစ်မှုကျူးလွန်သူသည် အသက် နှစ်ဆယ့်တစ်နှစ်ထက် မငယ်သူဖြစ်ပြီး ကျူးလွန်သည့်ပြစ်မှုမှာ ထောင်ဒဏ် ခုနစ်နှစ်ထက်မပိုသော ပြစ်ဒဏ်ထိုက်သင့်သည့် ပြစ်မှုဖြစ်ခဲ့လျှင် သို့မဟုတ် -

ပြစ်မှုကျူးလွန်သူသည် အသက် နှစ်ဆယ့်တစ်နှစ်ထက်ငယ်ပြီး သို့မဟုတ် အမျိုးသမီးဖြစ်ပြီး ကျူးလွန်သည့်ပြစ်မှုမှာ သေဒဏ် သို့မဟုတ် ထောင်ဒဏ်အနှစ်နှစ်ဆယ် ပြစ်ဒဏ်မထိုက်သည့် ပြစ်မှုဖြစ်ခဲ့လျှင်၊ ထို့အပြင် ထိုသို့ပြစ်မှုကျူးလွန်သူမှာ ယခင်က ပြစ်မှုထင်ရှားစီရင်ခံခဲ့ဖူးကြောင်း မထင်ရှားခဲ့လျှင် -

ပြစ်မှုထင်ရှားစီရင်ခဲ့သည့်တရားရုံးက ပြစ်မှုကျူးလွန်သူ၏ အသက်၊ အကျင့်စာရိတ္တသို့မဟုတ် ယခင်ကအခြေအနေများနှင့် ပြစ်မှုကျူးလွန်ရင်း အကြောင်းအချက်များကို ထောက်ထား၍ ပြစ်မှုကျူးလွန်သူကို ကောင်းမွန်စွာ ကျင့်ကြံနေထိုင်စေရန် အစမ်းသဘော လွှတ်ထားသင့်သည်ဟု ထင်မြင်လျှင် အဆိုပါတရားရုံးသည် ပြစ်မှုကျူးလွန်သူအပေါ် သုံးနှစ်ထက်မပိုသည့်ကာလအတွင်း တရားရုံးက ညွှန်ကြားသည့်အခါ တရားရုံးသို့ရောက်ရှိ၍ ပြစ်ဒဏ်ချမှတ်ခြင်းကို လက်ခံပါမည်။ ထို့ပြင် ထိုကာလအတွင်း ငြိမ်ဝပ်စွာနှင့် ကောင်းမွန်စွာနေထိုင်ပါမည်ဟူ၍ အာမခံသူများပါသည်ဖြစ်စေ၊ မပါသည်ဖြစ်စေ ခံဝန်ချုပ်ချုပ်ဆိုစေလျက် ၎င်းအား လွှတ်စေရန်ညွှန်ကြားနိုင်သည်။

[ရာဇဝတ်ကျင့်ထုံးဥပဒေပုဒ်မ ၅၆၂ (၁)]

ဆိုဆုံးမ၍လွှတ်နိုင်ခြင်း

တစ်ဦးတစ်ယောက်အပေါ် ခိုးမှု၊ အဆောက်အအုံအတွင်းခိုးမှု၊ စာရေး သို့မဟုတ် အစေခံကခိုးမှု၊ မရိုးမဖြောင့်သောသဘောဖြင့် အလွဲသုံးစားပြုမှု၊ ပြစ်မှုမကင်းသော ယုံကြည်အပ်နှံရေးဖောက်ဖျက်မှု၊ လိမ်လည်မှု သို့မဟုတ် ပြစ်မှုဆိုင်ရာဥပဒေအရ နှစ်နှစ်ထက်မပိုသော ထောင်ဒဏ်ထိုက်သည့်ပြစ်မှုဖြင့် ပြစ်မှုထင်ရှားစီရင်သည့် မည်သည့်အမှုမျိုးတွင်မဆို၊ ထို့ပြင် ထိုသူများ ယခင်က ပြစ်မှုထင်ရှားစီရင်ခံခဲ့ဖူးကြောင်း မထင်ရှားသည့်အခါ ထိုသူ့အပေါ် ပြစ်မှုထင်ရှားစီရင်သည့်တရားရုံးက သင့်သည်ထင်မြင်လျှင် ပြစ်မှုကျူးလွန်သူ၏ အသက်၊ အကျင့်စာရိတ္တ၊ ယခင်ကအခြေအနေများ၊ ကိုယ်ခန္ဓာ၊ စိတ်ဓာတ်အခြေအနေနှင့် ပြစ်မှု၏ သေးငယ်မှု သို့မဟုတ် ပြစ်မှုကျူးလွန်သော်လည်း ယင်းသို့ကျူးလွန်ခြင်းနှင့်စပ်လျဉ်း၍ ပြစ်ဒဏ်လျှော့ပေါ့ရန် အကြောင်းအချက်များကို ထောက်ထား၍ ထိုသူအား ပြစ်ဒဏ်တစ်ရပ်ရပ်ချမှတ်မည့်အစား ထိုသူကို နည်းလမ်းတကျ ဆိုဆုံးမ၍ လွှတ်နိုင်သည်။

[ရာဇဝတ်ကျင့်ထုံးဥပဒေ ပုဒ်မ ၅၆၂ (၁က)]

ငွေဒဏ်ချမှတ်နိုင်ခြင်း

ဥပဒေအရ ငွေဒဏ်ချမှတ်ရန် သတ်မှတ်ပြဋ္ဌာန်းထားသည့် ပြစ်မှုကျူးလွန်ခြင်းအတွက် ဆိုင်ရာတရားရုံးက ငွေဒဏ်ချမှတ်ခွင့်ရှိသည်။ ထိုသို့ ငွေဒဏ်ချမှတ်သည့်အခါ ငွေဒဏ်ကို မည်ရွေ့မည်မျှထက်မပိုရဟု ဖော်ပြခြင်းမရှိလျှင် ပြစ်မှုကျူးလွန်သူအား အကန့်အသတ်မရှိ ငွေဒဏ်ချမှတ်နိုင်သော်လည်း မများလွန်းစေရဟု ရာဇသတ်ကြီးပုဒ်မ ၆၃ တွင် ပြဋ္ဌာန်းထားသည်။

များသောအားဖြင့် အထူးဥပဒေများတွင် ငွေကျပ်သုံးသိန်းအထိ ချမှတ်နိုင်သည်။ သို့မဟုတ် ငွေကျပ်သုံးသိန်းမှ ငါးသိန်းအထိ ချမှတ်သည် စသည်ဖြင့် ဥပဒေပြဋ္ဌာန်းလေ့ရှိသည်။ ထိုအခါမျိုးတွင် ယင်းသို့သတ်မှတ်ထားချက်ဘောင်အတွင်းက သင့်လျော်သည့် ငွေဒဏ်ချမှတ်နိုင်သည်။

ငွေဒဏ်သက်သက်သာ ချမှတ်ထိုက်သည့်ပြစ်မှုမျိုးကို ကျူးလွန်သူအား တရားရုံးက ငွေဒဏ်ချမှတ်သည်။ ထိုသို့ချမှတ်သည့်ငွေဒဏ်ကို တရားခံကမဆောင်ခဲ့သော် ထိုငွေဒဏ်အစား အလုပ်လက်မဲ့ ထောင်ဒဏ်ကို သတ်မှတ်ထားသည့်အတိုင်း တရားရုံးက ချမှတ်နိုင်သည်။ (ရာဇသတ်ကြီး ပုဒ်မ ၆၇)

ထောင်ဒဏ်နှင့်ငွေဒဏ်တွဲ၍ချမှတ်နိုင်ခြင်း

ဥပမာ လူခိုးမှု (ရာဇသတ်ကြီးပုဒ်မ ၃၆၃) ကို ကျူးလွန်သူအား ခုနစ်နှစ်ထိ ထောင်ဒဏ်တစ်မျိုးမျိုး ချမှတ်ရမည့်ပြင် ငွေဒဏ်လည်းချမှတ်နိုင်သည်ဟု ပြဋ္ဌာန်းထားသဖြင့် တရားရုံးက ထောင်ဒဏ်နှင့်ငွေဒဏ်ပူးတွဲ၍ အမိန့်ချမှတ်နိုင်ပါမည်။

ထိုကဲ့သို့ ထောင်ဒဏ်၊ ငွေဒဏ်နှစ်ရပ်လုံးချမှတ်ထိုက်သည့်ပြစ်မှုမျိုးအတွက် တရားရုံးကချမှတ်သော ငွေဒဏ်ကို ပြစ်မှုကျူးလွန်သူကမဆောင်လျှင် ထိုငွေဒဏ်အစား တရားရုံးက ထောင်ဒဏ်ချမှတ်ရာ၌ ထိုထောင်ဒဏ်သည် ပြစ်မှုအတွက် သတ်မှတ်ထားသော အများဆုံးထောင်ဒဏ်၏ လေးပုံတစ်ပုံထက် မပိုစေရပါ။

[ရာဇသတ်ကြီးပုဒ်မ ၆၅]

ထောင်ဒဏ်ချမှတ်ခြင်း

ရာဇသတ်ကြီးတွင် တရားခံအပေါ် ထောင်ဒဏ်စီရင်ရာ၌ ပုဒ်မအများစုမှာ အနည်းဆုံး ထောင်ဒဏ်မည်မျှချရမည်ဟု ပြဋ္ဌာန်းမထားပါ။ ဥပမာ လူသတ်မှုကျူးလွန်သူကိုပင် အနှစ်နှစ်ဆယ် ထောင်ဒဏ်ဖြစ်စေ၊ ဆယ်နှစ်အထိ အလုပ်ကြမ်းနှင့်ထောင်ဒဏ်ဖြစ်စေ ချမှတ်ရမည့်အပြင် ငွေဒဏ်လည်းချမှတ်နိုင်သည်ဟု ပြဋ္ဌာန်းထားသည်။ [ရာဇသတ်ကြီးပုဒ်မ ၃၀၂ (၂)]

ထို့ကြောင့် လူသတ်မှုပင်ဖြစ်လင့်ကစား ထောင်ဒဏ်တစ်ရက် သို့မဟုတ် တစ်လမှသည် ဆယ်နှစ်အထိ ထောင်ဒဏ်တစ်မျိုးမျိုးကို တရားရုံးကချမှတ်နိုင်ခွင့်ရှိနေသည်။ တရားသူကြီး၏ ဆင်ခြင်တုံတရား ကျယ်ကျယ်ပြန့်ပြန့် ပေးထားသည်ကို မြင်သာသည်။

သေစေရန်ဖြစ်စေ၊ အပြင်းအထန်နာကျင်စေရန်ဖြစ်စေ အားထုတ်မှုပါသည့် လုယက်မှု သို့မဟုတ် ဓားပြမှုကို ကျူးလွန်ပါက ထိုသူကိုချမှတ်သောထောင်ဒဏ်သည် ခုနစ်နှစ်အောက် မလျော့စေရဟူ၍ ရာဇသတ်ကြီး ပုဒ်မ ၃၉၇ တွင် ပြဋ္ဌာန်းထားရာ ထိုသို့သောပြစ်မှုကျူးလွန်သူကိုမူ တရားရုံးက ခုနစ်နှစ်အောက်မလျော့သော ပြစ်ဒဏ်ကို သတ်မှတ်ပေးပြီး စီရင်ရမည်ဖြစ်သည်။

ရာဇသတ်ကြီးဥပဒေပါပြစ်မှုများအတွက် ပြစ်ဒဏ်သတ်မှတ်စီရင်ရာတွင် တရားရုံးများ၏ ဆင်ခြင်တုံတရားအရ ကျယ်ပြန့်သည့်အခွင့်အာဏာများ အပ်နှင်းထားသည်။ အထူးဥပဒေများတွင်မူ အနည်းဆုံးထောင်ဒဏ်နှင့် အများဆုံးထောင်ဒဏ်များကို သတ်မှတ်ပြဋ္ဌာန်းလေ့ရှိသည်။

ဥပမာ မူးယစ်ဆေးဝါးနှင့်စိတ်ကိုပြောင်းလဲစေနိုင်သောဥပဒေပုဒ်မ ၁၆ တွင် အနည်းဆုံး ထောင်ဒဏ်ငါးနှစ်မှ ဆယ်နှစ်အထိဟူ၍လည်းကောင်း၊ ပုဒ်မ ၁၉ တွင် ထောင်ဒဏ်အနည်းဆုံး ဆယ်နှစ်မှ အကန့်အသတ်မရှိ ထောင်ဒဏ်အထိဟူ၍လည်းကောင်း ပြဋ္ဌာန်းထားရာ တရားရုံးများက ထိုသတ်မှတ်ထားသော နှစ်အပိုင်းအခြားအတွင်း သင့်လျော်သည့်ပြစ်ဒဏ်များ စီရင်ကြရသည်။

အထူးဥပဒေများပါ ပြစ်မှုများအတွက် ပြစ်ဒဏ်စီရင်ရာ၌ တရားရုံးများ၏ဆင်ခြင်တုံတရားအရ ကျယ်ပြန့်စွာ စီရင်နိုင်သည့်အခွင့်အာဏာကို ကန့်သတ်ရာရောက်သည်ဟု အချို့သောပညာရှင်များက ဆိုကြသည်။

သေဒဏ်ချမှတ်ခြင်း

တင်ကူးကြံရွယ်ချက်ဖြင့် လူကိုသတ်လျှင် သို့မဟုတ် ခုနစ်နှစ်အထိ ထောင်ဒဏ်ချမှတ်ခြင်းခံထိုက်သည့် ပြစ်မှုကိုကျူးလွန်နေစဉ် လူသတ်မှုကိုကျူးလွန်လျှင် ထိုသူကို သေဒဏ်ချမှတ်ရမည့်အပြင် ငွေဒဏ်လည်းချမှတ်နိုင်သည်ဟု ရာဇသတ်ကြီးပုဒ်မ ၃၀၂ (၁) တွင် ပြဋ္ဌာန်းထားရာ ထိုအမှုမျိုးတွင် တရားသူကြီးသည် ရွေးချယ်ရန်မရှိပါ။ သေဒဏ်အမိန့်ချမှတ်ရမည်ဖြစ်သည်။

မူးယစ်ဆေးဝါးနှင့် စိတ်ကိုပြောင်းလဲစေနိုင်သော ဆေးဝါးများဆိုင်ရာဥပဒေပုဒ်မ ၂၀ ကို ကျူးလွန်သူအား အနည်းဆုံးထောင်ဒဏ် ၁၅ နှစ်ဖြစ်စေ၊ နှစ်အကန့်အသတ်မရှိ ထောင်ဒဏ်ဖြစ်စေ၊ သေဒဏ်ဖြစ်စေချမှတ်ရမည်ဟု ပြဋ္ဌာန်းထားရာ ထိုအမှုမျိုးတွင် တရားရုံး၏ ဆင်ခြင်တုံတရားအရ ကျူးလွန်သည့်ပြစ်မှု အတိမ်အနက်နှင့်လျော်ညီသည့်ပြစ်ဒဏ်ကို ချမှတ်စီရင်ရသည်။

ပြစ်မှုနှင့်လျော်ညီသောပြစ်ဒဏ်များ ချမှတ်ရန်ညွှန်ကြားခြင်း

တရားရုံးများက ပြစ်ဒဏ်များသတ်မှတ်စီရင်ရာတွင် ဟန့်တားလောက်သောပြစ်ဒဏ်များ ချမှတ်ရန် တရားရုံးချုပ်က အခွင့်အခါသင့်သလို ညွှန်ကြားလွှာများ ထုတ်ပြန်ပေးခဲ့ရသည်ကို တွေ့ရသည်။ သာဓကအားဖြင့် ဖော်ပြရလျှင် ပြည်သူပိုင်ပစ္စည်းများနှင့်ပတ်သက်သော ရာဇဝတ်မှုများတွင် ဟန့်တားလောက်သောပြစ်ဒဏ်များ ချမှတ်ရန် ညွှန်ကြားလွှာအမှတ် ၂/၇၀ (၂၀-၂-၇၀)။ လောင်းကစားမှုများတွင် ညီညွတ်သောပြစ်ဒဏ်ချမှတ်ရန် ညွှန်ကြားလွှာအမှတ် ၉/၆၉ (၂-၆-၆၉)။ ပြစ်မှုအမျိုးအစားနှင့် အကြောင်းခြင်းရာပေါ် မူတည်၍ ထိရောက်မည့်ပြစ်ဒဏ်များချမှတ်ရန် ညွှန်ကြားလွှာအမှတ် ၂၁/၆၂ (၁၁-၁၂-၆၂)။ ပြစ်မှုနှင့်လျော်ညီသောပြစ်ဒဏ်သတ်မှတ်ရန် ညွှန်ကြားလွှာအမှတ် ၂/၆၆ (၄-၇-၆၆) နှင့် ၆/၇၀ (၁၀-၄-၇၀)။ ဒဏ်ငွေတပ်ရိုက်သင့်သူများအား ဒဏ်ငွေတပ်ရိုက်ရန် ညွှန်ကြားလွှာအမှတ် ၇/၆၁ (၁၄-၃-၆၁)။ စသည်တို့ဖြစ်သည်။ ဤသို့သော ညွှန်ကြားလွှာများ အများအပြားရှိနေပါသေးသည်။

ဤသည်တို့မှာ တရားရုံးများက ပြစ်ဒဏ်ချမှတ်ဆုံးဖြတ်ရာတွင် ဆင်ခြင်တုံတရားကျင့်သုံးကြရာ၌ အားနည်းမှုများ၊ လိုအပ်ချက်များမဖြစ်စေရေးအတွက် ဤသို့သော ညွှန်ကြားလွှာများ ထုတ်ပြန်ပေးနေရခြင်းဖြစ်သည်။

ဆင်ခြင်တုံတရားဟုဆိုရာတွင်

တရားရုံးများသည် ပြစ်မှုတစ်ခုကို ပြစ်ဒဏ်ချမှတ်ရာ၌ ပြစ်မှုအတိမ်အနက်၊ ပြစ်မှုကျူးလွန်သူ၏အသက်အရွယ်၊ ပြစ်မှုကျူးလွန်ခြင်း၏အကြောင်းအရင်း၊ ဖြစ်စဉ်ဖြစ်ရပ်အခြေအနေ စသည့်အချက်အလက်အားလုံးကို ဥပဒေကြောင်းအရသာမက အကြောင်းခြင်းရာအရပါ ဘက်စုံထောင့်စုံမှ ယထာဘူတကျကျ၊ အဂတိကင်းစွာ သတိသမ္ပဇဉ်ဉာဏ်နှင့်ယှဉ်၍ ဆင်ခြင်တုံတရားလက်ကိုင်ထားပြီး စီရင်ဆုံးဖြတ်ကြရမည်ဖြစ်သည်။

ရာဇဝတ်မှုခင်းများတွင် ပြစ်မှုကျူးလွန်သူကို ပြစ်ဒဏ်သတ်မှတ်စီရင်ရာ၌ တရားရုံး တရားသူကြီးများ၏ ဆင်ခြင်တုံတရားအရ ကျယ်ပြန့်သည့်အခွင့်အာဏာ ပေးအပ်ထားသော်လည်း ယင်းဆင်ခြင်တုံတရားသည် ဥပဒေနှင့်အညီ ဖြစ်ဖို့လိုပါမည်။ ပြစ်မှုနှင့်ပြစ်ဒဏ် မျှတရပါမည်။ ပြစ်မှုနှင့် လျော်ညီသောပြစ်ဒဏ်မျိုး ဖြစ်ရပါမည်။ နောက်တွင် အလားတူပြစ်မှုမျိုးထပ်မံမဖြစ်ပွားရလေအောင် ဟန့်တားလောက်သော ပြစ်ဒဏ်မျိုးလည်း ဖြစ်သင့်ပါသည်။ သို့မှသာလျှင် တရားရုံးများက ချမှတ်သော စီရင်ဆုံးဖြတ်ချက်များအပေါ် အစဉ်သဖြင့် လေးစားလိုက်နာ လက်ခံယုံကြည် အားထားလာနိုင်မည်ဖြစ်ကြောင်းပါ။

ဥပဒေနှင့်ညီသော ဖြောင့်မတ်ဖြူစင်သည့် ဆင်ခြင်တုံတရားဖြင့် ပြစ်ဒဏ်များသတ်မှတ် စီရင်နိုင်ကြပါစေ၊

ပြစ်မှုနှင့်ပြစ်ဒဏ်မျှတ၍ လျော်ညီသော၊ ဟန့်တားလောက်သည့်ပြစ်ဒဏ်များဖြစ်ပါစေ။

မျှတသောတရားစီရင်ရေးဆိုင်ရာစံနှုန်းများ

ခင်ချိုအုန်း (ပြည်ထောင်စုရှေ့နေချုပ်ရုံး)

တရားဥပဒေစိုးမိုးရေးသည် နိုင်ငံတော်တည်ငြိမ်အေးချမ်းရေး၊ နိုင်ငံတော်ဖွံ့ဖြိုးတိုးတက်ရေး၊ ဒီမိုကရေစီစနစ်ထွန်းကားရေး၊ အများပြည်သူ၏ လုံခြုံမှုနှင့် အခြေခံအခွင့်အရေးများကို ကာကွယ်စောင့်ရှောက်မှုပေးရေးနှင့် နိုင်ငံတော်နှင့် နိုင်ငံသားတို့၏အကျိုးစီးပွားများဖွံ့ဖြိုးတိုးတက်စေရန် အထောက်အပံ့ပေးမည့် အခြေခံအုတ်မြစ်ဖြစ်ပါသည်။ ထို့ကြောင့် **တရားဥပဒေစိုးမိုးရေးနှင့် ပြည်သူများ၏ လူမှုစီးပွားဘဝတိုးတက်မြင့်မားရေး**ကို ပြည်ထောင်စု အစိုးရအဖွဲ့၏ ဦးစားပေးရည်မှန်းချက်ပန်းတိုင်တစ်ရပ်အဖြစ် အကောင်အထည်ဖော်ဆောင်ရွက်လျက်ရှိပါသည်။

ပြည်ထောင်စုရှေ့နေချုပ်ရုံးနှင့် ဥပဒေရုံးအဆင့်ဆင့်တို့တွင် တာဝန်ထမ်းဆောင်နေသည့် ဥပဒေအရာရှိများသည် နိုင်ငံတော်၏ ဥပဒေပြုရေး၊ အုပ်ချုပ်ရေးနှင့် တရားစီရင်ရေးကဏ္ဍသုံးရပ်လုံးတွင် ပါဝင်ဆောင်ရွက်လျက်ရှိသကဲ့သို့ နိုင်ငံတော်၏တရားမျှတမှုကဏ္ဍ ပြုပြင်ပြောင်းလဲရေးလုပ်ငန်းစဉ်များတွင် ပါဝင်ဆောင်ရွက်နေကြသူများဖြစ်ပါသည်။ ထို့ကြောင့် ပြည်ထောင်စုအစိုးရအဖွဲ့၏ ဦးစားပေးရည်မှန်းချက် ပန်းတိုင်တစ်ရပ်ဖြစ်သော တရားဥပဒေစိုးမိုးရေးနှင့် ပြည်သူများ၏ လူမှုစီးပွားဘဝ တိုးတက်မြင့်မားရေးလုပ်ငန်းစဉ်များကို အထောက်အကူဖြစ်စေရေး၊ တရားမျှတမှုကဏ္ဍပြုပြင်ပြောင်းလဲရေး လုပ်ဆောင်ချက်များအပေါ် ပြည်သူများ၏ယုံကြည်ကိုးစားမှုကိုမြှင့်တင်နိုင်ရေးနှင့် ဥပဒေအရာရှိများ လေ့လာသိရှိနိုင်ရေးတို့အတွက် မျှတသောတရားစီရင်ရေးဆိုင်ရာစံနှုန်းများ စာအုပ်ကို ပြည်ထောင်စုရှေ့နေချုပ်ရုံးက ထုတ်ဝေခဲ့ပါသည်။

နိုင်ငံအသီးသီးတွင်ကျင့်သုံးသည့် ဥပဒေစနစ်တစ်ခုနှင့်တစ်ခု တူညီမှုမရှိသည့်အတွက် ပြည်တွင်းဥပဒေများပါပြဋ္ဌာန်းချက်များ၊ လုပ်ထုံးလုပ်နည်းများနှင့် အတည်ပြုလက်မှတ်ရေးထိုးထားသော လူ့အခွင့်အရေးနှင့် စပ်လျဉ်းသည့် အပြည်ပြည်ဆိုင်ရာသဘောတူစာချုပ်များအပေါ် အခြေခံ၍မျှတသော တရားစီရင်ရေးဆိုင်ရာစံနှုန်းများကို ကျင့်သုံးမှုကွဲပြားနိုင်ပါသည်။ သို့ရာတွင် မျှတသောတရားစီရင်ရေးစံနှုန်းများနှင့် သက်ဆိုင်သော အခွင့်အရေးများသည် လူ့အခွင့်အရေးနှင့်စပ်လျဉ်းသည့် အပြည်ပြည်ဆိုင်ရာ သဘောတူစာချုပ်များတွင်ပါရှိသော စံနှုန်းများဖြစ်ပြီး ပြစ်မှုဆိုင်ရာ စုံစမ်းစစ်ဆေးခြင်းနှင့် တရားစီရင်ခြင်းတို့ဆောင်ရွက်ရာ၌ သက်ဆိုင်ရာပုဂ္ဂိုလ်များ၏ လွတ်လပ်ခွင့်နှင့် အခြေခံရပိုင်ခွင့်များကို ကာကွယ်စောင့်ရှောက်မှုပေးနိုင်ရန် ရည်ရွယ်ခြင်းဖြစ်ပါသည်။ ထို့ကြောင့် အဆိုပါစာအုပ်တွင် နိုင်ငံတော်ဖွဲ့စည်းပုံအခြေခံဥပဒေ(၂၀၀၈ ခုနှစ်)၊ တည်ဆဲပြည်တွင်း ဥပဒေများပါပြဋ္ဌာန်းချက်များ၊ စီရင်ထုံးများ၊ နိုင်ငံတကာသဘောတူစာချုပ်များဖြစ်သည့် **အပြည်ပြည်ဆိုင်ရာလူ့အခွင့်အရေးကြေညာစာတမ်း၊ ပြည်သူ့ရေးရာနှင့် နိုင်ငံရေးအခွင့်အရေးများဆိုင်ရာ အပြည်ပြည်ဆိုင်ရာသဘောတူစာချုပ်**နှင့် နိုင်ငံတကာတွင်ကျင့်သုံးနေသည့် မျှတသော တရားစီရင်ရေးစံနှုန်းများကို အခြေပြု၍ မျှတသောတရားစီရင်ရေးဆိုင်ရာစံနှုန်း ၁၂ ခု ဖော်ပြထားသည်ကို လေ့လာတွေ့ရှိရပါသည်။

ပထမအချက်ဖြစ်သည့် "ဥပဒေ၏ရှေ့မှောက်တွင် တန်းတူညီမျှမှုရှိခြင်းနှင့် ဥပဒေအရညီမျှစွာဆက်ဆံခြင်း"နှင့်စပ်လျဉ်း၍ "နိုင်ငံတော်သည် မည်သူ့ကိုမဆို ဥပဒေအရာတွင် တန်းတူညီမျှအခွင့်အရေးရရှိစေရမည်။ ထို့ပြင် ဥပဒေ၏အကာအကွယ်ကိုလည်း တန်းတူညီမျှစွာရယူပိုင်ခွင့်ပေးရမည်"ဟု ဖွဲ့စည်းပုံအခြေခံဥပဒေပုဒ်မ ၃၄၇ တွင် ပြဋ္ဌာန်းပါရှိသောကြောင့် ပြစ်မှုဖြင့်စွပ်စွဲခံရသူတစ်ဦးကို လူမျိုး၊ ဇာတိ၊ ကိုးကွယ်သည့် ဘာသာ၊ ယဉ်ကျေးမှု စသည်တို့ကို အခြေခံ၍ခွဲခြားဆက်ဆံခြင်းမပြုရန်နှင့် ဥပဒေပါအခွင့်အရေးများကို လူတိုင်းတန်းတူညီမျှစွာရရှိခံစားနိုင်ရန် ဖွဲ့စည်းပုံအခြေခံဥပဒေက အာမခံချက်ပေးထားပါသည်။

ထို့အတူ နိုင်ငံတကာ သဘောတူစာချုပ်တစ်ခုဖြစ်သော အပြည်ပြည်ဆိုင်ရာ လူ့အခွင့်အရေးကြေညာစာတမ်း အပိုဒ် ၇ တွင် "လူတိုင်းသည် ဥပဒေအရာ၌ တန်းတူရည်တူရှိကြပြီး ဥပဒေ၏ တန်းတူကာကွယ်စောင့်ရှောက်မှုကို မည်သည့်ခွဲခြားဆက်ဆံမှုမျှမရှိစေဘဲ ခံစားပိုင်ခွင့်ရှိသည်"ဟု ပြဋ္ဌာန်းပါရှိပါသည်။ ထို့ကြောင့် အမှုလိုက်ပါဆောင်ရွက်ရာတွင် လူမျိုး၊ ဘာသာ၊ ယဉ်ကျေးမှု၊ ရာထူးအဆင့်အတန်း၊ ကျား၊ မ၊ ဆင်းရဲချမ်းသာ ခွဲခြားဆက်ဆံခြင်းမရှိစေဘဲ ဥပဒေပါအခွင့်အရေးများကို လူတိုင်း တန်းတူညီမျှစွာရရှိခံစားနိုင်ရေးအတွက် ဂရုပြုဆောင်ရွက်ရန် လိုအပ်ကြောင်း ဖော်ပြထားပါသည်။

ဒုတိယအချက်ဖြစ်သည့် "နောက်ကြောင်းပြန်အာဏာသက်ရောက်မှုမရှိစေခြင်း"နှင့် စပ်လျဉ်း၍ ပြစ်မှုဆိုင်ရာဥပဒေများတွင် နောက်ကြောင်းပြန်အာဏာသက်ရောက်မှုကို တားမြစ်ထားခြင်းသည် တရားဥပဒေစိုးမိုးရေးအတွက် လိုအပ်ချက်တစ်ရပ်ဖြစ်သောကြောင့် နိုင်ငံတော်ဖွဲ့စည်းပုံအခြေခံဥပဒေပုဒ်မ ၄၃တွင် "မည်သည့်ပြစ်မှုဆိုင်ရာဥပဒေမျှ နောက်ကြောင်းပြန်အာဏာသက်ရောက်စေရန် ပြဋ္ဌာန်းခွင့်မရှိစေရ"ဟု လည်းကောင်း၊ ၁၉၇၃ ခုနှစ် စကားရပ်များ အနက်အဓိပ္ပာယ်ဖွင့်ဆိုရေးဥပဒေပုဒ်မ ၃(င)နှင့် ၂၀၁၀ ပြည့်နှစ်၊ ပြည်ထောင်စုတရားစီရင်ရေးဥပဒေပုဒ်မ ၄ တို့တွင် "မည်သည့်ပြစ်မှုဆိုင်ရာဥပဒေမျှ နောက်ကြောင်းပြန်၍ အာဏာသက်ရောက်မှုမရှိစေရ"ဟု လည်းကောင်း ပြဋ္ဌာန်းထားခြင်းဖြစ်ပါသည်။

ထိုသို့ နောက်ကြောင်းပြန်အာဏာသက်ရောက်သည့် ပြစ်မှုဆိုင်ရာဥပဒေများပြဋ္ဌာန်းခြင်းကို တားမြစ်ထားခြင်းမရှိပါက လူတစ်ဦးချင်းစီ၏ ပုဂ္ဂိုလ်ရေးဆိုင်ရာလွတ်လပ်ခွင့်များအပေါ် တရားမျှတမှုမရှိသော ဝင်ရောက်စွက်ဖက်မှုများ ပေါ်ပေါက်လာမည်ဖြစ်ကြောင်း ဖော်ပြထားပါသည်။

တတိယအချက်ဖြစ်သည့် "အပြစ်မရှိဟုမှတ်ယူခြင်းနှင့် သံသယအကျိုးခံစားခွင့်"သည် မျှတသောတရားစီရင်ရေးနှင့် တရားဥပဒေစိုးမိုးရေးတွင် အခြေခံလိုအပ်ချက်တစ်ခုဖြစ်ပါသည်။ ပြစ်မှုကျူးလွန်ကြောင်း စွပ်စွဲခံရသူတစ်ဦးသည် ပြစ်မှုကျူးလွန်သည်ဟု တရားရုံးက ပြစ်မှုထင်ရှားစီရင်ခြင်းမခံရသေးသရွေ့ အပြစ်မရှိဟု မှတ်ယူရမည်ဖြစ်ပါသည်။

တရားစွဲဆိုမှုတွင် ပြစ်မှုကျူးလွန်ကြောင်းစီရင်ချက်ချမှတ်နိုင်ရန် ပြစ်မှုကျူးလွန်သည်ဟု အလွယ်တကူပြောရုံမျှဖြင့် မလုံလောက်ပါ။ အပြစ်မရှိဟုမှတ်ယူခြင်းကို ချေဖျက်နိုင်ရန်သက်သေပြရမည့် အတိုင်းအတာကို စွပ်စွဲခံရသူသည် စွဲဆိုထားသောပြစ်မှုကို ကျူးလွန်သူဖြစ်ကြောင်း သံသယကင်းရှင်းစွာ ယုံကြည်လက်ခံနိုင်လောက်သည်အထိ သက်သေပြရန်လိုအပ်ကြောင်း သက်သေခံအက်ဥပဒေတွင် ပြဋ္ဌာန်းထားပါသည်။

အပြည်ပြည်ဆိုင်ရာ လူ့အခွင့်အရေးကြေညာစာတမ်းအပိုဒ် ၁၁ တွင် ပါရှိသော "ပြစ်မှုတစ်ရပ်ဖြင့် တရားစွဲဆိုခံရသောလူတိုင်းသည် တရားရုံးက ဥပဒေနှင့်အညီ ကြားနာစစ်ဆေးပြီး ပြစ်မှုကျူးလွန်သည်ဟု ပြစ်မှုထင်ရှားစီရင်မှု မခံရမချင်း အပြစ်မဲ့သူဟူ၍ မှတ်ယူခြင်းခံထိုက်သည့် အခွင့်အရေးရှိသည်"ဟူသော နိုင်ငံတကာစံနှုန်းပါ ပြဋ္ဌာန်းချက်အချို့ကိုလည်း ဖော်ပြထားပါသည်။

> ‘ဥပဒေအကျိုးဆောင်၏အကူအညီသည် ညှဉ်းပန်းနှိပ်စက်မှုနှင့် အနိုင်အထက်ပြုမှုများဖြစ်သည့် အတင်းအကျပ်ဖြောင့်ချက်ပေးစေမှု၊ အတင်းအဓမ္မဖမ်းဆီးချုပ်နှောင်မှု၊ အခြားသော လူ့အခွင့်အရေးချိုးဖောက်မှုများ မဖြစ်ပေါ်စေရေးနှင့် တရားခွင်၌ ပြည့်စုံလုံလောက်သော ခုခံချေပခွင့်များ ပြုလုပ်နိုင်ရေးတို့အတွက် အရေးကြီးသည့် ကာကွယ်စောင့်ရှောက်မှုဖြစ်ပါသည်’

စတုတ္ထအချက်ဖြစ်သည့် "ညှဉ်းပန်းနှိပ်စက်မှုနှင့် ဂုဏ်သိက္ခာ ညှိုးနွမ်းစေသည့် ဆက်ဆံမှုများမှ ကာကွယ်ခြင်း"အတွက် ပြစ်မှုကျူးလွန်ကြောင်း စွပ်စွဲခံရသူတစ်ဦးအား အမှုနှင့်စပ်လျဉ်း၍စုံစမ်းစစ်ဆေးခြင်း၊ ဖမ်းဆီးထိန်းသိမ်းခြင်း၊ တရားစွဲဆိုခြင်းစသည့် တရားဥပဒေစိုးမိုးရေးလုပ်ငန်းများကို ဆောင်ရွက်ရာတွင် လုပ်ပိုင်ခွင့်အာဏာကို အလွဲသုံးစားမပြုလုပ်မိစေရေးအတွက် ဂရုပြုဆောင်ရွက်ရမည်ဖြစ်ပါသည်။ သို့ရာတွင် တရားဥပဒေစိုးမိုးရေးလုပ်ငန်းများ၌ ဥပဒေနှင့်အညီ အရေးယူဆောင်ရွက်မှုများကြောင့် ဖြစ်ပေါ်သော သို့မဟုတ် မတော်တဆဖြစ်သော နာကျင်မှုနှင့် ခံစားရမှုများကို ညှဉ်းပန်းနှိပ်စက်ခြင်း၊ လူ့ဂုဏ်သိက္ခာညှိုးနွမ်းစေသည့် ပြုမူဆက်ဆံခြင်းဟု ခေါ်ဆိုနိုင်မည်မဟုတ်ပါ။

ဖွဲ့စည်းပုံအခြေခံဥပဒေပုဒ်မ ၄၄၊ **ပြည်ထောင်စုတရားစီရင်ရေးဥပဒေ (၂၀၁၀) ပုဒ်မ ၃၊ မြန်မာနိုင်ငံရဲတပ်ဖွဲ့စည်းကမ်းထိန်းသိမ်းရေးဥပဒေ** ပုဒ်မ ၁၇ စသည့်တည်ဆဲဥပဒေများနှင့် နိုင်ငံတကာစံနှုန်းများပါ ပြစ်မှုကျူးလွန်ကြောင်း စွပ်စွဲခံရသူများအပေါ် ညှဉ်းပန်းနှိပ်စက်ခြင်းနှင့် လူ့ဂုဏ်သိက္ခာညှိုးနွမ်းသည့် ပြုမူဆက်ဆံခြင်းများမပြုလုပ်နိုင်စေရန် အကာအကွယ်ပေးထားသည့် ပြဋ္ဌာန်းချက်အချို့ကို လေ့လာသိရှိစေရေးအတွက် ဖော်ပြထားပါသည်။

ပဉ္စမအချက်ဖြစ်သည့် "မတရားဖမ်းဆီးချုပ်နှောင်မှုမှကာကွယ်ခြင်း" ပြုနိုင်ရန် တရားဥပဒေစိုးမိုးရေးလုပ်ငန်းများကို ဆောင်ရွက်ရာတွင် လူပုဂ္ဂိုလ်တစ်ဦး၏ ဥပဒေပါအခွင့်အရေးများကို မထိခိုက်စေဘဲ ဥပဒေနှင့်အညီ ဖမ်းဆီးချုပ်နှောင်ခြင်းကို ဆောင်ရွက်နိုင်ပါသည်။ သို့ရာတွင် ဖမ်းဆီးချုပ်နှောင်ရသည့် ဥပဒေဆိုင်ရာအကြောင်းပြချက်များ ရှိရမည်ဖြစ်သကဲ့သို့ ဥပဒေနှင့်အညီ ဆောင်ရွက်ချက်လည်း ဖြစ်ရန်လိုအပ်ပါသည်။

ဥပဒေအရာရှိများအနေဖြင့် တရားစွဲအဖွဲ့အစည်းက ချုပ်မိန့်တောင်းခံခြင်းအပေါ် တည်ဆဲဥပဒေများပါ ပြဋ္ဌာန်းချက်များနှင့် ညီညွတ်မှုရှိ၊ မရှိ ဥပဒေ၊ နည်းဥပဒေများအရစိစစ်ခြင်းသည် ဥပဒေနှင့်မညီသော ဖမ်းဆီးချုပ်နှောင်မှုမရှိစေရေးအတွက် ဖြစ်ပါသည်။ ထို့ကြောင့် မည်သူ့ကိုမျှ ဥပဒေပြဋ္ဌာန်းချက်မရှိဘဲ ပြစ်မှုကျူးလွန်သည်ဟု သတ်မှတ်ခြင်း သို့မဟုတ် အပြစ်ပေးခြင်းမပြုရဆိုသည့် **ဥပဒေနှင့်အညီဆောင်ရွက်ရေးမူ** သဘောတရားနှင့် ဖွဲ့စည်းပုံအခြေခံဥပဒေ၊ ရာဇသတ်ကြီး၊ ရာဇဝတ်ကျင့်ထုံး ဥပဒေစသည့် တည်ဆဲဥပဒေပါ ပြဋ္ဌာန်းချက်များနှင့် နိုင်ငံတကာစံနှုန်းအချို့ကို လေ့လာသိရှိစေရေးအတွက် ဖော်ပြထားပါသည်။

ဆဋ္ဌမအချက်ဖြစ်သည့် "ဝန်ခံထွက်ဆိုခြင်းမပြုဘဲ နှုတ်ဆိတ်နေခွင့်"သည် စွပ်စွဲခံရသူထံမှ အပြစ်ရှိကြောင်း အစစ်ခံချက် သို့မဟုတ် ပြစ်မှုကျူးလွန်ကြောင်း ဖြောင့်ချက်ရရှိရန် အတင်းအကျပ်ဆောင်ရွက်ခြင်းနှင့် စွပ်စွဲခံရသူ နှုတ်ဆိတ်နေခြင်းကို ဆန့်ကျင်ဘက်အမြင်ဖြင့် အပြစ်ရှိသည်ဟု ကောက်ယူခြင်း မရှိစေရန် ကာကွယ်ပေးသည့် မျှတသောတရားစီရင်ရေးဆိုင်ရာစံနှုန်းတစ်ရပ် ဖြစ်ပါသည်။

စွပ်စွဲခံရသူပြစ်မှုကျူးလွန်ကြောင်းကို သက်သေပြရန်တာဝန်သည် ယေဘုယျအားဖြင့် တရားစွဲဆိုသည့်ဘက်တွင် ကျရောက်ပါသည်။ တရားမျှတမှုမရှိသောဖြောင့်ချက်များ သို့မဟုတ် ပြစ်မှုနှင့်ငြိစွန်းစေသည့် အစစ်ခံချက်များ အတင်းအကျပ်ရယူခြင်းသည် နှုတ်ဆိတ်စွာနေပိုင်ခွင့်နှင့် စပ်လျဉ်းသည့် မျှတသော တရားစီရင်ရေးဆိုင်ရာစံနှုန်းကို ချိုးဖောက်ခြင်းဖြစ်ကြောင်း လေ့လာသိရှိစေရေးအတွက် တည်ဆဲဥပဒေများပါ ပြဋ္ဌာန်းချက်များနှင့် နိုင်ငံတကာစံနှုန်းအချို့ကို ကောက်နုတ်ဖော်ပြထားပါသည်။

သတ္တမအချက်ဖြစ်သည့် "ဥပဒေအကြံဉာဏ်ရယူခွင့်"နှင့် စပ်လျဉ်း၍ ဖွဲ့စည်းပုံအခြေခံဥပဒေပုဒ်မ ၃၇၅ ပြဋ္ဌာန်းချက်ပါ နိုင်ငံသားများ၏ မူလအခွင့်အရေးတစ်ရပ်ဖြစ်သော "ပြစ်မှုကျူးလွန်ကြောင်း စွပ်စွဲခံရသူတစ်ဦးဦးသည် ဥပဒေနှင့်အညီ ခုခံချေပခွင့်"ရရှိစေရေးအတွက် ပြစ်မှုဆိုင်ရာစစ်ဆေးစီရင်ခြင်းလုပ်ငန်းစဉ်အဆင့်တိုင်း ဥပဒေအကျိုးဆောင်နှင့် တွေ့ဆုံဆက်သွယ်၍ ဥပဒေအကြံဉာဏ်ရယူခွင့်ရှိရန်လိုအပ်ပါသည်။

ဥပဒေအကျိုးဆောင်၏အကူအညီသည် ညှဉ်းပန်းနှိပ်စက်မှုနှင့် အနိုင်အထက်ပြုမှုများဖြစ်သည့် အတင်းအကျပ်ဖြောင့်ချက်ပေးစေမှု၊ အတင်းအဓမ္မဖမ်းဆီးချုပ်နှောင်မှု၊ အခြားသော လူ့အခွင့်အရေးချိုးဖောက်မှုများ မဖြစ်ပေါ်စေရေးနှင့် တရားခွင်၌ ပြည့်စုံလုံလောက်သောခုခံချေပခွင့်များ ပြုလုပ်နိုင်ရေးတို့အတွက် အရေးကြီးသည့် ကာကွယ်စောင့်ရှောက်မှုဖြစ်ပါသည်။

ထို့ကြောင့် ဥပဒေအကြံဉာဏ်ရယူခွင့်စံနှုန်းနှင့်စပ်လျဉ်း၍ ဖွဲ့စည်းပုံအခြေခံဥပဒေ၊ ဥပဒေဆိုင်ရာအထောက်အကူပေးရေးဥပဒေ(၂၀၁၆)စသည့် တည်ဆဲဥပဒေများပါ ပြဋ္ဌာန်းချက်များနှင့် နိုင်ငံတကာစံနှုန်းအချို့ကို ဖော်ပြထားပါသည်။

အဋ္ဌမအချက်ဖြစ်သည့် "စကားပြန်နှင့် ဘာသာပြန်အကူအညီ ရယူပိုင်ဆိုင်ခွင့်"သည် မျှတသောတရားစီရင်ရေးဆိုင်ရာစံနှုန်းတစ်ရပ် ဖြစ်ပါသည်။ တရားဥပဒေစိုးမိုးရေးကို ဆောင်ရွက်သည့် တာဝန်ရှိသူများပြောဆိုသည့် ဘာသာစကားကို ကောင်းစွာနားလည်နိုင်ခြင်းမရှိသည့် စွပ်စွဲခံရသူများအတွက် စုံစမ်းစစ်ဆေးမှုစတင်ချိန်မှစ၍ တရားစွဲတင်သည့်အချိန်အထိ စကားပြန်နှင့် ဘာသာပြန်ဆိုပေးမည့်သူကို အခမဲ့စီစဉ်ပေးခြင်းဖြစ်ပါသည်။

စွပ်စွဲခံရသူများအနေဖြင့် ပြောဆိုသည့် ဘာသာစကားကို ကောင်းစွာနားလည်နိုင်ခြင်းမရှိသောကြောင့် ၎င်းအပေါ် စွဲဆိုထားသောပြစ်မှု၏ အကြောင်းအရာကိုဖြစ်စေ၊ တရားရုံးစွဲချက်ကိုဖြစ်စေ နားလည်နိုင်စွမ်းမရှိပါက မှန်ကန်သောခုခံချေပခြင်းနှင့် သက်ဆိုင်သည့်အခွင့်အရေးများ ဆုံးရှုံးမည် ဖြစ်ပါသည်။

ထို့ကြောင့် စကားပြန်နှင့် ဘာသာပြန်အကူအညီရယူခွင့်ဆိုင်ရာ မျှတသော တရားစီရင်ရေးစံနှုန်းအခွင့်အရေးများကို မထိခိုက်စေရေးအတွက် တည်ဆဲဥပဒေများပါ ပြဋ္ဌာန်းချက်များ၊ တရားရုံးများလက်စွဲနှင့် နိုင်ငံတကာစံနှုန်းများပါပြဋ္ဌာန်းချက်အချို့ကို လေ့လာသိရှိနိုင်စေရေးအတွက် ဖော်ပြထားပါသည်။

နဝမအချက်ဖြစ်သည့် "တရားသူကြီးများ၏ လွတ်လပ်မှုနှင့် ဘက်မလိုက်မှု"သည် ကောင်းမွန်သော မျှတသည့်တရားစီရင်ရေးဆိုင်ရာ စံနှုန်းတစ်ရပ် ဖြစ်ပါသည်။ ဥပဒေနှင့်အညီ လွတ်လပ်သောတရားစီရင်ရေးသည် နိုင်ငံတော်၏တရားစီရင်ရေးဆိုင်ရာမူတစ်ရပ်ဖြစ်ပြီး တရားဥပဒေ စိုးမိုးရေးလုပ်ငန်းစဉ်အတွက် မရှိမဖြစ်လိုအပ်ချက်တစ်ရပ်ဖြစ်ပါသည်။

စာမျက်နှာ ၁၇ သို့ ❂

ရဲနွယ်သစ်တောကြိုးဝိုင်းအတွင်း ဆင်ထိန်းသိမ်းရေးစခန်းနှင့် သဘာဝအခြေခံခရီးသွားလုပ်ငန်းများ ဆောင်ရွက်သွားမည်

ပဲခူး ဇူလိုင် ၅

ပဲခူးတိုင်းဒေသကြီး အစိုးရအဖွဲ့ရုံး တော်ဝင်ဟံသာခန်းမ၌ ဇူလိုင် ၅ ရက် နံနက် ၁၀ နာရီက ရဲနွယ်သစ်တောကြိုးဝိုင်း အကွက်အမှတ် ၉၄ တွင် ဆင်ထိန်းသိမ်းရေးစခန်းနှင့် သဘာဝအခြေခံခရီးသွားလုပ်ငန်းများ ဆောင်ရွက်သွားမည့် လုပ်ငန်းစီမံချက်များကို ပဲခူးတိုင်းဒေသကြီးအစိုးရအဖွဲ့ထံသို့ မင်္ဂလာမြန်မာကုမ္ပဏီက လာရောက်ရှင်းလင်းတင်ပြသည်။

ထို့နောက် တိုင်းဒေသကြီးဝန်ကြီးချုပ် ဦးဝင်းသိန်းက ပဲခူးတိုင်းဒေသကြီး ပဲခူးရိုးမတောင်တန်း၊သစ်တောကြိုးဝိုင်းများနှင့် မြစ်ချောင်းများပေါများကြောင်း၊ သဘာဝမှပေးထားသည့် အရင်းအမြစ်များကို မထိခိုက်စေသည့်သဘာဝအခြေခံ ခရီးသွားလုပ်ငန်းများကို ကြိုဆိုလျက်ရှိကြောင်း၊ အဆွေတော်တင်ပြသည့် ဆင်ထိန်းသိမ်းရေးစခန်းသည် မိမိတို့တိုင်းပြည်အတွက် အလွန်အကျိုးရှိပြီး ဒေသခံပြည်သူများအတွက် လည်း အလုပ်အကိုင် အခွင့်အလမ်းများရရှိနိုင်မည်ဖြစ်ကြောင်း၊ လုပ်ငန်းစီမံချက်များတင်ပြရာတွင် ဆင်ထိန်းသိမ်းရေးစခန်း၌ ပြန်လည်ထူထောင်ရေးလုပ်ငန်းများအတွက်နှင့် စီးပွားရေးအလို့ငှာ ဧရိယာမည်မျှအသုံးပြုမည်ကို ခွဲခြားတင်ပြပေးစေလိုကြောင်း၊ သို့မှသာ တိုင်းပြည်အတွက် ရသင့်ရထိုက်သည့် အခွန်ငွေများရရှိနိုင်မည်ဖြစ်ကြောင်းနှင့် မိမိတို့အစိုးရမှ လိုအပ်သည်များကူညီပံ့ပိုးဆောင်ရွက်ပေးသွားမည်ဖြစ်ကြောင်း ပြန်လည်ပြောကြားခဲ့သည်။

အဆိုပါ ဆင်ထိန်းသိမ်းရေးစခန်းသည် မေ ၁ ရက်တွင် ပန္နက်တင်အခမ်းအနား ကျင်းပခဲ့ပြီး ပဲခူးတိုင်းဒေသကြီး မြို့ချောင်း-စိန်ကန့်လန့်လမ်း ရဲနွယ်သစ်တောကြိုးဝိုင်းအတွင်း နိုင်ငံတကာ ဆင်စခန်းနှင့် သဘာဝအခြေခံ ခရီးသွားလုပ်ငန်းအဖြစ် ဆောင်ရွက်မည်ဖြစ်သည်။ ဆင်မုဆိုးများကြောင့် တောရိုင်းဆင်များ မကြာခဏဒဏ်ရာရရှိ၍ သေကျေခဲ့ရခြင်းကို ကာကွယ်နိုင်ရန်ရည်ရွယ်၍ အမိမဲ့ဆင်ပေါက်လေးများ၊ ဒဏ်ရာရဆင်များနှင့် ဆင်အိုများအား ပြုစုစောင့်ရှောက်သွားမည်ဖြစ်သည်။

၎င်းဆင်စခန်းနှင့် သဘာဝအခြေခံခရီးသွားလုပ်ငန်းသည် ဒေသခံပြည်သူများက သစ်ခုတ်၊ ဝါးခုတ်ခြင်းဖြင့် အသက်မွေးဝမ်းကျောင်းပြုသူများကို သစ်တောပြုစုထိန်းသိမ်းခြင်းနှင့် အခြားဝန်ဆောင်မှုလုပ်ငန်းများတွင် ဝင်ရောက်လုပ်ကိုင်စေခြင်းဖြင့် အလုပ်အကိုင်အခွင့်အလမ်းများရရှိစေသည့်အပြင် သဘာဝသစ်တောဂေဟစနစ်မပျက်စီးစေရေးပူးပေါင်းဆောင်ရွက်ခြင်းကိုလည်း ရရှိမည်ဖြစ်ကြောင်း သိရသည်။

တင်စိုး(ပဲခူး)

တနင်္သာရီတိုင်းဒေသကြီးအစိုးရအဖွဲ့ဖလား မြို့နယ်ပေါင်းစုံ ဖူဆယ်ဘောလုံးပြိုင်ပွဲဖွင့်

ထားဝယ် ဇူလိုင် ၅

တစ်မျိုးသားလုံးကျန်းမာကြံ့ခိုင်ရေးနှင့် တိုင်းဒေသကြီးအားကစားအဆင့်အတန်း တိုးတက်မြင့်မားလာရေးအတွက်ရည်ရွယ်၍ တနင်္သာရီတိုင်းဒေသကြီးအစိုးရအဖွဲ့ဖလား မြို့နယ်ပေါင်းစုံ ဖူဆယ်ဘောလုံးပြိုင်ပွဲဖွင့်ပွဲအခမ်းအနားကို ဇူလိုင် ၅ ရက် နံနက် ၈ နာရီက ထားဝယ်မြို့ ဖူဆယ်အားကစားရုံခန်းမ၌ကျင်းပသည်။

တိုင်းဒေသကြီး လူမှုရေးနှင့်စည်ပင်သာယာရေးဝန်ကြီး ဦးဟိုပင်က ဖူဆယ်ဘောလုံးအားကစားနည်းသည် နေရာကျဉ်းကျဉ်းနဲ့ ကစားလို့ရသော အားကစားနည်းတစ်ခုဖြစ်ပြီး ငါးယောက်အဖွဲ့လိုက်ကစားရသော ကစားနည်းတစ်ခုဖြစ်သည့်အတွက် အပေးအယူမျှတစွာ ဟန်ချက်ညီညီ ကစားနိုင်ရန်လိုအပ်ကြောင်း၊ ဖူဆယ်ဘောလုံးအားကစားသမားများအနေဖြင့် အရည်အချင်းပြည့်ဝသော တိုင်းဒေသကြီးဂုဏ်ဆောင် အားကစားသမားကောင်းများဖြစ်အောင် အားကစားစိတ်ဓာတ် အပြည့်အဝဖြင့် အားကြိုးမာန်တက် ယှဉ်ပြိုင်ကစားကြရန်လိုကြောင်း ပြောကြားသည်။

ပထမပွဲစဉ်အဖြစ် တနင်္သာရီမြို့နယ်အသင်းနှင့် လောင်းလုံးမြို့နယ်အသင်းတို့ အကြိတ်အနယ်ယှဉ်ပြိုင်ကစားနေမှုကို တိုင်းဒေသကြီးလူမှုရေးနှင့်စည်ပင်သာယာရေးဝန်ကြီး ဦးဟိုပင်၊ တိုင်းရင်းသားလူမျိုးရေးရာဝန်ကြီး ဦးစောလုကာ၊ ဌာနဆိုင်ရာတာဝန်ရှိသူများ၊ အားကစားဝါသနာရှင်များက ကြည့်ရှုအားပေးကြသည်။

တနင်္သာရီတိုင်းဒေသကြီးအစိုးရအဖွဲ့ဖလား မြို့နယ်ပေါင်းစုံဖူဆယ်ဘောလုံးပြိုင်ပွဲတွင် အသင်း ၁၀ သင်းပါဝင်ယှဉ်ပြိုင်ကစားခဲ့ကြပြီး ပြိုင်ပွဲကို ဇူလိုင် ၁၁ ရက်ထိ ယှဉ်ပြိုင်ကစားကြမည်ဖြစ်ကြောင်း သိရသည်။

ထားဝယ်ခရိုင်(ပြန်/ဆက်)

တိုတိုထွာထွာဖတ်စရာ

ဖီးကုန်းမြို့နယ် ညောင်ဇင်ကျေးရွာ လျှပ်စစ်မီးလင်း

ဖီးကုန်း

ပဲခူးတိုင်းဒေသကြီး သာယာဝတီခရိုင် ဖီးကုန်းမြို့နယ် ဝက်စာပိုးကျေးရွာအုပ်စု ညောင်ဇင်ကျေးရွာတွင် ဇူလိုင် ၅ ရက် နံနက်က ကျေးရွာလျှပ်စစ်မီးလင်းခြင်းအထိမ်းအမှတ်အောင်ပွဲ ကျင်းပသည်။

ကျေးရွာလျှပ်စစ်မီးလင်းရေးဆောင်ရွက်ရာတွင် 400 Vဗို့ဓာတ်အားလိုင်း၊ ဓာတ်တိုင်အပါအဝင် ကျေးရွာပြည်သူလူထုထည့်ဝင်ငွေကျပ် ၂၀၁၇၃၀၀၀ နှင့် ကမ္ဘာ့ဘဏ်မှ 100 KVA ထရန်စဖော်မာတစ်လုံး၊ 11 KVA ဓာတ်-ကြိုး ပေ ၁၃၀၀ ကူညီပံ့ပိုးပေးခဲ့သည်။ ဖီးကုန်းမြို့နယ်တွင် ကျေးရွာပေါင်း ၁၂၉ ရွာရှိသည့်အနက် ယခုအခါ ကျေးရွာပေါင်း ၆၀ ကျော် လျှပ်စစ်မီးရရှိလျက်ရှိကြောင်း သိရသည်။

တင့်ဆွေ(ဖီးကုန်း)

သန်လျင်တွင် လူမှုရေးပင်စင်ထောက်ပံ့ငွေပေးအပ်

ရန်ကုန်

နိုင်ငံတော်အစိုးရမှ အသက် (၉၀) နှင့်အထက် အဘိုးအဘွားများအား လူမှုရေးပင်စင်ထောက်ပံ့ငွေများကို လူမှုဝန်ထမ်းဦးစီးဌာန ဘဏ္ဍာရေးရန်ပုံငွေ ပေးအပ်လျက်ရှိရာ ရန်ကုန်တောင်ပိုင်းခရိုင် သန်လျင်မြို့နယ်တွင် ၂၀၁၈-၂၀၁၉ ဘဏ္ဍာရေးနှစ် ပထမသုံးလပတ်အတွက် အဘိုးအဘွား ၁၅၉ ဦးအား ဇူလိုင် ၄ ရက်မှစ၍ လူမှုရေးပင်စင်တစ်ဦးလျှင်ကျပ် ၃၀၀၀၀ စီ ထောက်ပံ့ခဲ့သည်။ လူမှုရေးပင်စင်ထောက်ပံ့ငွေများကို သန်လျင်မြို့နယ် အမှတ်(၂)တိုင်းဒေသကြီးလွှတ်တော်ကိုယ်စားလှယ် ဦးအောင်နိုင်ထွန်း၊ ခရိုင်လူမှုဝန်ထမ်းဦးစီးမှူး ဒေါက်တာနေဝင်း၊ မြို့နယ်အုပ်ချုပ်ရေးမှူး ဦးအောင်ကိုထွန်းနှင့် တာဝန်ရှိသူများက အိမ်တိုင်ရာရောက်ထောက်ပံ့ပေးအပ်ခဲ့ကြောင်း သိရသည်။

သန်းဝင်း(သန်လျင်)

ကြက်ခြေနီသူနာပြုတပ်ဖွဲ့ ရှေးဦးပြုစုခြင်းသင်တန်းဆင်း

ကျောက်ကြီး

ပဲခူးတိုင်းဒေသကြီး တောင်ငူခရိုင် ကျောက်ကြီးမြို့ ပဲခူးရပ်ကွက် မြို့တွင်းဘုန်းတော်ကြီးကျောင်းဓမ္မာရုံတွင် ဇူလိုင် ၄ ရက် ညနေ ၄ နာရီက ကြက်ခြေနီသူနာပြုတပ်ဖွဲ့ ၃/၂၀၁၈ ရှေးဦးပြုစုခြင်း(အခြေခံ)သင်တန်းဆင်းပွဲ ပြုလုပ်သည်။

မြန်မာနိုင်ငံကြက်ခြေနီအသင်း ဘေးအန္တရာယ်ကြိုတင်ပြင်ဆင်ရေးစီမံချက်ကဦးစီးပြီး မြို့နယ်ကြက်ခြေနီသူနာပြုတပ်ဖွဲ့ ဒုတပ်ရင်းမှူး မင်းမြတ်ဘုန်းဦးဆောင်သည့် တပ်ဖွဲ့ဝင်များ၊ နည်းပြများက ပဲခူးရပ်ကွက်နှင့် ရေလဲကျေးရွာပူးပေါင်းပြီး သင်တန်းသား ၄၁ ဦးအား မိမိတို့မြို့နယ်၊ ဒေသအတွင်း သဘာဝဘေးအန္တရာယ်များကျရောက်လာလျှင် ကြိုတင်ကာကွယ်၊ ပြင်ဆင်ကူညီတတ်စေရန်ရည်ရွယ်ပြီး အခြေခံရှေးဦးသူနာပြုစုခြင်းသင်တန်း ၃/၂၀၁၈ ကို ဇူလိုင် ၂ ရက်မှ ၄ ရက်ထိ စာတွေ့လက်တွေ့ သင်ကြားပို့ပေးခဲ့ကြောင်း သိရသည်။

ကိုသားကြီး(ပြန်/ဆက်)

မူးယစ်ဆေးသုံးစွဲမှုမရှိစေရေးပညာပေး

ရန်ကုန်

ရန်ကုန်တောင်ပိုင်းခရိုင် ခရမ်းမြို့နယ်ရဲတပ်ဖွဲ့မှူး (ယာယီ) ရဲမှူးခင်ဇော်သည် ဇူလိုင် ၄ ရက် မွန်းလွဲ ၁ နာရီခွဲက ခရမ်းမြို့ အမှတ် (၇) ရပ်ကွက် ဇာထိုးပန်းထိုးရုံတွင် သက်ငယ်မုဒိမ်းမှုပပျောက်ရေး၊ မူခင်းကျဆင်းရေး၊ လောင်းကစားနှင့် မူးယစ်ဆေးသုံးစွဲမှုမရှိစေရေး အသိပညာပေးဟောပြောရာ ရပ်ကွက်အုပ်ချုပ်ရေးမှူးနှင့် ပြည်သူ ၇၀ ခန့် တက်ရောက်ခဲ့ကြကြောင်း သိရသည်။

(၆၈၉)

❂ **စာမျက်နှာ ၁၆ မှ**

ဥပဒေနှင့်အညီလွတ်လပ်စွာတရားစီရင်ရာတွင် သမာသမတ်ကျခြင်းနှင့် ဘက်လိုက်မှုမရှိခြင်းသည် တရားစီရင်ရေးအပေါ် ပြည်သူများအသိအမှတ်ပြုလေးစားခြင်းကိုဖြစ်ပေါ်စေသည့် အခြေခံအချက်များဖြစ်ပါသည်။

ပြစ်မှုကျူးလွန်ကြောင်းစွပ်စွဲခံရသူများကို အမှုစစ်ဆေးကြားနာရာတွင် တရားသူကြီးများ၏ လွတ်လပ်မှု၊ ဘက်မလိုက်မှု၊ သမာသမတ်ကျမှုတို့နှင့် စပ်လျဉ်း၍ ဖွဲ့စည်းပုံအခြေခံဥပဒေ၊ တည်ဆဲဥပဒေများနှင့် နိုင်ငံတကာစံနှုန်းများပါ ပြဋ္ဌာန်းချက်အချို့ကို ဖော်ပြထားပါသည်။

ဒသမအချက်ဖြစ်သည့် “အများပြည်သူရှေ့မှောက်တွင်ကြားနာခြင်း” သည် တရားရုံးက အမှုများကို မည်ကဲ့သို့ စစ်ဆေးစီရင်ဆုံးဖြတ်ပြီး ယင်းစီရင်ဆုံးဖြတ်ချက်များအပေါ် မည်မျှလက်ခံယုံကြည်နိုင်သည်ဆိုသော အချက်ကို အမှုသည်များအပါအဝင် အများပြည်သူတို့က မျက်မြင်သိသာထင်ရှားစေရန် ဆောင်ရွက်ခြင်းဖြစ်ပါသည်။ တစ်နည်းဆိုရသော် အများပြည်သူရှေ့မှောက်တွင် ကြားနာခြင်းသည် တရားရုံး၏လွတ်လပ်မှု၊ ဘက်မလိုက်မှုနှင့် တရားမျှတမှုတို့ကို မှတ်ကျောက်တင်ခံခြင်းဖြစ်ပြီး တရားစီရင်ရေးအပေါ် ပြည်သူများ၏ ယုံကြည်မှုကို မြှင့်တင်ခြင်းဖြစ်ပါသည်။

အများပြည်သူရှေ့မှောက်တွင် ကြားနာခြင်းနှင့်စပ်လျဉ်းသည့် လမ်းညွှန်စီရင်ထုံးများထဲမှ “တရားစီရင်ရာတွင် အမှန်ကိုဆုံးဖြတ်ရုံမျှသာမကဘဲ ထိုသို့အမှန်တရားကို စီရင်ကြောင်း အများမြင်စေရာသည်။” **ပြည်ထောင်စုမြန်မာနိုင်ငံတော်နှင့် မောင်ရွှေ(ခ) မောင်ရွှေ ပါ၂၊ ၁၉၆၆ ခုနှစ်၊ မတစ၊ စာ ၆၁၆** စီရင်ထုံးနှင့် “တရားစီရင်သည်ဆိုရာ၌ တရားမျှတမှုကိုပြုပုံနှင့်မပြီး၊ တရားမျှတမှုပြုကြောင်း နှစ်ဖက်အမှုသည်များနှင့်တစ်ကွ အများပြည်သူသို့ မြင်စေရသည်။” **မခင်ညွန့်နှင့် ဦးချစ်ဆိုင်၊ ၁၉၆၆ ခုနှစ်၊ မတစ၊ စာ ၁၁၈** တရားစီရင်ထုံးနှစ်ခုကို လေ့လာသိရှိနိုင်စေရေးအတွက် ကောက်နုတ်ဖော်ပြထားပါသည်။

ဧကဒသမအချက်ဖြစ်သည့် “အမှုစစ်ဆေးစီရင်ရာတွင် စွပ်စွဲခံရသူရှိနေခွင့်” သည် မျှတသော တရားစီရင်ရေးဆိုင်ရာစံနှုန်းများတွင် အရေးပါသော အချက်တစ်ရပ်ဖြစ်ပါသည်။ ထို့ပြင် စွပ်စွဲခံရသူအနေဖြင့် ထိရောက်စွာခုခံချေပခွင့်ရရှိရေးအခွင့်အရေးကို မျှတသော တရားစီရင်ရေးဆိုင်ရာစံနှုန်းတစ်ရပ်အဖြစ် နိုင်ငံတကာ ဥပဒေပညာရှင်များက အသိအမှတ်ပြုထားသော အခွင့်အရေးတစ်ရပ်ဖြစ်ပါသည်။

စွပ်စွဲခံရသူမရှိဘဲ အမှုစစ်ဆေးခြင်းသည် စွပ်စွဲခံရသူ၏ခုခံချေပခွင့်များဖြစ်သည့် သက်သေကို အဓိကစစ်မေးခြင်း၊ ပြန်လှန်စစ်မေးခြင်းနှင့် စွဲဆိုထားသောအမှုကို ပြန်လည်ချေဖျက်နိုင်သည့် သက်သေအထောက်အထားတင်ပြနိုင်မှုတို့ကို တားဆီးပိတ်ပင်ရာရောက်သကဲ့သို့ တရားစီရင်ရေးရလဒ်များအပေါ်တွင်လည်း ယုံမှားသံသယဖြစ်စေနိုင်ခြင်းနှင့်စပ်လျဉ်း၍ လေ့လာသိရှိနိုင်စေရေးအတွက် ကောက်နုတ်ဖော်ပြထားပါသည်။

ဒွါဒသမအချက်ဖြစ်သည့် “လုံလောက်သောအကြောင်းမရှိဘဲ တရားစီရင်မှုကို နှောင့်နှေးကြန့်ကြာမှုမရှိစေရေး”အတွက် ရာဇဝတ်မှုများကို တရားစွဲမတင်မီအဆင့်မှစ၍ နောက်ဆုံးအယူခံအဆင့်အထိ ဆောင်ရွက်ချက်များကို သင့်လျော်သော အချိန်ကာလတစ်ခုအတွင်း ပြီးပြတ်စေနိုင်ရန်နှင့် စီရင်ချက်များ ချမှတ်နိုင်ရန်ဆောင်ရွက်ခြင်းသည် မျှတသောတရားစီရင်ရေးဆိုင်ရာစံနှုန်းတစ်ခုဖြစ်ပါသည်။

နှောင့်နှေးကြန့်ကြာမှုမရှိသော အမှုစစ်ဆေးခြင်းသည် အမှု၏မရေရာမသေချာမှုများကို လျှော့ချနိုင်ပြီး စွပ်စွဲခံရသူအား ချုပ်နှောင်ထားသည့် အချိန်ကာလကိုလည်း ကန့်သတ်လျှော့ချခြင်းပြုနိုင်မည်ဖြစ်ပါသည်။ ထို့အတူ အမှုစစ်ဆေးသည့် အချိန်ကြာမြင့်ခြင်းကြောင့် ဖြစ်ပေါ်တတ်သည့် သက်သေအထောက်အထားများပျောက်ပျက်ခြင်း၊ သက်သေများ၏ မှတ်ဉာဏ်များမေ့လျော့ခြင်းနှင့် မလိုလားအပ်သော အခြားကိစ္စရပ်များမဖြစ်ပေါ်စေရန် ကာကွယ်မှုပေးနိုင်ခြင်းတို့နှင့်စပ်လျဉ်း၍ လေ့လာသိရှိနိုင်စေရေးအတွက် ကောက်နုတ်ဖော်ပြထားပါသည်။

ပြည်ထောင်စုရှေ့နေချုပ်ရုံးသည် တရားမျှတမှု၊ ကောင်းမွန်သောအုပ်ချုပ်မှုနှင့် ဂုဏ်သိက္ခာရှိမှုတို့ကို အခြေပြုပြီး လူပုဂ္ဂိုလ်တစ်ဦးချင်းစီ၏ ဥပဒေအရ ရပိုင်ခွင့်များ၊ အခွင့်အရေးများကို ကာကွယ်စောင့်ရှောက်မှုပေးရန် မျှော်မှန်းချက်ထားဆောင်ရွက်လျက်ရှိပါသည်။ ယင်းမျှော်မှန်းချက်နှင့်အညီ ဥပဒေရုံးအဆင့်ဆင့်ရှိ ဥပဒေအရာရှိများ၏ လုပ်ငန်းစွမ်းဆောင်ရည်များ မြှင့်တင်နိုင်ရန်၊ ပြည်သူများရရှိခံစားနိုင်သည့် တရားမျှတမှုဆိုင်ရာအခွင့်အရေးများကို လေ့လာသိရှိနိုင်ရန်နှင့် နိုင်ငံတော်၏ တရားဥပဒေစိုးမိုးရေးမူဝါဒများ ပိုမိုခိုင်မာအားကောင်းစေရေးအတွက် ဤမျှတသော တရားစီရင်ရေးဆိုင်ရာစံနှုန်းများစာအုပ်ကို ပြုစုထုတ်ဝေခဲ့ခြင်းဖြစ်ကြောင်း ရေးသားတင်ပြအပ်ပါသည်။ ။

ရေးမြို့၌သဘာဝဘေးအန္တရာယ်ကြိုတင်ကာကွယ်ရေး သရုပ်ပြလေ့ကျင့်

ရေး ဇူလိုင် ၅

မွန်ပြည်နယ် ရေးမြို့ ရှေးဟောင်းကျုံးတော်ကြီး၌ ဇူလိုင် ၄ ရက် မွန်းလွဲ ၂ နာရီက သဘာဝဘေးအန္တရာယ် ကြိုတင်ကာကွယ်ရေး သရုပ်ပြ လေ့ကျင့်ခဲ့ကြသည်။

"သဘာဝဘေးတွေဖြစ်ပေါ်လာနေတဲ့ အချိန်မှာ အချိန်မီ ကယ်ဆယ်ရေးတွေ လျင်မြန်စွာ လုပ်ဆောင်နိုင်ရန်အတွက် ပူးတွဲလေ့ကျင့်ခြင်းဖြစ်ပါတယ်" ဟု မြို့နယ်မီးသတ်ဦးစီးမှူး ဦးသန်းထိုက်က ပြောသည်။

အဆိုပါ လက်တွေ့လေ့ကျင့်သရုပ်ပြပွဲတွင် မီးသတ်၊ ကြက်ခြေနီ၊ အောင်မင်္ဂလာလူငယ်အဖွဲ့များ အပါဝင်အင်အား ၁၅၀ ကျော်ခန့် သရုပ်ပြလေ့ကျင့်ခဲ့ကြကြောင်း သိရသည်။

လက်တွေ့သရုပ်ပြပွဲကို မြို့နယ်အုပ်ချုပ်ရေးမှူး ဦးကံဝင်း၊ မြို့နယ်အဆင့်ဌာနဆိုင်ရာများ၊ ရပ်ကွက်အုပ်ချုပ်ရေးမှူးများ၊ ရပ်မိရပ်ဖများ ကြည့်ရှုခဲ့ကြကြောင်း သိရသည်။

ထွန်းထွန်း(ရေး)

မင်းလှမြို့နယ် မိုးရာသီသစ်ပင်စိုက်ပျိုးပွဲတွင် ပျိုးပင်ပေါင်း ၂၅၀၀ စိုက်ပျိုး

မင်းလှ ဇူလိုင် ၅

မင်းလှမြို့နယ် သစ်တောဦးစီးဌာနက ဦးဆောင်၍ ရွှေးကုန်းအုပ်စု ဘန့်ဘွေးကုန်းရွာအနီး မုက္ခာသစ်တောကြိုးဝိုင်း ကွင်းအမှတ် ၃၆ ဒေသခံပြည်သူအစုအဖွဲ့ပိုင် သစ်တောဧရိယာ ၉၄၁ ဧကအတွင်း မိုးရာသီသစ်ပင်စိုက်ပျိုးပွဲကို ဇူလိုင် ၄ ရက် နံနက် ၉ နာရီခွဲက ကျင်းပခဲ့ကြောင်း သိရသည်။

အဆိုပါ မိုးရာသီသစ်ပင်စိုက်ပျိုးပွဲသို့ မော်ဘီမြို့မှ အာဆီယံ-ကိုရီးယား သစ်တောကဏ္ဍ ပူးပေါင်းဆောင်ရွက်မှု ဒေသအဆင့် လေ့ကျင့်ပညာပေးရေးသင်တန်းကျောင်း ကျောင်းအုပ်ကြီး ဦးစိုးမြင့်ဦးနှင့် သင်တန်းသားများ၊ သာယာဝတီခရိုင်အုပ်ချုပ်ရေးမှူး ဦးနေဝင်း၊ ခရိုင်သစ်တောဦးစီးဌာန လက်ထောက်ညွှန်ကြားရေးမှူး ဦးလှဦးနှင့် သာယာဝတီခရိုင်အတွင်းရှိ မြို့နယ်သစ်တောဦးစီးမှူးများနှင့် သစ်တောဝန်ထမ်းများ၊ မြို့နယ်အုပ်ချုပ်ရေးမှူးနှင့် ဌာနဆိုင်ရာများ၊ လူမှုရေးအသင်းအဖွဲ့များ၊ ဒေသခံပြည်သူအစုအဖွဲ့ခေါင်းဆောင်နှင့် အဖွဲ့များ တက်ရောက်ပြီး ကျွန်း ၁၉၈၀၊ ပျဉ်းကတိုး ၁၅၀၊ ပိတောက် ၁၀၀၊ မဟော်ဂနီ ၁၀၀၊ ယမနေ ၃၀၊ လျှော်ဖြူ ၁၀၀ စုစုပေါင်းပျိုးပင် ၂၅၀၀ အား စုပေါင်းစိုက်ပျိုးပေးကြသည်။

မိုးရာသီ သစ်ပင်စိုက်ပျိုးပွဲအား စိမ်းလန်းစိုပြည်ရေးနှင့် သဘာဝပတ်ဝန်းကျင် တိုးတက်ကောင်းမွန်လာစေရေးတို့ကို အထောက်အကူပြုရန်၊ သဘာဝတောများမှ ထုတ်ယူသုံးစွဲမှုအား လျှော့ချနိုင်ရန်၊ ကျေးလက်ပြည်သူများ၏ အခြေခံလိုအပ်ချက်ကို ဖြည့်ဆည်းပေးရန်၊ ပြုစုထိန်းသိမ်းရေးနှင့် စနစ်တကျထုတ်ယူသုံးစွဲရေးဆိုင်ရာ အသိအမြင်များ တိုးပွားလာစေရန်၊ ဒေသခံပြည်သူများ၏ လူမှုစီးပွားဘဝ ဖွံ့ဖြိုးတိုးတက်လာစေရန် ရည်ရွယ်၍ မိုးရာသီသစ်ပင်စိုက်ပျိုးပွဲ ကျင်းပရခြင်းဖြစ်ကြောင်း သိရသည်။

ပေါက်စ (မင်းလှ)

တိုတိုထွာထွာဖတ်စရာ

အခွန်အကောက်ဥပဒေအကြောင်းရှင်းလင်း

လေးမျက်နှာ

ဧရာဝတီတိုင်းဒေသကြီး ဟင်္သာတခရိုင် လေးမျက်နှာမြို့နယ်တွင် ၂၀၁၈ ခုနှစ် ပြည်ထောင်စု၏ အခွန်အကောက်ဥပဒေအကြောင်းနှင့် အခွန်ဆိုင်ရာ သိကောင်းစရာများ အသိပညာပေးရှင်းလင်းပွဲကို ဇူလိုင် ၄ ရက် နံနက် ၁၀ နာရီက အိုင်သပြုကျေးရွာ အ-ထ-က ၌ ကျင်းပသည်။

လေးမျက်နှာမြို့နယ် ပြည်တွင်းအခွန်များဦးစီးဌာန မြို့နယ်အခွန်ဦးစီးဌာနမှူး ဦးလှအေးက ၂၀၁၈ ခုနှစ် ပြည်ထောင်စုအခွန်အကောက်ဥပဒေနှင့် အခွန်ဆိုင်ရာသိကောင်းစရာများကို ရှင်းလင်းပြောကြားပြီး အခွန်ထမ်းများ၏ သိရှိလိုသည့်ဆွေးနွေးမေးမြန်းမှုများကို မြို့နယ်ဦးစီးမှူးက အကျယ်တဝင့် ပြန်လည် ရှင်းလင်းဆွေးနွေးခဲ့ကြောင်း သိရသည်။

အဆိုပါ အခွန်ဆိုင်ရာ အသိပညာပေးရှင်းလင်းပွဲသို့ အခြေခံပညာ အထက်တန်းကျောင်းမှ ကျောင်းအုပ်ဆရာမကြီးနှင့် ဆရာ ဆရာမများ၊ ကျောင်းသား ကျောင်းသူများနှင့် အခွန်ထမ်းပြည်သူများ စုစုပေါင်း ၁၀၀ ကျော် တက်ရောက်ခဲ့ကြောင်းသိရသည်။ **လေးမျက်နှာ(ပြန်/ဆက်)**

အမျိုးသားလျှပ်စစ်ဓာတ်အားရရှိရေးစီမံကိန်းစစ်ဆေး

ကနီ

စစ်ကိုင်းတိုင်းဒေသကြီး ယင်းမာပင်ခရိုင် ကနီမြို့နယ်တွင် ၂၀၁၇-၂၀၁၈ ဘဏ္ဍာရေးနှစ်မှစ၍ ကမ္ဘာ့ဘဏ်ချေးငွေဖြင့် အမျိုးသားလျှပ်စစ်ဓာတ်အားရရှိရေး စီမံကိန်းအဖြစ် ဆောင်ရွက်ခဲ့သော ကနီမြို့နယ် မုဌော(န)ကျေးရွာနှင့် မုဌော(ရ)ကျေးရွာများကို ကမ္ဘာ့ဘဏ်အဖွဲ့ Senior Social Development Specialist မှ Ms Zeynep Dumev Darendeliler နှင့် အဖွဲ့သည် ဇူလိုင် ၃ ရက်က ကြည့်ရှုစစ်ဆေးခဲ့သည်။

အဆိုပါအဖွဲ့သည် ကျေးရွာမီးလင်းရေးကော်မတီများနှင့် တွေ့ဆုံ၍ မိမိတို့ကမ္ဘာ့ဘဏ်ချေးငွေဖြင့် ဆောင်ရွက်ရမှုအခြေအနေများနှင့်ပတ်သက်၍ သိရှိလိုသည့်အချက်အလက်များ၊ လျှပ်စစ်မီးရရှိမှုအခြေအနေများကို ဆွေးနွေးမေးမြန်းပြီး ကျေးရွာမီးလင်းရေးကော်မတီအဖွဲ့ဝင်များက မေးမြန်းမှုများအပေါ် ပြန်လည်ရှင်းလင်း ဆွေးနွေးခဲ့ကြသည်။

သန်းဋ္ဌေးအောင်(ကနီ)

မူခင်းကြိုတင်ကာကွယ်ရေးအသိပညာပေး

ခင်ဦး

စစ်ကိုင်းတိုင်းဒေသကြီး ရွှေဘိုခရိုင် ခင်ဦးမြို့နယ် မုံတောမြောက်ကျေးရွာ အခြေခံပညာ အလယ်တန်းကျောင်း၌ မူခင်းကြိုတင်ကာကွယ်ရေး အသိပညာပေးဟောပြောပွဲကို ဇူလိုင် ၃ ရက် နံနက် ၉ နာရီက ကျင်းပခဲ့ကြောင်း သိရသည်။

ဟောပြောပွဲတွင် ကျောင်းအုပ်ဆရာကြီး ဦးတင်မောင်ချစ်က အမှာစကား ပြောကြားသည်။ ထို့နောက် မြို့နယ်ရဲတပ်ဖွဲ့မှူး ရဲမှူးကျော်တင့်က သက်ငယ်မုဒိမ်းမှုနှင့် လူကုန်ကူးမှုဖြစ်ပွားရခြင်း၊ မူးယစ်ဆေးဝါးမသုံးစွဲသူနှင့် သုံးစွဲသူ၏ ဆိုးကျိုးလက္ခဏာများ၊ ယာဉ်စည်းကမ်း၊ လမ်းစည်းကမ်းများကို ရှင်းလင်းပြောကြားခဲ့ကြောင်း သိရသည်။ **ချစ်စံ(ခင်ဦး)**

လေးနှစ်အကြာမှ ပြန်လည်တွေ့ဆုံကြမယ့် ဂျူဆန်ဝတ်ခ်နဲ့ လီမင်ဂျန်

တောင်ကိုရီးယားရဲ့ နာမည်ကျော်သရုပ်ဆောင်တွေဖြစ်ကြတဲ့ မင်းသား ဂျူဆန်ဝတ်ခ်နဲ့ မင်းသမီး လီမင်ဂျန်တို့ဟာ မကြာမီမှာ ရုပ်သံဇာတ်လမ်းတွဲသစ်တစ်ခုမှာ အတူတွဲဖက်ပါဝင်သွားကြမှာ ဖြစ်ပါတယ်။ ဒီလို ပြန်လည်ပေါင်းစုံတာဟာ သူတို့နှစ်ဦးအတွက်တော့ ပြီးခဲ့တဲ့ လေးနှစ်တာအတွင်း ပထမဆုံးအကြိမ်ဖြစ်တယ်လို့ စွန်ပီဒေ့ါကွန်းရဲ့ ရေးသားဖော်ပြချက်တွေအရ သိရပါတယ်။

SBS ရုပ်သံလိုင်းကနေ ထုတ်လွှင့်ပြသသွားမယ့် "Fate and Fury" လို့ ယာယီအမည်ပေးထားတဲ့ ဇာတ်လမ်းတွဲမှာ ဂျူဆန်ဝတ်ခ်နဲ့ လီမင်ဂျန်တို့ ခေါင်းဆောင်ပါဝင်သွားကြမှာဖြစ်ပါတယ်။ အဆိုပါဇာတ်လမ်းတွဲဟာ "Cunning Single Lady" ပြီးနောက် သူတို့နှစ်ဦး ပထမဆုံးပြန်လည်တွေ့ဆုံခွင့်ရခဲ့ကြတဲ့ ဇာတ်လမ်းတွဲလည်း ဖြစ်ပါတယ်။

ဒါရိုက်တာ ဂျန်ဒေါင်ယွန်းက တာဝန်ယူရိုက်ကူးပေးသွားမယ့် "Fate and Fury" ဇာတ်လမ်းတွဲဟာ ဂီတအသားပေးရုပ်ရှင်အမျိုးအစားဖြစ်ပြီး လက်တွေ့ဘဝမှာ ဖြစ်ပျက်နေတဲ့ အဖြစ်အပျက်တွေကို အခြေခံရိုက်ကူးထားတဲ့ ဇာတ်လမ်းမျိုးလည်း ဖြစ်ပါတယ်။ ဒီဇာတ်လမ်းတွဲမှာတော့ လူလေးဦးရဲ့ အချစ်ဇာတ်လမ်းတွေကို တွေ့မြင်ခံစားကြရမှာ ဖြစ်ပါတယ်။

ဂျူဆန်ဝတ်ခ်ဟာ မကြာသေးမီက ရုပ်သံဇာတ်လမ်းတွဲ "Grand Prince" မှာ ပါဝင်သရုပ်ဆောင်ခဲ့ရာ ပရိသတ်တွေရဲ့ အားပေးမှုနဲ့အတူ ချီးကျူးစကားတွေကိုလည်း လက်ခံရရှိထားပါတယ်။ လီမင်ဂျန်ကတော့ ပြီးခဲ့တဲ့ နှစ်နှစ်တာအတွင်း ရုပ်ရှင်ရိုက်ကူးခဲ့ခြင်းမရှိဘဲ သူနောက်ဆုံးရိုက်ကူးခဲ့တဲ့ ဇာတ်လမ်းတွဲကတော့ "Please Come Back, Mister"ဖြစ်ပါတယ်။ လက်ရှိမှာ "Fate and Fury"ဇာတ်လမ်းတွဲကို လက်ခံရိုက်ကူးပေးခဲ့တာနဲ့ ပတ်သက်ပြီး မင်းသမီးက သူ့အနေနဲ့ သရုပ်ဆောင်ခြင်းနဲ့ ပတ်သက်တဲ့ စိန်ခေါ်မှုအသစ်တွေကို ရလိုတာကြောင့် လက်ခံခဲ့ခြင်းဖြစ်ကြောင်း ပြောကြားခဲ့တယ်လို့လည်း သိရပါတယ်။

"Fate and Fury" ကို လာမယ့် နိုဝင်ဘာလအတွင်း စတင်ရိုက်ကူးဖို့ရာ ရည်ရွယ်ထားပြီး ဒီဇာတ်လမ်းတွဲမှာတော့ အပိုင်း ၂၀ ပါဝင်မှာဖြစ်တယ်လို့လည်း သိရပါတယ်။

လက်ထပ်လိုက်ပြီဖြစ်တဲ့ ဆောင်းရီဝူး

တောင်ကိုရီးယားမင်းသမီးတစ်ဦးဖြစ်တဲ့ ဆောင်းရီဝူးဟာ အနုပညာရှင်မဟုတ်သူတစ်ဦးနဲ့ လက်ထပ် လိုက်ပြီဖြစ်ပါတယ်။ သူတို့နှစ်ဦးရဲ့ မင်္ဂလာပွဲကိုတော့ ဆိုးလ်မှာရှိတဲ့ ရှီလာဟိုတယ်မှာ ကျင်းပခဲ့တာဖြစ်ပါတယ်။ ဒီနေရာမှာပင် တောင်ကိုရီးယားရဲ့ နာမည်ကျော်ကြယ်ပွင့်စုံတွဲ ဆောင်းဟေကိုနဲ့ ဆောင်ဂျွန်ကီတို့ မင်္ဂလာပွဲကျင်းပခဲ့တာလည်း ဖြစ်ပါတယ်။

ဆောင်းရီဝူးဟာ သူရဲ့ အချစ်ဇာတ်လမ်းကို အများရှေ့မှာ တရားဝင်ထုတ်ဖော် ပြောကြားခဲ့ခြင်းမရှိသလို မင်္ဂလာပွဲကိုလည်း ဆွေမျိုးအသိုင်းအဝိုင်းကိုသာ ဖိတ်ကြားကျင်းပခဲ့တာဖြစ်ပါတယ်။ ဆောင်းရီဝူးရဲ့ သူငယ်ချင်းတွေဖြစ်ကြတဲ့ မင်းသမီး ဂိုယွန်ဟီး၊ ဆိုဘီနဲ့ ချိုင်ယွန်စိုး တို့လည်း မင်္ဂလာပွဲတက်ရောက်ခဲ့ကြပြီး မင်္ဂလာဓာတ်ပုံတွေကိုတော့ ဒရမ်မာဖီဗာဒေ့ါကွန်းမှာ ဖော်ပြခဲ့တာ တွေ့ရပါတယ်။

အေးပြည့် ရေးသားသည်

ဂုဏ်ယူဝမ်းမြောက်ကြောင်း

၂၀၁၈ခုနှစ်၊ ဇွန်လ ၂၉ ရက်မှ ဇူလိုင်လ ၂ရက်အထိ ဆွီဒင်နိုင်ငံစတော့ဟုမ်းမြို့တွင် ကျင်းပခဲ့သည့် ကမ္ဘာလုံးဆိုင်ရာ ငြိမ်းချမ်းရေးညီလာခံကြီးမှ စစ်ကိုင်းမြို့၊ စစ်ကိုင်းတောင်ရိုး၊ အပြည်ပြည်ဆိုင်ရာဗုဒ္ဓဘာသာပညာရေးစင်တာကျောင်းတိုက်၏ ပဓာနနာယကကျောင်းအုပ်ဆရာတော် ကျွန်းလှမြို့ သီတဂူဗုဒ္ဓတက္ကသိုလ်၏ ဒုပါချုပ်(စီမံ)ဆရာတော် IBEC နယ်သာလန် ယဉ်ကျေးမှုစင်တာအားဦးစီးတည်ထောင်သူ ဘဒ္ဒန္တသောဘိတ (IBEC-ဆရာတော်)၊ ရွှေနဂါးမင်းကုမ္ပဏီမန်နေးဂျင်း ဒါရိုက်တာ(ဦးသူရိန်)၏ ဆရာ၊ ဒကာဖြစ်သူအား ပြည်တွင်း၊ ပြည်ပငြိမ်းချမ်းရေးလုပ်ငန်းများ၊ လူငယ်အကျိုးပြုလုပ်ငန်းများတွင် တက်ကြွစွာ ပါဝင်ဆောင်ရွက်ခဲ့သောကြောင့် ကမ္ဘာ့ငြိမ်းချမ်းရေးအဖွဲ့အစည်းများမှ အသိအမှတ်ပြုစတော့ဟုမ်း ကမ္ဘာ့ငြိမ်းချမ်းရေးဆု (Stockholm World Peace Prize-2018)ချီးမြှင့်ပေးအပ်ခြင်းခံရသည့်အတွက် အထူးဂုဏ်ယူဝမ်းမြောက်မိပါသည်ဘုရား။

ဦးဝင်းမြင့်[(ဝန်ကြီး၊ ငြိမ်း)၊ စီးပွား/ကူးသန်း]-ဒေါ်မြင့်မြင့်သန်းမိသားစု

(၂၀၁၈–၂၀၁၉) ခုဘဏ္ဍာရေးနှစ်အတွက် ရိက္ခာဆန်ဝယ်ယူရန် အိတ်ဖွင့်တင်ဒါခေါ်ယူခြင်း

၁။ ပြည်ထဲရေးဝန်ကြီးဌာန၊ အကျဉ်းဦးစီးဌာန၊ ရှမ်းပြည်နယ်ဦးစီးမှူးရုံးကွပ်ကဲမှုအောက်ရှိ အကျဉ်းထောင်/စခန်းများမှ အကျဉ်းသား၊ အချုပ်သားများအား (၂၀၁၈-၂၀၁၉)ခု ဘဏ္ဍာရေးနှစ်အတွင်း ကျွေးမွေးရန်လိုအပ်သော ရိက္ခာဆန်(၆၄၇၀၈)အိတ်ကို သက်ဆိုင်ရာ အကျဉ်းထောင်/စခန်းများအရောက် မြန်မာကျပ်ငွေဖြင့် ဝယ်ယူမည်ဖြစ်ပါ၍ မြန်မာနိုင်ငံတိုင်းရင်းသား လုပ်ငန်းရှင်များအနေဖြင့် အိတ်ဖွင့်တင်ဒါများ ပေးသွင်းရန် ခေါ်ယူအပ်ပါသည်။

၂။ အိတ်ဖွင့်တင်ဒါရောင်းချမည့်ရက် — ၃-၇-၂၀၁၈ ရက်၊ ၉း၀၀ နာရီမှ ၂-၈-၂၀၁၈ ရက် ၁၆း၀၀ နာရီထိ

၃။ အိတ်ဖွင့်တင်ဒါဖွင့်ဖောက်မည့်ရက်၊ — ၃-၈-၂၀၁၈ ရက်၊ ၁၀း၀၀ နာရီ၊
နေရာ — အကျဉ်းဦးစီးဌာန၊ ရှမ်းပြည်နယ်ဦးစီးမှူးရုံး၊ တောင်ကြီးမြို့

၄။ တင်ဒါလျှောက်လွှာပုံစံ(၁)စောင်လျှင် (၁၅၀၀၀ိ/)ကျပ်နှုန်းဖြင့် ဝယ်ယူနိုင်ကြောင်းနှင့် အသေးစိတ်အချက်အလက်များကို သိရှိလိုပါက အောက်ပါတယ်လီဖုန်းနံပါတ်များသို့ ဆက်သွယ်စုံစမ်းနိုင်ပါသည်။

(က)ဖုန်း - ၀၈၁-၂၀၈၅၄၉ ရှမ်းပြည်နယ်ဦးစီးမှူးရုံး၊ အကျဉ်းဦးစီးဌာန
၀၈၁-၂၀၈၅၅၀ ရှမ်းပြည်နယ်ဦးစီးမှူးရုံး၊ အကျဉ်းဦးစီးဌာန

ရိက္ခာဆန်ဝယ်ယူရေးအဖွဲ့

မြေကွက်ကျယ်ရောင်းမည်

၁။ (၁၂၅'×၂၆၀') မြေကွက်၊ အသင့်နေ တစ်ထပ်တိုက်တစ်လုံး အရှေ့လှည့်၊ ရေမီးစုံ၊ ကြိုးဖုန်း၊ ပါဝါမီတာ ပိုင်ရှင်ကိုယ်တိုင်နေ၊ ဥဿာမြို့သစ်၊ ပဲခူး။

၂။ (၄၀'×၆၀') (၂)ကွက်တွဲ ထောင့်ကွက်၊ (၃)မျက်နှာဖွင့်၊ နဝင်းရပ်၊ ပြည်မြို့။

ဆက်သွယ်ရန်ဖုန်း-၀၉-၅၃၀၀၇၈၉

ဒီကရီကိုအတည်ပြုလုပ်ရန် အမိန့်မထုတ်သင့်ကြောင်း ထုချေစေရန် အကြောင်းကြားစာ

(တရားမကျင့်ထုံးကိုဥပဒေအမိန့်-၂၁၊ နည်းဥပဒေ-၂၂)

ရန်ကုန်မြောက်ပိုင်းခရိုင်တရားရုံး

၂၀၁၇ ခုနှစ်၊ တရားမကြီးမှုအမှတ်-၃၃၄ နှင့်ဆက်သွယ်သည့်

၂၀၁၈ ခုနှစ်၊ တရားမဇာရီမှုအမှတ်-၅၈

မြန်စွမ်းထက် ကုမ္ပဏီလီမိတက် (၎င်း၏အခွင့်ရကိုယ်စားလှယ် မန်နေဂျာ ဦးဒေကူးမား) **(ဒီကရီအနိုင်ရသူ)** နှင့် ဦးဇော်လွင် **(တရားရှုံးများ)**

ရန်ကုန်တိုင်းဒေသကြီး၊ အင်းစိန်မြို့နယ်၊ ကမ်းနားအနောက်ရပ်ကွက်၊ ရွှေဥဒေါင်းလမ်း၊ အမှတ်(၁) မြတ်သုခဆားစက်နေ တရားရှုံး ဦးဇော်လွင် (ယခုနေရပ်လိပ်စာမသိ) သိစေရမည်။

၂၀၁၇ ခုနှစ်၊ တရားမကြီးမှုအမှတ်-၃၃၄ တွင် ကျရှိသည့် ဒီကရီကိုအတည်ပြုလုပ်ရန် ဤရုံးတော်တွင် တရားနိုင် မြန်စွမ်းထက် ကုမ္ပဏီလီမိတက် (၎င်း၏အခွင့်ရကိုယ်စားလှယ် မန်နေဂျာ ဦးဒေကူးမား)က လျှောက်ထားသည်ဖြစ်၍ မည်သည့်အကြောင်းကြောင့် အတည်ပြုလုပ်စေရန် အမိန့်ကိုမထုတ်သင့်ကြောင်း အကြောင်းတစ်ခုခုရှိလျှင် ပြ၍ ချေဆိုရန် သင်ကိုယ်တိုင်ဖြစ်စေ၊ ရုံးတော်အခွင့်အမိန့်ရ ရှေ့နေဖြင့်ဖြစ်စေ၊ အကြောင်းပြချေဆိုနိုင်သူ အခွင့်ရကိုယ်စားလှယ်ဖြင့်ဖြစ်စေ ၂၀၁၈ခုနှစ်၊ ဇူလိုင်လ ၁၂ရက် (၁၃၈၀ ခုနှစ်၊ ပထမဝါဆိုလကွယ်နေ့) မွန်းမတည့်မီ ၁၀နာရီတွင် ဤရုံးတော်ရှေ့ လာရောက်စေ။

၂၀၁၈ ခုနှစ်၊ ဇွန်လ ၂၅ရက်တွင် ဤရုံးတော်တံဆိပ်ရိုက်နှိပ်၍ ကျွန်ုပ်လက်မှတ်ရေးထိုးထုတ်ပေးလိုက်သည်။

(အုန်းခိုင်)
ဒုတိယခရိုင်တရားသူကြီး(၂)
ရန်ကုန်မြောက်ပိုင်းခရိုင်တရားရုံး

သီတဂူရွှေပြည်ဟိန်းကုသိုလ်ဖြစ်ဆေးရုံ တည်ဆောက်ခြင်းပါဝင်လှူဒါန်းနိုင်

- မင်္ဂလာဒုံ သီတဂူရွှေပြည်ဟိန်းကုသိုလ်ဖြစ်ဆေးရုံ အလျားပေ (၁၆၀)၊ အနံပေ (၅၆)၊ သုံးထပ်ဆောင် (ဘုရားခန်းမဆောင်) တစ်ထပ်လျှင်	ကျပ်သိန်း	၁၀၀
- လူနာစမ်းသပ်ခန်း တစ်ခန်းလျှင်	ကျပ်	၁၀၀၀၀၀၀
- ပြုတင်းတစ်ခန်းလျှင်	ကျပ်	၁၀၀၀၀၀၀
- အိမ်သာ၊ ရေချိုးခန်း တစ်ခန်းလျှင်	ကျပ်	၈၀၀၀၀၀
- ဆရာဝန်နားနေဆောင်	ကျပ်	၅၀၀၀၀၀၀
- ဝရန်တာတစ်ခန်းလျှင်	ကျပ်	၁၀၀၀၀၀
- ပေ (၂၀×၅၀) တစ်ခန်းလျှင်	ကျပ်	၅၀၀၀၀၀၀
- အမိုးနှင့်မျက်နှာကြက်တစ်ကျင်းလျှင်	ကျပ်	၁၅၀၀၀၀၀
- လူနာ ခုတင်တစ်လုံးလျှင်	ကျပ်	၁၅၀၀၀၀

၄၅-ရွှေပြည်ဟိန်းကျောင်း၊ ပြည်သာယာ ရန်ကင်း ILBC အနီး တာမွေလေးသံလမ်း။ ဖုန်း – ၀၉-၅၁၀၂၂၉၇၊ ၀၁-၅၄၁၄၉၃

သီတဂူရွှေပြည်ဟိန်းကျောင်း။ ဟော်တားဆာတ်အားခွဲရုံအနီး ပြည်လမ်း၊ မင်္ဂလာဒုံ စေတဝန်မွှောင်ကျောင်းသော။ ဖုန်း – ၀၉-၄၃၀၉၆၄၁

ရွှေ့ဆိုင်ကဆွေဘဏ် Ashin Khemasirilinkara Account No: 0075010070169030 1 ဘဏ်စာရင်းသို့ လှူဒါန်းနိုင်ပါသည်။

လစာကောင်းသော အလုပ်အကိုင် ရှာဖွေနေသူများအတွက် သတင်းကောင်း

ပြည်တွင်း/ပြည်ပ အလုပ်အကိုင်များ လုပ်ကိုင်ရန်/ အင်တာဗျူး ဖြေဆိုရန်အတွက် လိုအပ်သောလက်မှတ်ရ အခြေခံလုပ်ငန်းခွင် သင်တန်းများကို အချိန်တိုတွင်း၊ အထူးသက်သာသော ဈေးနှုန်းဖြင့် စင်ကာပူနိုင်ငံ၏ စံညွှန်းများအတိုင်း အတွေ့အကြုံရှိ ဝါရင့်ဆရာများမှ သင်ကြားပေးခြင်း၊ အကြံပေးခြင်းများ ပြုလုပ်ပေးနေပါသည်။

(အခြေခံပညာအထက်တန်းမအောင်မြင်သူများလည်းတက်ရောက်နိုင်ပါသည်)

PTG Industral Training Academy

09-794237423, 09784333367

အမည်ပြောင်း

လှည်းကူးမြို့ပြည်တော်သာရပ်ကွက်၊ ငုက်ပျောတောလမ်းနေ ဦးဇော်ထွန်း၏သားအထက(၁)လှည်းကူးဒသမတန်း(A)မှ မောင်ဇံလင်းပိုင်အား မောင်သော်ဘုန်းဆင့်ဟုပြောင်းလဲခေါ်ပါရန်။

ပျောက်ဆုံးကြောင်း

ရန်ကုန်မြို့၊ ရန်ကင်းမြို့နယ်၊ (၁၅) ရပ်ကွက်၊ ဘိုးရာဇာလမ်းနေ ဦးထက်အောင်ကို[၁၂/ရကန(နိုင်)၀၃၂၆၆၁]၏CDCအမှတ် 74277 သည် ပျောက်ဆုံးသွားပါသဖြင့် တွေ့ရှိပါက အကြောင်းကြားပေးပါရန်။

ဦးထက်အောင်ကို(09-5053455)

ဖောင်းကြွပျောက်လျှောက်ထားခြင်း

ယာဉ်အမှတ် 4J/8572 ၏ ဖောင်းကြွနံပါတ်ပြား ပျောက်ဆုံး၍ ထုတ်ပေးပါရန် လျှောက်ထားလာပါသဖြင့် ယခင်ဖောင်းကြွနံပါတ်ပြား ပျက်ပြယ်ပါကြောင်း အများသိစေရန် ကြေညာအပ်ပါသည်။

ကုန်းလမ်းပို့ဆောင်ရေးညွှန်ကြားမှုဦးစီးဌာန၊ ခရိုင်ရုံး (ရန်ကုန်မြောက်ပိုင်း)

တစ်ဦးတည်းဖြစ်ပါကြောင်း

အထက(၂)၊ သတ္တမတန်း(B) သဃ်န်းကျွန်းမှ မောင်ထွဋ်ထွဋ်အောင်၏ဖခင် ဦးဟံဇော်ဦး(ခ) ဦးဟန်ဇော်ဦး [၈/ပခက(နိုင်)၂၀၅၁၄၄]သည် တစ်ဦးတည်းဖြစ်ပါသည်။

ဦးဟံဇော်ဦး(ခ)ဦးဟန်ဇော်ဦး

ဖခင်အမည်မှန်

ပဲခူးတိုင်းဒေသကြီး၊ သနပ်ပင်မြို့နယ်၊ အထက ကျွန်းကြီးကျေးရွာ၊ ဒသမတန်း(A)မှ မရွှေရည်ထွန်း၏ ဖခင်အမည်မှန်မှာ ဦးကျော် [၇/သနပ(နိုင်)၀၇၈၅၃၀] ဖြစ်ပါကြောင်း။

ဦးကျော် [၇/သနပ(နိုင်)၀၇၈၅၃၀]

အမည်ပြောင်း

ဒဂုံမြို့သစ်(မြောက်ပိုင်း)မြို့နယ်၊ အထက(၄)ပဉ္စမတန်းမှ ဦးကျော်ဇင်ကြည် [၇/ဒဥန(နိုင်)၀၀၀၁၅၀]၏ သမီးမနှင်းဦးဝေလွင်အား ယနေ့မှစ၍ မစုမြတ်ကြည်ဟု ပြောင်းလဲခေါ်ဆိုပါရန်။

ပြင်ဆင်ဖတ်ရှုပါရန်

၁၀-၆-၂၀၁၈ရက်ကြေးမုံ သတင်းစာ ကြော်ငြာစာမျက်နှာ(ဃ)ပါ အကျဉ်းဦးစီးဌာန၊ မန္တလေးမြို့ အိတ်ဖွင့်တင်ဒါခေါ်ယူခြင်း ကြော်ငြာအပိုဒ်(၂)တွင် အိတ်ဖွင့်တင်ဒါပုံစံ တစ်စောင်လျှင် ၁၅၀၀၀နှုန်းဟု ပြင်ဆင်ဖတ်ရှုပါရန်။

အမြန်ရောင်းလိုသည်

* (50 x 55) 8 လွှာ၊ Air Con 9 လုံး၊ပြင်ဆင်ပြီး၊ ကျွန်းပါကေး၊စဉ်းအိုးတန်းလမ်းနှင့်မဟာဗန္ဓုလလမ်းထောင့်၊ လသာမြို့နယ်။ သိန်း(3800)

* (12 x 50) မြေညီထပ်+ပထမထပ်၊ Air Con 3 လုံး၊ မီတာ(၂)လုံး၊ ပြင်ဆင်ပြီး၊ကားပါကင်ရှိ၊ ဦးဝိစ္စာလမ်း၊ ပုဇွန်တောင်မြို့နယ်။ သိန်း(1100)

Ph:09 5122233,09 975122233

"ကျေးဇူးဆပ်ပါမည်"

ရန်ကုန်မြို့အလုံမြို့နယ်၊ဆင်မင်းရပ်ကွက်၊အောင်ဇေယျလမ်း၊အမှတ်(၈၉)နေ ကျွန်တော်ဦးသင်းဝိုလ်(မန်နေဂျင်းဒါရိုက်တာ၊ရာနဒီအင်တာနေရှင်နယ်ကုမ္ပဏီလီမိတက်)မှပိုင်ဆိုင်သော "EXPRESS-888" ON-5732(A)ဖရီးသည်တင်ရေယာဉ်၏ L.S.A(Original)" ခ "လိုင်စင်မူရင်းတို့မှာပျောက်ဆုံးသွားပါသဖြင့်တွေ့ရှိပါကအကြောင်းကြားပေးပါရန်၊ ကျေးဇူးဆပ်ပါမည်။

ဖုန်း -၀၉၅၆၄၀၈၆၇

တိုက်ခန်းငှားမည်

ဓမ္မစေတီလမ်းနှင့် ဦးဝိစာရလမ်း၊ ဝိဇယအိမ်ရာ၊ (၄)လွှာ

ဖုန်း-၀၉-၇၇၂၀၂၃၇၉၇၊ ၀၉-၇၈၇၈၇၈၈၂၃

ကန့်ကွက်နိုင်ကြောင်းကြေညာခြင်း

ရန်ကုန်တိုင်းဒေသကြီး၊ သန်လျင်မြို့နယ်၊ (Star City)ကြယ်စင်မြို့တော်အိမ်ရာစီမံကိန်း Type(A)၊ တိုက်အမှတ်(A-3)၊ ပထမထပ် (၂)လွှာ၊ အခန်းအမှတ်(၂၀၅)၊ ဧရိယာ(၉၀၅) စတုရန်းပေရှိ ကွန်ဒိုတိုက်ခန်းနှင့် ၎င်းကွန်ဒိုတိုက်ခန်း၏ အကျိုးခံစားခွင့်အရပ်ရပ်တို့ကို လက်ရှိပိုင်ဆိုင်၍ ရောင်းချပိုင်ခွင့်ရှိသည်ဟု ဝန်ခံကတိပြုသူ ဦးအောင်မိုး [၁၂/ဗတထ(နိုင်)၀၁၂၅၆၅]ထံမှ ကျွန်ုပ်တို့၏မိတ်ဆွေဖြစ်သူ ဦးလင်းဇော်ထွန်းမှ အပြီးအပြတ်ဝယ်ယူရန်အတွက် ကန့်ကွက်လိုသူများရှိပါက ဤကြေငြာပါသည့်နေ့မှ (၇)ရက်အတွင်း တိကျခိုင်လုံသောစာရွက်စာတမ်းမူရင်းများနှင့်တကွ ကျွန်ုပ်တို့ထံသို့ကိုယ်တိုင် လာရောက်ကန့်ကွက်နိုင်ပါသည်။ သတ်မှတ်နေ့ရက်ကျော်လွန်သည်အထိ ကန့်ကွက်မည့်သူမရှိပါက အရောင်းအဝယ်ကို ဥပဒေနှင့်အညီ ပြီးဆုံးသည်အထိ ဆက်လက်ဆောင်ရွက်သွားမည်ဖြစ်ကြောင်း အသိပေးကြေညာအပ်ပါသည်။

ဦးလင်းဇော်ထွန်း၏လွှဲအပ်ညွှန်ကြားချက်အရ

ဦးဝင်းမင်းစိုး	**ဒေါ်သူဇာကျော်**
LL.B,WIPO (Switzerland)	**LL.B,D.B.L,D.I.L,WIPO (Switzerland)**
တရားလွှတ်တော်ရှေ့နေ(စဉ်-၁၂၆၆၄)	**အထက်တန်းရှေ့နေ(စဉ်-၄၆၀၅၁)**
၀၁-၉၃၄၅၂၅၅၊ ၀၉-၄၅၀၀၂၃၆၅၁	**၀၁-၉၃၄၅၂၆၆၊ ၀၉-၂၅၄၅၀၈၉၁၇**

Level-7, Office Tower2, HAGL Myanmar Centre Tower
အမှတ်(၁၉၂)၊ ကမ္ဘာအေးဘုရားလမ်း၊ ဗဟန်းမြို့နယ်၊ ရန်ကုန်မြို့။

သစ်ပင်ခိုက်မှအရိပ်ရ၏ ရိပ်ခိုနားနေအပန်းပြေ၏

သာသနာရောင်ဝါထွန်းစေဖို့ သမ္မတ ဝါဆိုသင်္ကန်းများ ဝယ်ယူလှူဒါန်းကြပါစို့

၁ အမှတ်-၁၁၈၊ ရေတာရှည်လမ်းဟောင်း၊ ဗဟန်းမြို့နယ်။ ၀၁-၅၄၅၃၉၃၊ ၀၁-၅၄၅၃၉၆
၂ အမှတ်-၁၅၆၊ ရွှေဂုံတိုင်လမ်းမကြီး၊ ဗဟန်းမြို့နယ်။ ၀၁-၅၄၃၂၀၂၊ ၀၁-၅၄၃၂၀၆
၃ အမှတ်-၂၃/ဘီ၊ ရေတာရှည်လမ်းဟောင်း၊ ဗဟန်းမြို့နယ်။ ၀၁-၃၀၀၅၇၃
၄ အမှတ်-၁၁၃၊ အထက်ကြည့်မြင်တိုင်လမ်းမကြီး၊ ကြည့်မြင်တိုင်မြို့နယ်။ ၀၉-၇၃၀၁၀၀၃၂
၅ အမှတ်-၁၂၅၊ သံဈေးရွှေ လမ်းမတော်လမ်း၊ လမ်းမတော်မြို့နယ်။ ၀၁-၂၂၅၅၀၆
၆ အမှတ်-၃၇၊ ကုန်ဈေးတန်းလမ်း(အောက်)၊ ပန်းဘဲတန်းမြို့နယ်။ ၀၉-၇၃၀၀၅၉၂၆
၇ တိုက်-A၊ အခန်း-၁၊ ပူးဟားအိမ်ရာ၊ အင်းစိန်ဈေးကြီးအနီး၊ လှိုင်မြစ်လမ်း၊ အင်းစိန်မြို့နယ်။ ၀၁-၆၄၂၃၂၂
၈ ၁၂၁၊ ရန်ကုန်-အင်းစိန်လမ်း၊ လက်ခုပ်ပင် ကမာရွတ်၊ စံရိပ်ငြိမ်နှင့် ဆင်ရေတွင်းမှတ်တိုင်ကြား။ ၀၉-၇၃၀၆၅၂၃၇
၉ အမှတ်-၂၆၊ သမိန်ဗရမ်းလမ်းမကြီး၊ တာမွေမြို့နယ်။ ၀၉-၇၃၀၀၅၇၉၃
၁၀ ရန်ကုန်မန္တလေးကားလမ်း၊ ဆင်ရတနာ၊ မြင်းရတနာကြား၊ နေပြည်တော်၊ ပျဉ်းမနား။ ၀၆၇-၂၂၅၉၇
၁၁ ၂/ ခ၊ နေပြည်တော်လမ်းမကြီး(ယခင်ပျဉ်းမနား-တောင်ညိုလမ်း)၊ဆင်ရတနာအနီး၊ယောက်သွားအင်းရပ်၊နေပြည်တော်-ပျဉ်းမနားမြို့။ ၀၆၇-၂၄၄၇၃

နယ်ကိုယ်စားလှယ်ယူလိုသူများ အမြန်ဆက်သွယ်နိုင်ပါသည်။

သမ္မတ သင်္ကန်းဆိုင်များ အားလုံးတွင် ပစ္စည်းမှန်၊ ဈေးနှုန်းမှန်ဖြင့် လက်လီ / လက်ကား ဝယ်ယူ ရရှိနိုင်ပါသည်။

စိုက်ပျိုးရေး၊ မွေးမြူရေးနှင့် ဆည်မြောင်းဝန်ကြီးဌာန

သမဝါယမတက္ကသိုလ်/ကောလိပ်များနှင့် ယွန်းပညာကောလိပ်

ပထမနှစ်ကျောင်းသားများခေါ်ယူခြင်း

၁။ ၂၀၁၈-၂၀၁၉ ပညာသင်နှစ်အတွက် သမဝါယမတက္ကသိုလ်/ ကောလိပ်များနှင့် ယွန်းပညာကောလိပ်တွင် အောက်ပါသင်တန်းများ ဖွင့်လှစ်ပါမည်-

(က) သမဝါယမတက္ကသိုလ်(သန်လျင်၊ စစ်ကိုင်း)တို့မှ ပေးအပ်မည့်ဘွဲ့များမှာ-
- (၁) B.BSc(Regional Development)
- (၂) B.BSc (Accounting and Finance)
- (၃) B.BSc (Applied Statistics)
- (၄) B.BSc (Marketing Management)
- (၅) B.BSc (Social Enterprise Management)

(ခ) သမဝါယမကောလိပ် (ဖောင်ကြီး၊ မန္တလေး)တို့မှ ပေးအပ်မည့် ဒီပလိုမာများမှာ-
- (၁) Diploma in Social Enterprise Management (Dip.S.E.M)
- (၂) Diploma in Business Management (Dip.B.M)
- (၃) Diploma in Banking, Finance and Insurance (Dip. B.F.I)
- (၄) Diploma in Regional Development (Dip.R.D)
- (၅) Diploma in Financial Management (Dip.F.M)
- (၆) Diploma in Business Accounting (Dip. B.Acct)
- (၇) Diploma in Marketing Management (Dip. M.M)
- (၈) Diploma in Applied Statistics (Dip.A.S)

(ဂ) ယွန်းပညာကောလိပ် (ပုဂံ)
Diploma in Lacquerware Technology (Dip.L.T)

၂။ ဘွဲ့အတွက် သင်တန်းကာလမှာ (၄)နှစ်စီဖြစ်ပြီး ဒီပလိုမာများအတွက် သင်တန်းကာလမှာ (၂)နှစ်စီ ဖြစ်ပါသည်။

၃။ အဆိုပါ သင်တန်းများသို့ တက်ရောက်ရန်အတွက် ၂၀၁၈ ခုနှစ်၊ တက္ကသိုလ်ဝင်စာမေးပွဲရမှတ်အပေါ်တွင် မူတည်၍ ရွေးချယ်သွားမည်ဖြစ်ပါသည်။

၄။ လျှောက်လွှာနှင့်အတူ အောက်ပါစာရွက်စာတမ်းများ ပူးတွဲတင်ပြရမည်-
(က) တက္ကသိုလ်ဝင်စာမေးပွဲ အောင်လက်မှတ်မိတ္တူ (သို့မဟုတ်)အောင်ကြောင်း ထောက်ခံစာမူရင်း
(ခ) အမှတ်စာရင်းမူရင်း

၅။ လျှောက်လွှာနှင့် လမ်းညွှန်များကို သမဝါယမဦးစီးဌာန(ညွှန်ကြားရေးမှူးချုပ်ရုံး)၊ အသေးစားစက်မှုလက်မှုလုပ်ငန်းဦးစီးဌာန(ညွှန်ကြားရေးမှူးချုပ်ရုံး)၊ တိုင်းဒေသကြီး/ ပြည်နယ်/ မြို့နယ်သမဝါယမဦးစီးဌာနများ၊ တိုင်းဒေသကြီး /ပြည်နယ်အသေးစား စက်မှုလက်မှုလုပ်ငန်းဦးစီးဌာနများ၊ သမဝါယမတက္ကသိုလ်/ကောလိပ်များနှင့် ယွန်းပညာကောလိပ်တို့တွင် ဝယ်ယူလျှောက်ထားနိုင်ပြီး လျှောက်လွှာပိတ်ရက်မှာ ၃၁-၈-၂၀၁၈ ရက် ဖြစ်ပါသည်။ အသေးစိတ်သိလိုသော အချက်အလက်များကို ၀၆၇-၄၁၀၃၄၃၊ ၀၆၇-၄၁၀၂၇၃၊ ၀၅၆-၂၃၂၅၆၊ ၀၇၂-၂၃၀၁၄၊ ၀၂-၅၇၁၉၆၊ ၀၁-၆၂၆၀၇၄၊ ၀၆၁-၆၀၂၆၇ များသို့ ဆက်သွယ်စုံစမ်းနိုင်ပါသည်။

ပိုင်ရှင်ကိုယ်တိုင် ငှားမည်/ရောင်းမည်

၁။ အောင်ဘန်းမြို့၊ တောင်ကြီး-မန္တလေး လမ်းမကြီး ပေါ်တွင် ပွဲရုံ ဂရန်မြေ ၁ ဧက ရောင်းရန် ရှိပါသည်။ သိန်း ၁၆၀၀

၂။ ရန်ကင်း၊ ဘောက်ထော်၊ အဝေရာလမ်း တွင် ၂ ထပ် RC တစ်လုံး ငှားရန် ရှိပါသည်။ အဲကွန်း၊ ပရိဘောဂ၊ ရေ၊ မီး အစုံ ထည့်သွင်းထား ပါသည်။ တစ်လ ၁၂ သိန်း

၃။ ကော့မှူးမြို့၊ မကျီးကန်ရပ် လမ်းမကြီးပေါ်တွင် ဝါးခြံစိုက်ပျိုးမြေ ၁၆ ဧက ရောင်းရန် ရှိပါသည်။ ခြံလုံးပြည့် ဝါးစိုက်ပျိုးထားပါသည်။ တစ်ဧက သိန်း ၃၅၀

ပွဲစားများ/ကြော်ငြာ မလိုပါ။ ဆက်သွယ်ရန် - ၀၉ ၄၅၇၀ ၈၃၃၃၁

ပြန်ကြားရေးဝန်ကြီးဌာန

ပြန်ကြားရေးနှင့်ပြည်သူ့ဆက်ဆံရေးဦးစီးဌာန

B.O.T စနစ်ဖြင့် လူထုအခြေပြုဗဟိုဌာန (Community Centre) ဆောက်လုပ်ရန် စိတ်ဝင်စားမှုအဆိုပြုလွှာ(EOI)ခေါ်ယူခြင်း

၁။ ပြန်ကြားရေးဝန်ကြီးဌာန၊ ပြန်ကြားရေးနှင့် ပြည်သူ့ဆက်ဆံရေးဦးစီးဌာန၊ရှမ်းပြည်နယ်၊တောင်ကြီးမြို့၊အမှတ်(၂၇)၊ ဗိုလ်ချုပ်လမ်း၊ မြို့မရပ်ကွက်ရှိ မြေအကျယ်အဝန်း(၀. ၄၇၂) ဧကပေါ်တွင် လည်းကောင်း၊ လားရှိုးမြို့၊ အမှတ်(၅၁)၊ လမ်းမတော်လမ်းနှင့် ဟံသာဝတီလမ်းထောင့်၊ အမှတ်(၃) ရပ်ကွက်ရှိ မြေအကျယ်အဝန်း (၀. ၁၉၁)ဧကပေါ်တွင်လည်းကောင်း လူထုအခြေပြုဗဟိုဌာန (Community Centre)အဆောက်အအုံ ဆောက်လုပ်ပေးရန်နှင့် ကျန်ရှိမြေနေရာအား B.O.T စနစ်ဖြင့် ဆောင်ရွက်နိုင်ရန်အတွက် ပြည်တွင်းလုပ်ငန်းရှင်များအား စိတ်ဝင်စားမှု အဆိုပြုလွှာ(EOI) တင်သွင်းရန် ဖိတ်ခေါ်အပ်ပါသည်။

၂။ အဆိုပါ တောင်ကြီးမြို့ မြေနေရာနှင့် လားရှိုးမြို့ မြေနေရာများပေါ်တွင် လူထုအခြေပြုဗဟိုဌာန(Community Centre) အဆောက်အအုံဒီဇိုင်းပုံစံကို အခြားအိမ်ရာ အဆောက်အအုံများနှင့် ပုံစံမတူဘဲ ကွဲပြားဆန်းသစ်သည့် ခေတ်မီအဆောက်အအုံဒီဇိုင်းပုံစံဖြင့် ဆောက်လုပ်ပေးရန် ဖြစ်ပါသည်။

၃။ စိတ်ဝင်စားမှု အဆိုပြုလွှာ(EOI)ပုံစံများကို (၂-၇-၂၀၁၈) ရက်နေ့မှ (၁-၈-၂၀၁၈) ရက်နေ့အထိ ရုံးဖွင့်ရက် (၀၉း၃၀)နာရီမှ (၁၆း၃၀) နာရီအတွင်း အောက်ပါလိပ်စာတွင် တစ်စောင်လျှင် ငွေကျပ် ၁၀၀၀၀/- နှုန်းဖြင့် ဝယ်ယူနိုင်ပါသည်။ စိတ်ဝင်စားမှု အဆိုပြုလွှာ(EOI)ပုံစံ လာရောက်ဝယ်ယူရာတွင် ကုမ္ပဏီ၏ မှတ်ပုံတင်ကတ်ပြား(သို့မဟုတ်) လုပ်ငန်းလိုင်စင်မိတ္တူ တင်ပြရမည်။

၄။ စိတ်ဝင်စားမှု အဆိုပြုလွှာ(EOI)ပုံစံများကို (၂-၈-၂၀၁၈) ရက်နေ့ (၁၆း၃၀)နာရီအတွင်း ရုံးအမှတ်(၇)၊ နေပြည်တော်ရှိ စိတ်ဝင်စားမှု အဆိုပြုလွှာ(EOI)လက်ခံရေးနှင့် စိစစ်ရေးကော်မတီရှေ့မှောက်၌ လာရောက်ပေးသွင်းရန်ဖြစ်ပါသည်။ သတ်မှတ်ကာလအတွင်း ကျော်လွန်သော အဆိုပြုလွှာများကို ထည့်သွင်းစဉ်းစားမည် မဟုတ်ပါ။

၅။ စိတ်ဝင်စားမှု အဆိုပြုလွှာ (EOI)ပုံစံများနှင့် အသေးစိတ်အချက်အလက်များကို သိရှိလိုပါက ဖုန်းနံပါတ် ၀၆၇-၃၄၁၂၃၆၉၊၀၆၇-၃၄၁၂၆၂၄ တို့သို့ ရုံးချိန်အတွင်း ဆက်သွယ် စုံစမ်းမေးမြန်းနိုင်ပါသည်။

စိတ်ဝင်စားမှု အဆိုပြုလွှာ(EOI)ပုံစံများထုတ်ယူရန်လိပ်စာ
ပြန်ကြားရေးဝန်ကြီးဌာန
ပြန်ကြားရေးနှင့်ပြည်သူ့ဆက်ဆံရေးဦးစီးဌာန
ရုံးအမှတ်(၇)၊ နေပြည်တော်
ဖုန်းနံပါတ် - ၀၆၇-၃၄၁၂၃၆၉၊ ၀၆၇- ၃၄၁၂၆၂၄
စိတ်ဝင်စားမှု အဆိုပြုလွှာ(EOI)ပုံစံများတင်သွင်းရန်လိပ်စာ
ပြန်ကြားရေးဝန်ကြီးဌာန
ပြည်တွင်း/ပြည်ပ ပစ္စည်းများဝယ်ယူရေးနှင့် ထုခွဲရောင်းချရေးကော်မတီ
ရုံးအမှတ်(၇)၊ နေပြည်တော်။ ဖုန်းနံပါတ်- ၀၆၇- ၃၄၁၂၃၉၀

ပြန်ကြားရေးဝန်ကြီးဌာန

ပြန်ကြားရေးနှင့်ပြည်သူ့ဆက်ဆံရေးဦးစီးဌာန

B.O.T စနစ်ဖြင့် လူထုအခြေပြုဗဟိုဌာန (Community Centre) ဆောက်လုပ်ရန် စိတ်ဝင်စားမှုအဆိုပြုလွှာ(EOI)ခေါ်ယူခြင်း

၁။ ပြန်ကြားရေးဝန်ကြီးဌာန၊ ပြန်ကြားရေးနှင့် ပြည်သူ့ဆက်ဆံရေးဦးစီးဌာန၊ ကယားပြည်နယ်၊လွိုင်ကော်မြို့၊အမှတ်(၃၆)၊သုခလမ်း၊ မင်းစုရပ်ကွက်ရှိ မြေအကျယ်အဝန်း(၀. ၅၆၂)ဧကပေါ်တွင် လူထုအခြေပြုဗဟိုဌာန (Community Centre)အဆောက်အအုံ ဆောက်လုပ်ပေးရန်နှင့် ကျန်ရှိမြေနေရာအား B.O.T စနစ်ဖြင့် ဆောင်ရွက်နိုင်ရန်အတွက် ပြည်တွင်းလုပ်ငန်းရှင်များအား စိတ်ဝင်စားမှု အဆိုပြုလွှာ(EOI) တင်သွင်းရန် ဖိတ်ခေါ်အပ်ပါသည်။

၂။ လွိုင်ကော်မြို့ မြေနေရာပေါ်တွင် လူထုအခြေပြုဗဟိုဌာန (Community Centre) အဆောက်အအုံဒီဇိုင်းပုံစံကို အခြားအိမ်ရာ အဆောက်အအုံများနှင့် ပုံစံမတူဘဲ ကွဲပြားဆန်းသစ်သည့် ခေတ်မီအဆောက်အအုံ ဒီဇိုင်းပုံစံဖြင့် ဆောက်လုပ်ပေးရမည်ဖြစ်ပါသည်။ သို့ရာတွင် စိတ်ဝင်စားသူ လုပ်ငန်းရှင်အနေဖြင့် ကျန်ရှိမည့် မြေနေရာပေါ်၌ မိမိတို့ ဆောင်ရွက်မည့် လုပ်ငန်းစီမံကိန်းများတွင် ထိုင်ခုံ (၂၅၀)ဆံ့ DCI Standard တွင် ပါဝင်သော Digital ရုပ်ရှင်ပြစက်ဖြင့် ပြသနိုင်သည့် Digital Cinema Package-DCP ရုပ်ရှင်ရုံ(၁)ရုံကိုပါ ထည့်သွင်းအကောင်အထည်ဖော်ပေးရန် ဖြစ်ပါသည်။

၃။ စိတ်ဝင်စားမှု အဆိုပြုလွှာ(EOI)ပုံစံများကို (၂-၇-၂၀၁၈) ရက်နေ့မှ (၁-၈-၂၀၁၈) ရက်နေ့အထိ ရုံးဖွင့်ရက် (၀၉း၃၀)နာရီမှ (၁၆း၃၀) နာရီအတွင်း အောက်ပါလိပ်စာတွင် တစ်စောင်လျှင် ငွေကျပ် ၁၀၀၀၀/- နှုန်းဖြင့် ဝယ်ယူနိုင်ပါသည်။ စိတ်ဝင်စားမှု အဆိုပြုလွှာ(EOI)ပုံစံ လာရောက်ဝယ်ယူရာတွင် ကုမ္ပဏီ၏ မှတ်ပုံတင်ကတ်ပြား(သို့မဟုတ်) လုပ်ငန်းလိုင်စင်မိတ္တူ တင်ပြရမည်။

၄။ စိတ်ဝင်စားမှု အဆိုပြုလွှာ(EOI)ပုံစံများကို (၂-၈-၂၀၁၈) ရက်နေ့ (၁၆း၃၀)နာရီအတွင်း ရုံးအမှတ်(၇)၊ နေပြည်တော်ရှိ စိတ်ဝင်စားမှု အဆိုပြုလွှာ(EOI)လက်ခံရေးနှင့် စိစစ်ရေးကော်မတီရှေ့မှောက်၌ လာရောက်ပေးသွင်းရန်ဖြစ်ပါသည်။ သတ်မှတ်ကာလအတွင်း ကျော်လွန်သော အဆိုပြုလွှာများကို ထည့်သွင်းစဉ်းစားမည် မဟုတ်ပါ။

၅။ စိတ်ဝင်စားမှု အဆိုပြုလွှာ (EOI)ပုံစံများနှင့် အသေးစိတ်အချက်အလက်များကို သိရှိလိုပါက ဖုန်းနံပါတ် ၀၆၇-၃၄၁၂၃၆၉၊၀၆၇-၃၄၁၂၆၂၄ တို့သို့ ရုံးချိန်အတွင်း ဆက်သွယ် စုံစမ်းမေးမြန်းနိုင်ပါသည်။

စိတ်ဝင်စားမှု အဆိုပြုလွှာ(EOI)ပုံစံများထုတ်ယူရန်လိပ်စာ
ပြန်ကြားရေးဝန်ကြီးဌာန
ပြန်ကြားရေးနှင့်ပြည်သူ့ဆက်ဆံရေးဦးစီးဌာန
ရုံးအမှတ်(၇)၊ နေပြည်တော်
ဖုန်းနံပါတ် - ၀၆၇-၃၄၁၂၃၆၉၊ ၀၆၇- ၃၄၁၂၆၂၄
စိတ်ဝင်စားမှု အဆိုပြုလွှာ(EOI)ပုံစံများတင်သွင်းရန်လိပ်စာ
ပြန်ကြားရေးဝန်ကြီးဌာန
ပြည်တွင်း/ပြည်ပ ပစ္စည်းများဝယ်ယူရေးနှင့် ထုခွဲရောင်းချရေးကော်မတီ
ရုံးအမှတ်(၇)၊ နေပြည်တော်။ ဖုန်းနံပါတ်- ၀၆၇- ၃၄၁၂၃၉၀

မင်္ဂလာပါ
အိမ်ပြောင်း၊အိမ်ရွှေ့လုပ်ငန်း
မြို့တွင်း / နယ်ဝေးများအတွက်
ဈေးနှုန်းချိုသာစွာဖြင့်
Box ကားမျိုးစုံဖြင့်
အလုပ်သမားစီစဉ်ပေးသည်။
09-450042704
09-250095116
09-420096296

ရောင်ခြည်ထိစ်
အိမ်ပြောင်း/အိမ်ရွှေ့လုပ်ငန်း
10',14',15' ကားများဖြင့်
လုပ်သားအပြီးအစီး မြို့တွင်း/နယ်ဝေး
ဝန်ဆောင်မှုပေးသည်။
Ph:09-450454771
09-450454772
09-450454773

စီးပွားယန်းအခြင်း
ပညာရေးဝန်ဆောင်မှုလုပ်ငန်း
ဝထဝနှစ်မှနောက်ဆုံးနှစ်ထိ
အဝေးသင်
စီးပွားရေး | စီးပွားစီမံ | မြန်မာစာ
E-မေဂျာ | ဥပဒေ | ပထဝီဝင် | သမိုင်း
ဒဿနိက | အရှေ့တိုင်း | စိတ်ပညာ
July လတန်းခွဲသစ်များ(7.7.2018)မှစ၍ တန်းခွဲများအားလုံး ကျောင်းအပ်လက်ခံပြီ
(15.7.2018)အတွင်းအပ်နှံသူများ(10%)Discounts ရမည်။
Repeater(25%)Discounts
09-5118647,73009869,73013432,73028433

ကန့်ကွက်နိုင်ကြောင်းကြော်ငြာ

ပဲခူးတိုင်းဒေသကြီး၊ ပဲခူးမြို့၊ နန်းတော်ရာရပ်ကွက်၊ ကြည်တော်ကုန်း(ခ)(၅)လမ်း၊ အမှတ်(၃၇၆)နေ ဒေါ်စန္ဒာထွန်း[၇/ပခန(နိုင်)၂၅၂၂၁၉]၏ လွှဲအပ်ညွှန်ကြားချက်အရ အောက်ပါအတိုင်း အသိပေးကြေညာအပ်ပါသည်။

ကျွန်ုပ်၏မိတ်ဆွေ ဒေါ်စန္ဒာထွန်းသည် “အမေမြ”အမည်ဖြင့် ဟင်းချက်ဆီလုပ်ငန်းကို ပဲခူးမြို့၊ စာချုပ်စာတမ်းမှတ်ပုံတင်ရုံး၌ ၆-၇-၂၀၁၆ ရက်တွင် ၂၀၁၆ ခုနှစ်၊ စာချုပ်အမှတ်-၂၆၇/IV/ကုန်အမှတ်ဖြင့် မှတ်ပုံတင်သွင်း၍ လုပ်ကိုင်လျက်ရှိပါသည်။

အဆိုပါ မှတ်ပုံတင်ထားသော “အမေမြ” အမည်ရှိ ဟင်းချက်ဆီကို မြန်မာနိုင်ငံအစားအသောက်နှင့် ဆေးဝါးကွပ်ကဲရေးဦးစီးဌာနတွင် မှတ်ပုံတင်ပေးရန် လျှောက်ထားမည်ဖြစ်၍ မည်သူမဆို ဤကြော်ငြာပါသည့်ရက်မှ (၇) ရက်အတွင်း အထောက်အထားခိုင်လုံစွာဖြင့် လာရောက်ကန့်ကွက်နိုင်ပါကြောင်း အများသိစေရန် အသိပေးကြေညာအပ်ပါသည်။

ဒေါ်စန္ဒာထွန်း၏လွှဲအပ်ညွှန်ကြားချက်အရ-
ဦးတင်ထွန်း
တရားလွှတ်တော်ရှေ့နေ (စဉ်-၁၁၅၆၃/၁၆)
အမှတ်(၂၄/၁၄၄-၁၄၆)၊ မြို့ရှောင်(၂)လမ်း၊ ရပ်ကွက်ကြီး(၈)၊
ဥဿာမြို့သစ်၊ ပဲခူးမြို့။
ဖုန်း-၀၉-၂၅၀၂၉၉၉၇၆

ကန့်ကွက်နိုင်ကြောင်းကြေညာခြင်း

ရန်ကုန်မြို့၊ တောင်ဥက္ကလာပမြို့နယ်၊ (၇)ရပ်ကွက်၊ သစ္စာလမ်း၊ တိုက်အမှတ် (၉၄၁/ခ)၊ RC (၆)ထပ် (၁)ခန်းတည်းတိုက်၏ ပထမထပ်(၂)လွှာ၊ ဧရိယာ(၉၃၆)စတုရန်းပေ၊ နှစ်(၆၀)မြေငှားဂရန်မြေပေါ်ရှိ တိုက်ခန်းနှင့် ၎င်းတိုက်ခန်း၏အကျိုးခံစားခွင့်အရပ်ရပ် အားလုံးကို လွှဲပြောင်းရောင်းချပိုင်ခွင့်ရှိသည်ဟု ဝန်ခံသူများဖြစ်သော ဦးမြင့်အောင်[၁၂/အစန(နိုင်)၀၇၉၅၁၀]၊ ဦးတင်နိုင်ဝင်း [၁၄/ပသရ(နိုင်)၁၁၇၂၀၉]တို့ထံမှ ကျွန်ုပ်တို့၏မိတ်ဆွေများဖြစ်သော ဦးခင်အောင်စိုး [၉/ပဘန(နိုင်)၁၄၆၉၀၅]၊ ဒေါ်ဝင်းဝင်းစု [၁၂/ မရက(နိုင်)၁၅၅၅၁၇]တို့က အပြီးအပိုင်ဝယ်ယူရန်အတွက် စရန်ငွေတစ်စိတ်တစ်ဒေသ ပေးချေထားပြီးဖြစ်ပါ၍ ကန့်ကွက်လိုသူများရှိပါက ဤကြေညာပါသည့်ရက်မှ (၇)ရက်အတွင်း တိကျခိုင်လုံသော စာရွက်စာတမ်းမူရင်းများနှင့်တကွ ကျွန်ုပ်တို့ထံသို့ ကိုယ်တိုင် လာရောက် ကန့်ကွက်နိုင်ပါသည်။ သတ်မှတ်ရက်ကျော်လွန်သည်အထိ ကန့်ကွက်မည့်သူမရှိပါက အရောင်းအဝယ်ကိုဥပဒေနှင့်အညီ ပြီးဆုံးသည်အထိ ဆက်လက်ဆောင်ရွက်မည်ဖြစ်ကြောင်း အများသိစေရန် ကြေညာအပ်ပါသည်။

ဦးခင်အောင်စိုး၊ ဒေါ်ဝင်းဝင်းစုတို့၏ လွှဲအပ်ညွှန်ကြားချက်များအရ-

ဦးဝင်းမင်းစိုး	**ဒေါ်သူဇာကျော်**
(LL.B).WIPO(Switzerland)	**LL.B,D.B.L,D.I.L,WIPO (Switzerland)**
တရားလွှတ်တော်ရှေ့နေ(စဉ်-၁၂၆၆၄)	**အထက်တန်းရှေ့နေ(စဉ်-၄၆၀၅၁)**
Ph:01-246869, 09-450023651	**Ph:09-254508917**

Level (၅၊ ၆ ၊၇ ၊၈) တာဝါ(၂)၊ HAGL Myanmar Center Tower၊
အမှတ်(၁၉၂)၊ ကမ္ဘာအေးဘုရားလမ်း၊ ဗဟန်းမြို့နယ်၊ ရန်ကုန်မြို့။

ကြီးမြန်သစ်ပင် စိုက်ပျိုးလျှင် စွမ်းအင်လည်းရ ပြည်လည်းလှ

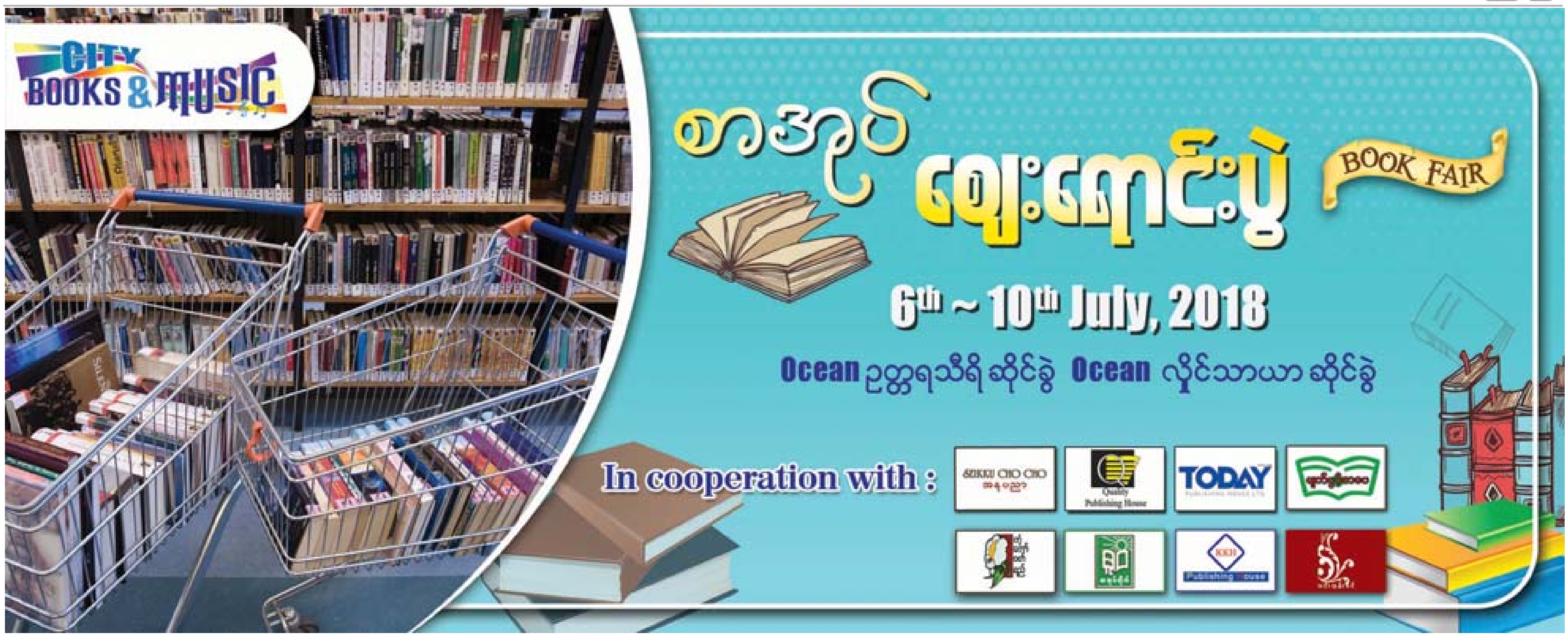

လျှပ်စစ်နှင့်စွမ်းအင်ဝန်ကြီးဌာန
မြန်မာ့ရေနံဓာတုဗေဒလုပ်ငန်း
အိတ်ဖွင့်တင်ဒါခေါ်ယူခြင်း

၁။ မြန်မာ့ရေနံဓာတုဗေဒလုပ်ငန်းလက်အောက်ရှိ အမှတ်(၄) ဓာတ်မြေသြဇာစက်ရုံ (မြောင်းတကာ)မှ ယူရီးယားဓာတ်မြေသြဇာ စုစုပေါင်း ၅၀၀၀ တန် (တန်ငါးထောင်)ခန့်အား တင်ဒါခေါ်ယူရောင်းချမည်ဖြစ်ရာ အဆိုပြုလွှာ တင်သွင်းနိုင်ပါရန် ဖိတ်ခေါ်အပ်ပါသည်။

၂။ တင်ဒါတင်သွင်းရမည့် နောက်ဆုံးရက် အချိန်နှင့်နေရာ - ၆-၈-၂၀၁၈ရက် (တနင်္လာနေ့)၊ ၁၂:၀၀ နာရီ မြန်မာ့ရေနံဓာတုဗေဒလုပ်ငန်း(ရုံးချုပ်) ရုံးအမှတ် ၄၄၊ နေပြည်တော်

၃။ တင်ဒါဖွင့်လှစ်မည့် နေ့ရက်နှင့်အချိန် - ၆-၈-၂၀၁၈ ရက်၊ (၁၄:၀၀) နာရီ

၄။ တင်ဒါစည်းကမ်းချက်နှင့် တင်ဒါပုံစံများအား လျှပ်စစ်နှင့် စွမ်းအင်ဝန်ကြီးဌာန၊ Website (www. moee.gov.mm)တွင် ၂၃-၇-၂၀၁၈ ရက်မှစ၍ ဝင်ရောက်ကြည့်ရှုပြီး Download ရယူနိုင်ပါသည်။

၅။ အသေးစိတ်သိရှိလိုပါက မြန်မာ့ရေနံဓာတုဗေဒလုပ်ငန်း၊ ကုန်ထုတ်လုပ်မှုဌာန၊ ဖုန်း-၀၆၇-၃၄၁၁၀၈၂၊ ၀၆၇-၃၄၁၁၀၉၃ သို့ ရုံးချိန်အတွင်း ဆက်သွယ်၍ မေးမြန်းနိုင်ပါသည်။

တင်ဒါလက်ခံရေးနှင့် စိစစ်ရေးကော်မတီ
မြန်မာ့ရေနံဓာတုဗေဒလုပ်ငန်း

ကန့်ကွက်နိုင်ပါကြောင်းကြေညာခြင်း

ရန်ကုန်မြို့၊ ဒဂုံမြို့သစ်(အရှေ့ပိုင်း)မြို့နယ်၊ မြေတိုင်းရပ်ကွက်အမှတ်(၁၀၈/E) မြေကွက်အမှတ်(၁၇၇) ဧရိယာ(၄၀ × ၆၀)ရှိသည့် ဒေါ်ခင်သင်းသင်း (၅/ယမပ(နိုင်)၀၃၆၃၂၃)အမည်ပေါက်ပါမြေကွက်ကို အရောင်းအဝယ်သဘောတူကတိစာချုပ်အရ ဦးမဲနောင်(၁၂/ဥကတ(နိုင်)၁၁၉၅၂၁)က အရှုပ်အရှင်းကင်းရှင်းစွာဖြင့် လက်ရှိထားပိုင်ဆိုင်လျက်ရှိပါကြောင်းနှင့် လွှဲပြောင်းရောင်းချပိုင်ခွင့်ရှိပါကြောင်း ဝန်ခံကတိပြုသည့်အတွက် ကျွန်ုပ်တို့၏မိတ်ဆွေ ဒေါ်မြူဝတ်မှုံအောင်(၁၂/လမန(နိုင်)၁၂၈၅၄)က အပြီးအပိုင်ဝယ်ယူရန်(စရန်ငွေ)ပေးချေထားပြီးဖြစ်ပါသည်။ အဆိုပါမြေကွက်နှင့်ပတ်သက်၍ ပိုင်ရေးဆိုင်ခွင့်ရှိသဖြင့် ကန့်ကွက်လိုသူများရှိပါက ဤကြေညာပါသည့်နေ့မှ(၇)ရက်အတွင်း တိကျခိုင်လုံသောစာရွက်စာတမ်းမူရင်းများနှင့်တကွလာရောက်ကန့်ကွက်နိုင်ပါသည်။ သတ်မှတ်နေ့ရက်ကျော်လွန်ပါက အရောင်းအဝယ်ကို ဥပဒေနှင့်အညီပြီးဆုံးသည်အထိ ဆက်လက်ဆောင်ရွက်မည်ဖြစ်ကြောင်း ကြေညာပါသည်။

လွှဲအပ်ညွှန်ကြားချက်များအရ

ဦးသန့်ဇင် (LL-B)
အထက်တန်းရှေ့နေ(စဉ်-၂၅၀၆၈)
Ph-09-253995848 , 09-798420119

ဒေါ်ဟန်စန္ဒာနိုင် (LL-B)
အထက်တန်းရှေ့နေ(စဉ်-၂၃၇၄၄)
Ph-09-4200 73685

အမှတ်(၅၀) ပ-ထပ်၊ အခန်း(D-2)၊ ဘဂ်လမ်း၊ ကျောက်တံတားမြို့နယ်၊ ရန်ကုန်မြို့။

ပြည်ထောင်စုသမ္မတမြန်မာနိုင်ငံတော်အစိုးရ
သယံဇာတနှင့်သဘာဝပတ်ဝန်းကျင်ထိန်းသိမ်းရေးဝန်ကြီးဌာန
ပတ်ဝန်းကျင်ထိန်းသိမ်းရေးဦးစီးဌာန
ရုံးအမှတ်(၅၃)၊ နေပြည်တော်

သယံဇာတနှင့် သဘာဝပတ်ဝန်းကျင်ထိန်းသိမ်းရေးဝန်ကြီးဌာန၊ ပတ်ဝန်းကျင်ထိန်းသိမ်းရေးဦးစီးဌာနမှ အကောင်အထည်ဖော်ဆောင်ရွက်လျက်ရှိသည့် ရာသီဥတုပြောင်းလဲမှုဆိုင်ရာ ဒုတိယအကြိမ် အမျိုးသားအဆင့် အစီရင်ခံစာ (Second National Communication-SNC)ရေးဆွဲပြုစုရေး စီမံကိန်းတွင် Project Accountant(၁)ဦး ရွေးချယ်ခေါ်ယူခန့်ထားရန်ရှိပါသဖြင့် အောက်ဖော်ပြပါ သတ်မှတ်အရည်အချင်းနှင့် ပြည့်မီသည့် စိတ်ပါဝင်စားသူများသည် ကိုယ်ရေးအချက်အလက်၊ လက်ရှိအလုပ်လုပ်ကိုင်နေသူဖြစ်ပါက သက်ဆိုင်ရာအဖွဲ့အစည်း(သို့မဟုတ်) အကြီးအကဲ၏ထောက်ခံချက်၊ အသေးစိတ်အချက်အလက်များနှင့်အတူ ၂၀၁၈ ခုနှစ်၊ ဇူလိုင်လ ၂၀ ရက် နောက်ဆုံးထား၍ ပတ်ဝန်းကျင်ထိန်းသိမ်းရေးဦးစီးဌာန၊ ရုံးအမှတ်(၅၃)နေပြည်တော်သို့ ပေးပို့လျှောက်ထားနိုင်ပါသည်-

(က) သတ်မှတ်အရည်အချင်း
   (၁) စာရင်းအင်းနှင့် ဘဏ္ဍာရေးဆိုင်ရာ ဒီပလိုမာ(သို့) တက္ကသိုလ်တစ်ခုခုမှ ဘွဲ့ရရှိသူ ဖြစ်ရမည်။
   (၂) သက်ဆိုင်ရာနယ်ပယ်၌ လုပ်ငန်းအတွေ့အကြုံအနည်းဆုံး(၅)နှစ်ရှိရမည်ဖြစ်ပြီး စီမံကိန်းအကောင်အထည်ဖော်မှုဆိုင်ရာ လုပ်ငန်းအတွေ့အကြုံရှိသူကို ဦးစားပေးမည်။
   (၃) (Microsoft Word, Excel နှင့် Power Point) အပါအဝင် ကွန်ပျူတာကျွမ်းကျင်ပြီး အထူးသဖြင့် စီမံကိန်းဆိုင်ရာ အချက်အလက်များအား စာရင်းသွင်းထိန်းသိမ်းခြင်း ကျွမ်းကျင်သူ ဖြစ်ရမည်။
   (၄) အင်္ဂလိပ်ဘာသာ(အရေး/အပြော) ကျွမ်းကျင်သူဖြစ်ရမည်။
   (၅) နိုင်ငံတကာအဖွဲ့အစည်းများနှင့် ပူးပေါင်းဆောင်ရွက်နိုင်သူဖြစ်ရမည်။
   (၆) ဆက်ဆံရေးပြေပြစ်ကောင်းမွန်သူဖြစ်ရမည်။
   (၇) အစိုးရဝန်ထမ်းမဟုတ်သူဖြစ်ရမည်။

(ခ) တာဝန်ထမ်းဆောင်ရမည့်နေရာ - ပတ်ဝန်းကျင်ထိန်းသိမ်းရေးဦးစီးဌာန၊ ရုံးအမှတ်(၅၃)၊ နေပြည်တော်

(ဂ) တာဝန်ထမ်းဆောင်ရမည့်ကာလ-(၁)နှစ်၊ (၆)လ

(ဃ) ပြည်ထောင်စုသမ္မတမြန်မာနိုင်ငံသားဖြစ်ရမည်။

(င) Project Accountant ၏ တာဝန်ဝတ္တရားများကို ပတ်ဝန်းကျင်ထိန်းသိမ်းရေးဦးစီးဌာန၊ ရုံးအမှတ်(၅၃)၊ နေပြည်တော်၊ (ဖုန်း-၀၆၇-၄၃၁၃၂၅၊ Email-climatechange.ecd@gmail.com)တွင် ဆက်သွယ်ရယူနိုင်ပါသည်။

ပို့ဆောင်ရေးနှင့် ဆက်သွယ်ရေးဝန်ကြီးဌာန
မြန်မာ့မီးရထား
အိတ်ဖွင့်တင်ဒါ(Open Tender) ခေါ်ယူခြင်း

၁၊ အောက်ပါ ပစ္စည်း/လုပ်ငန်းများကို မြန်မာကျပ်ငွေဖြင့် ဝယ်ယူ/ဆောင်ရွက်လိုပါသည်-

စဉ်	တင်ဒါအမှတ်	ပစ္စည်း/လုပ်ငန်း အမျိုးအမည်
၁	၈၅/မမ/(CE)	လမ်းခင်းကျောက် 1" x 1 ½" (စက်ခွဲ) (၂၅၀၀ - ကျင်း) ဝယ်ယူရန် တိုင်းအမှတ်(၂)ရှိ နဘားဘူတာအရောက်(၁၀၀၀-ကျင်း) တိုင်းအမှတ်(၃)ရှိ ဘဲလင်းဘူတာ အရောက် (၁၅၀၀-ကျင်း)
၂	၈၆/မမ/(CTM)	နေပြည်တော်ဘူတာကြီး၊ ရန်ကုန်ဘူတာကြီး၊ မော်လမြိုင်ဘူတာကြီး သန့်ရှင်းရေးလုပ်ငန်း ဆောင်ရွက်ရန်
၃	၈၇/မမ/(CME)	ရန်ကုန်အခြေစိုက် လူစီးရထားတွဲဆိုင်းများ နှင့် မန္တလေးအခြေစိုက် လူစီးရထားတွဲဆိုင်းများတွင် ပိုးမွှားကာကွယ်နှိမ်နင်းခြင်းလုပ်ငန်း ဆောင်ရွက်ရန်
၄	15(T)1/MR (E)18-19	စက်နှင့်စက်ပစ္စည်း(၆)မျိုး (Track Jack, Rail Lifting & Slewing Machine, Tamping Machine, Cutting Machine, Drilling Machine etc.,)

တင်ဒါပိတ်မည့် နေ့/အချိန် -အမှတ်စဉ်(၁)(၁၂ .၇ .၂၀၁၈) (ကြာသပတေးနေ့) (၁၄:၃၀)နာရီ
-အမှတ်စဉ်(၂၊၃၊၄)(၇ .၈ . ၂၀၁၈) (အင်္ဂါနေ့) (၁၄:၃၀)နာရီ

၂။ တင်ဒါပုံစံများကို အောက်ဖော်ပြပါဌာနတွင်(၅ .၇ .၂၀၁၈) ရက်နေ့မှစ၍ ရုံးချိန်အတွင်း ဝယ်ယူနိုင်ကြောင်း နှင့် အသေးစိတ် သိရှိလိုပါက ၎င်းဌာနသို့ မေးမြန်းနိုင်ပါသည်။

ထောက်ပံ့ဌာန၊ မြန်မာ့မီးရထား၊ ကုန်သည်လမ်းနှင့် ၅၁ လမ်းထိပ်၊
ဗိုလ်တထောင်မြို့နယ်၊ ရန်ကုန်မြို့၊ ဖုန်း-294352, 291985 291994

ရွှေမဟာ
ဒဂုံမြို့သစ်အရှေ့ပိုင်း၊
တောင်ပိုင်း၊ မြောက်ပိုင်း၊
ဆိပ်ကမ်းရှိမြေကွက်များ
ဝယ်လိုသည်။
09 -5106146
09 -775106146

ကန့်ကွက်နိုင်ပါသည်

ရန်ကုန်မြို့၊ ဒဂုံဆိပ်ကမ်းမြို့နယ်၊ မြေတိုင်းရပ်ကွက် L ၁၇-၆၀၊ မြေကွက်အမှတ်(၈၀၃) ပေ(၄၀×၆၀)ရှိမြေကွက်ကို ဒေါ်သီသီဦး [၁၂/ဒဂတ(နိုင်) ၀၀၃၄၂၄]မှ ဝယ်ယူပိုင်ဆိုင်ထားပြီး ဦးသန်းစိုး [၁၀/မလမ(နိုင်)၁၁၉၄၅၁]က ဝယ်ယူကာ စရန်ငွေတစ်စိတ်တစ်ဒေသ ချထားပြီးဖြစ်ပါသည်။ သို့ဖြစ်ပါ၍ ယင်းမြေကွက်ရောင်းဝယ်ခြင်းနှင့်ပတ်သက်၍ ကန့်ကွက်လိုပါက ၁၁-၇-၂၀၁၈ ရက်နောက်ဆုံးထား၍ စာရွက်စာတမ်းအထောက်အထားအပြည့်အစုံဖြင့် ကန့်ကွက်နိုင်ပါသည်။ သတ်မှတ်ရက် ၁၁-၇-၂၀၁၈ ရက်ထက်ကျော်လွန်ပါက ရောင်းဝယ်ခြင်းကိစ္စကို ဆက်လက်ဆောင်ရွက်သွားမည်ဖြစ်ကြောင်း အသိပေးအပ်ပါသည်။

လွှဲအပ်ညွှန်ကြားချက်အရ
ဒေါ်ဖြိုးဇာနည်လျှမ်း
အထက်တန်းရှေ့နေ
(စဉ်-၄၇၅၃၁)
ဖုန်း-၀၉-၄၂၅၂၇၅၅၀၄၊ ၀၉-၅၃၂၀၆၈၈

စစ်တက္ကသိုလ်ဗိုလ်လောင်းအလိုရှိသည်

၁။ လျှောက်ထားသူသည်-

(က) ၂၀၁၉ခုနှစ်၊ ဇန်နဝါရီလ (၁) ရက်နေ့တွင် အသက်(၁၆)နှစ် အောက် မငယ်ရ၊ (၁၈)နှစ်ထက် မကြီးရ။

(ခ) ပြည်ထောင်စုသမ္မတမြန်မာနိုင်ငံသား အိမ်ထောင်မရှိဖူးသူ (လူပျို) ဖြစ်ရမည်။

(ဂ) အနည်းဆုံးအရပ် (၅)ပေ၊ (၃)လက်မနှင့် ကိုယ်အလေးချိန် ပေါင်(၁၀၀)ထက်မနည်းရ၊ပေါင်(၁၄၀) ထက်မကျော်ရ။

(ဃ) မျက်မှန်တပ်ဆင်ထားသူများ မဖြစ်စေရ။

(င) **၂၀၁၇ခုနှစ်(သို့မဟုတ်)၂၀၁၈ခုနှစ်**တွင် ကျင်းပပြုလုပ်ခဲ့သော တက္ကသိုလ်ဝင်စာမေးပွဲတွင် ဖြေဆို အောင်မြင်သူ ဖြစ်ရမည်။

၂။ လျှောက်လွှာများကို မိမိတို့နှင့်နီးစပ်ရာ တိုင်းစစ်ဌာနချုပ်များတွင် **၂၀၁၈ခုနှစ်၊ ဇွန်လ (၇)** ရက်နေ့မှစ၍ အခမဲ့ရယူနိုင်သည်။

၃။ လျှောက်လွှာနှင့်အတူ အကျင့်စာရိတ္တကောင်းမွန်ကြောင်း သက်ဆိုင်ရာတိုင်းဒေသကြီး၊ ပြည်နယ်၊ မြို့နယ် ရဲတပ်ဖွဲ့စခန်းတစ်ခုခုမှ ထောက်ခံစာ(**မူရင်း**)နှင့် ပတ်စ်ပို့အရွယ်ဓာတ်ပုံ(၃)ပုံ ပူးတွဲတင်ပြရမည်။

၄။ လျှောက်လွှာကို **၂၀၁၈ခုနှစ်၊ ဇူလိုင်လ (၂၆)ရက်နေ့** နောက်ဆုံးထား၍ လျှောက်လွှာထုတ်ယူခဲ့သော **တိုင်းစစ်ဌာနချုပ်များ**သို့ ပြန်လည်ပေးပို့ကြရမည်။

၅။ သတ်မှတ်ချက်နှင့်ပြည့်စုံပြီး အရည်အချင်းပြည့်မီသော လျှောက်လွှာရှင်များသာ စစ်တက္ကသိုလ် ဗိုလ်လောင်းသင်တန်း **ဝင်ခွင့်အရည်အချင်းစစ်စာမေးပွဲ**ကို ဖြေဆိုကြရမည်။

၆။ စစ်တက္ကသိုလ်ဗိုလ်လောင်းသင်တန်း ဝင်ခွင့်အရည်အချင်းစစ်စာမေးပွဲတွင် တက္ကသိုလ်ဝင်စာမေးပွဲ သင်ရိုးညွှန်းတမ်းအတိုင်း အောက်ပါဘာသာရပ်များကို ဖြေဆိုကြရမည်-

(က) အင်္ဂလိပ်စာ။

(ခ) သင်္ချာ။

၇။ ဝင်ခွင့်အရည်အချင်းစစ်စာမေးပွဲကို **၂၀၁၈ ခုနှစ်၊ ဩဂုတ်လ (၁၉)ရက်နေ့**တွင် မိမိတို့လျှောက်လွှာ တင်သွင်းရာ တိုင်းစစ်ဌာနချုပ်တည်ရှိသည့်မြို့၌ ဖြေဆိုကြရမည်။

၈။ ဝင်ခွင့်အရည်အချင်းစစ်စာမေးပွဲ ဖြေဆိုရမည့်**နေရာနှင့်အချိန်**ကို သတင်းစာမှ ကြော်ငြာပေးမည်။

၉။ ဖြေဆိုရမည့်ခုံအမှတ်မှာ လျှောက်လွှာတွင်ဖော်ပြထားသည့် ခုံအမှတ်အတိုင်းဖြစ်သည်။

၁၀။ ဝင်ခွင့်အရည်အချင်းစစ်စာမေးပွဲ ဖြေဆိုအောင်မြင်သူများသည် တပ်မတော်ဗိုလ်ရွေးအဖွဲ့တွင် ဝင်ရောက် အစစ်ဆေးခံရမည်။ တပ်မတော်ဗိုလ်ရွေးအဖွဲ့တွင် ဝင်ရောက်အစစ်ဆေးခံရန် အကြောင်းကြားစာများကို သက်ဆိုင်ရာတိုင်းစစ်ဌာနချုပ်များမှတစ်ဆင့် အချိန်မီပေးပို့သွားမည်။

၁၁။ သတ်မှတ်ထားသည့်အချက်အလက်များ တိကျပြည့်စုံစွာရေးသားဖော်ပြခြင်းမပြုသော လျှောက်လွှာများ၊ မမှန်မကန်ဖြည့်စွက်ရေးသားဖော်ပြသောလျှောက်လွှာများနှင့် အချိန်မီမရောက်ရှိသော လျှောက်လွှာများအား ထည့်သွင်းစဉ်းစားမည်မဟုတ်ပါ။ မိမိတို့ လျှောက်လွှာတင်သွင်းသည့်ဌာနတွင် ရွေးချယ်ခြင်းခံရသည်/မခံရ သည်ကို သွားရောက်စုံစမ်းမေးမြန်းနိုင်သည်။

စစ်ရာထူးခန့်ချုပ်ရုံး
ကာကွယ်ရေးဦးစီးချုပ်ရုံး(ကြည်း)

တပ်မတော်နည်းပညာတက္ကသိုလ်ဗိုလ်လောင်းအလိုရှိသည်

၁။ လျှောက်ထားသူသည်-

(က) ၂၀၁၉ခုနှစ်၊ ဇန်နဝါရီလ (၁) ရက်နေ့တွင် အသက်(၁၆)နှစ် အောက် မငယ်ရ၊ (၁၈)နှစ်ထက် မကြီးရ။

(ခ) ပြည်ထောင်စုသမ္မတမြန်မာနိုင်ငံသား အိမ်ထောင်မရှိဖူးသူ (လူပျို)ဖြစ်ရမည်။

(ဂ) အနည်းဆုံးအရပ် (၅)ပေ၊ (၃)လက်မနှင့် ကိုယ်အလေးချိန် ပေါင်(၁၀၀)ထက်မနည်းရ၊ပေါင်(၁၄၀) ထက်မကျော်ရ။

(ဃ) မျက်မှန်တပ်ဆင်ထားသူများ မဖြစ်စေရ။

(င) **၂၀၁၈ခုနှစ်**တွင်ကျင်းပပြုလုပ်ခဲ့သော တက္ကသိုလ်ဝင်စာမေးပွဲတွင် **သိပ္ပံဘာသာတွဲ(သို့မဟုတ်) ဝိပ္ပံဘာသာတွဲ**ဖြင့် ဖြေဆိုအောင်မြင်သူဖြစ်ရမည်။

၂။ လျှောက်လွှာများကို မိမိတို့နှင့်နီးစပ်ရာ တိုင်းစစ်ဌာနချုပ်များတွင် **၂၀၁၈ခုနှစ်၊ ဇွန်လ (၇)** ရက်နေ့မှစ၍ အခမဲ့ရယူနိုင်သည်။

၃။ လျှောက်လွှာနှင့်အတူ အကျင့်စာရိတ္တကောင်းမွန်ကြောင်း သက်ဆိုင်ရာတိုင်းဒေသကြီး၊ ပြည်နယ်၊ မြို့နယ် ရဲတပ်ဖွဲ့စခန်းတစ်ခုခုမှ ထောက်ခံစာ(**မူရင်း**)နှင့် ပတ်စ်ပို့အရွယ်ဓာတ်ပုံ(၃)ပုံ ပူးတွဲတင်ပြရမည်။

၄။ လျှောက်လွှာကို **၂၀၁၈ခုနှစ်၊ ဇူလိုင်လ (၂၆)ရက်နေ့** နောက်ဆုံးထား၍ လျှောက်လွှာထုတ်ယူခဲ့သော **တိုင်းစစ်ဌာနချုပ်များ**သို့ ပြန်လည်ပေးပို့ကြရမည်။

၅။ သတ်မှတ်ချက်နှင့်ပြည့်စုံပြီး အရည်အချင်းပြည့်မီသော လျှောက်လွှာရှင်များသာ တပ်မတော်နည်းပညာ တက္ကသိုလ် ဗိုလ်လောင်းသင်တန်း **ဝင်ခွင့်အရည်အချင်းစစ်စာမေးပွဲ**ကို ဖြေဆိုကြရမည်။

၆။ တပ်မတော်နည်းပညာတက္ကသိုလ် ဗိုလ်လောင်းသင်တန်းဝင်ခွင့် အရည်အချင်းစစ်စာမေးပွဲတွင် တက္ကသိုလ်ဝင် စာမေးပွဲ သင်ရိုးညွှန်းတမ်းအတိုင်း အောက်ပါဘာသာရပ်များကို ဖြေဆိုကြရမည်-

(က) အင်္ဂလိပ်စာ။

(ခ) သင်္ချာ။

၇။ ဝင်ခွင့်အရည်အချင်းစစ်စာမေးပွဲကို **၂၀၁၈ ခုနှစ်၊ ဩဂုတ်လ (၁၈)ရက်နေ့**တွင် မိမိတို့လျှောက်လွှာ တင်သွင်းရာ တိုင်းစစ်ဌာနချုပ်တည်ရှိသည့်မြို့၌ ဖြေဆိုကြရမည်။

၈။ ဝင်ခွင့်အရည်အချင်းစစ်စာမေးပွဲ ဖြေဆိုရမည့်**နေရာနှင့်အချိန်**ကို သတင်းစာမှ ကြော်ငြာပေးမည်။

၉။ ဖြေဆိုရမည့်ခုံအမှတ်မှာ လျှောက်လွှာတွင်ဖော်ပြထားသည့် ခုံအမှတ်အတိုင်းဖြစ်သည်။

၁၀။ ဝင်ခွင့်အရည်အချင်းစစ်စာမေးပွဲ ဖြေဆိုအောင်မြင်သူများသည် တပ်မတော်ဗိုလ်ရွေးအဖွဲ့တွင် ဝင်ရောက် အစစ်ဆေးခံရမည်။ တပ်မတော်ဗိုလ်ရွေးအဖွဲ့တွင် ဝင်ရောက်အစစ်ဆေးခံရန် အကြောင်းကြားစာများကို သက်ဆိုင်ရာတိုင်းစစ်ဌာနချုပ်များမှတစ်ဆင့် အချိန်မီပေးပို့သွားမည်။

၁၁။ သတ်မှတ်ထားသည့်အချက်အလက်များ တိကျပြည့်စုံစွာရေးသားဖော်ပြခြင်းမပြုသော လျှောက်လွှာများ၊ မမှန်မကန်ဖြည့်စွက်ရေးသားဖော်ပြသောလျှောက်လွှာများနှင့် အချိန်မီမရောက်ရှိသော လျှောက်လွှာများအား ထည့်သွင်းစဉ်းစားမည်မဟုတ်ပါ။ မိမိတို့ လျှောက်လွှာတင်သွင်းသည့်ဌာနတွင် ရွေးချယ်ခြင်းခံရသည်/မခံရ သည်ကို သွားရောက်စုံစမ်းမေးမြန်းနိုင်သည်။

စစ်ရာထူးခန့်ချုပ်ရုံး
ကာကွယ်ရေးဦးစီးချုပ်ရုံး(ကြည်း)

တပ်မတော်ဆေးတက္ကသိုလ်ဗိုလ်လောင်းအလိုရှိသည်

၁။ လျှောက်ထားသူသည်-

(က) ၂၀၁၉ခုနှစ်၊ ဇန်နဝါရီလ (၁) ရက်နေ့တွင် အသက်(၁၆)နှစ် အောက် မငယ်ရ (၁၈)နှစ်ထက် မကြီးရ။

(ခ) ပြည်ထောင်စုသမ္မတမြန်မာနိုင်ငံသား အိမ်ထောင်မရှိဖူးသူ (လူပျို)ဖြစ်ရမည်။

(ဂ) အနည်းဆုံးအရပ် (၅)ပေ၊ (၃)လက်မနှင့် ကိုယ်အလေးချိန် ပေါင်(၁၀၀)ထက်မနည်းရ၊ပေါင်(၁၄၀) ထက်မကျော်ရ။

(ဃ) မျက်မှန်တပ်ဆင်ထားသူများ မဖြစ်စေရ။

(င) **၂၀၁၈ ခုနှစ်**တွင် ကျင်းပပြုလုပ်ခဲ့သော တက္ကသိုလ်ဝင်စာမေးပွဲတွင် **သိပ္ပံဘာသာတွဲ**ဖြင့်ဖြေဆို အောင်မြင်သူဖြစ်ရမည်။

၂။ လျှောက်လွှာများကို မိမိတို့နှင့်နီးစပ်ရာ တိုင်းစစ်ဌာနချုပ်များတွင် **၂၀၁၈ခုနှစ်၊ ဇွန်လ (၇)** ရက်နေ့မှစ၍ အခမဲ့ရယူနိုင်သည်။

၃။ လျှောက်လွှာနှင့်အတူ အကျင့်စာရိတ္တကောင်းမွန်ကြောင်း သက်ဆိုင်ရာတိုင်းဒေသကြီး၊ ပြည်နယ်၊ မြို့နယ် ရဲတပ်ဖွဲ့စခန်းတစ်ခုခုမှ ထောက်ခံစာ(**မူရင်း**)နှင့် ပတ်စ်ပို့အရွယ်ဓာတ်ပုံ(၃)ပုံ ပူးတွဲတင်ပြရမည်။

၄။ လျှောက်လွှာကို **၂၀၁၈ခုနှစ်၊ ဇူလိုင်လ (၂၆)ရက်နေ့** နောက်ဆုံးထား၍ လျှောက်လွှာထုတ်ယူခဲ့သော **တိုင်းစစ်ဌာနချုပ်များသို့** ပြန်လည်ပေးပို့ကြရမည်။

၅။ သတ်မှတ်ချက်နှင့်ပြည့်စုံပြီးအရည်အချင်းပြည့်မီသောလျှောက်လွှာရှင်များသာ တပ်မတော်ဆေးတက္ကသိုလ် ဗိုလ်လောင်းသင်တန်း **ဝင်ခွင့်အရည်အချင်းစစ်စာမေးပွဲ**ကို ဖြေဆိုကြရမည်။

၆။ တပ်မတော်ဆေးတက္ကသိုလ်ဗိုလ်လောင်းသင်တန်း ဝင်ခွင့်အရည်အချင်းစစ်စာမေးပွဲတွင် တက္ကသိုလ်ဝင် စာမေးပွဲ သင်ရိုးညွှန်းတမ်းအတိုင်း အောက်ပါဘာသာရပ်များကို ဖြေဆိုကြရမည်-

(က) အင်္ဂလိပ်စာ။

(ခ) ဇီဝဗေဒ။

၇။ ဝင်ခွင့်အရည်အချင်းစစ်စာမေးပွဲကို **၂၀၁၈ ခုနှစ်၊ ဩဂုတ်လ (၁၇)ရက်နေ့**တွင် မိမိတို့လျှောက်လွှာ တင်သွင်းရာ တိုင်းစစ်ဌာနချုပ်တည်ရှိသည့်မြို့၌ ဖြေဆိုကြရမည်။

၈။ ဝင်ခွင့်အရည်အချင်းစစ်စာမေးပွဲ ဖြေဆိုရမည့်**နေရာနှင့်အချိန်**ကို သတင်းစာမှ ကြော်ငြာပေးမည်။

၉။ ဖြေဆိုရမည့်ခုံအမှတ်မှာ လျှောက်လွှာတွင်ဖော်ပြထားသည့် ခုံအမှတ်အတိုင်းဖြစ်သည်။

၁၀။ ဝင်ခွင့်အရည်အချင်းစစ်စာမေးပွဲ ဖြေဆိုအောင်မြင်သူများသည် တပ်မတော်ဗိုလ်ရွေးအဖွဲ့တွင် ဝင်ရောက် အစစ်ဆေးခံရမည်။ တပ်မတော်ဗိုလ်ရွေးအဖွဲ့တွင် ဝင်ရောက်အစစ်ဆေးခံရန် အကြောင်းကြားစာများကို သက်ဆိုင်ရာတိုင်းစစ်ဌာနချုပ်များမှတစ်ဆင့် အချိန်မီပေးပို့သွားမည်။

၁၁။ သတ်မှတ်ထားသည့်အချက်အလက်များ တိကျပြည့်စုံစွာရေးသားဖော်ပြခြင်းမပြုသော လျှောက်လွှာများ၊ မမှန်မကန်ဖြည့်စွက်ရေးသားဖော်ပြသောလျှောက်လွှာများနှင့် အချိန်မီမရောက်ရှိသော လျှောက်လွှာများအား ထည့်သွင်းစဉ်းစားမည်မဟုတ်ပါ။ မိမိတို့ လျှောက်လွှာတင်သွင်းသည့်ဌာနတွင် ရွေးချယ်ခြင်းခံရသည်/မခံရ သည်ကို သွားရောက်စုံစမ်းမေးမြန်းနိုင်သည်။

စစ်ရာထူးခန့်ချုပ်ရုံး

ကာကွယ်ရေးဦးစီးချုပ်ရုံး(ကြည်း)

ဂလာဘ္ဗွေပြည် ဗုဒ္ဓဂယာ-သီရိလင်္ကာဘုရားဖူးအဖွဲ့

ဗုဒ္ဓမြတ်စွယ်တော်လှည့်လည်ပူဇော်ပွဲ (၇)ရက်ခရီး
(ဟိုတယ်သီးသန့်)
ခရီးစဉ်များစတင်လက်ခံနေပါပြီ။
August 22 စထွက်မည်။
ဒေါ်ခင်ခင်း ကိုယ်တိုင်နွေးထွေးသော ဝန်ဆောင်မှုဖြင့်လိုက်ပါပို့ဆောင်ပေးပါမည်။
အမှတ်(၂၀)၊ ၁၀-လမ်း(လယ်)၊ လမ်းမတော်မြို့နယ်။
ဖုန်း: ၀၁-၂၂၁၅၈၆၊ ၀၉-၇၈၃၇၇၇၁၇၀၊ ၀၉-၄၂၃၉၄၃၉၅၄

ဖခင်အမည်မှန်
မြောက်ဥက္ကလာပမြို့နယ်၊ အလက(၄) အင်္ဂမတန်း(B)မှ မနန်းစိမ်းစိမ်းအိ၏ ဖခင်အမည်မှန်မှာ ဦးခွန်မောင်နီ [၁၃/တကန(နိုင်)၂၂၇၇၄၂] ဖြစ်ပါကြောင်း။
ဦးခွန်မောင်နီ

ကလေးနာမည်ပေး ဆရာကြီးရာဇာဇော်ဝင်း
(LL.B)(WIPO,DL-101Switzerland)
နှင့်ဆက်သွယ်ပါလူကြီးများလိုရာပေး
01-399136,09-73009994,09-253997740
09-5152521 အမှတ်(၉)ဧဂုလမ်း၊ ဒုထပ် မင်္ဂလာတောင်ညွန့်၊ ရန်ကုန်မြို့ (ဗိုလ်ရက်မရှိ)

(၄၃) နှစ်မြောက်မွေးနေ့မင်္ဂလာ

ပုသိမ်မြို့ (၇၇) မရမ်းချိုလမ်းနေ **ချစ်မေမေ ဒေါ်စန်းမြင့်** ၏ (၆-၇-၂၀၁၈) ရက်နေ့တွင် ကျရောက်သော **၉၃ နှစ်မြောက်မွေးနေ့မင်္ဂလာ** မှသည် နောင်နှစ်ပေါင်း (၁၂၀) တိုင်အောင် နေ့စဉ်ပြုလုပ်မြဲဖြစ်သည့် ဒါန၊ သီလ၊ ဘာဝနာ တရားများကို ကိုယ်စိတ်နှစ်ဖြာကျန်းမာချမ်းသာစွာဖြင့် ပြုလုပ်ဆောင်ရွက်နိုင်ပြီးလျှင် ဝိပဿနာတရားများကို တစ်နေ့တစ်ခြား ပွားများအားထုတ်နိုင်ပါစေကြောင်း ချစ်သော သား၊ သမီး၊ မြေးများက ဆုမွန်ကောင်း တောင်းခြွေကြပါသည်။

ချစ်သား၊ ချစ်သမီး	ချစ်မြေးများ
ဒေါက်တာရဲထွန်း + ဒေါက်တာရီရီမြင့်	Raymand Ye, Michael Ye
ဒေါက်တာစိန်ဝင်း + ဒေါက်တာခင်ခင်မြင့်	ဆုအိမ္ဗြေစံ၊ ပြည့်မြတ်ကောင်း၊ ဆုမွန်သဇ္ဈာ
ဦးအောင်သန်းဦး + ဒေါ်တင်မာအေး	သူရလင်း၊ မြတ်သူ၊ သိန်းထိုက်အောင်
ဦးသောင်းထွန်း + ဒေါ်အေးအေးမြင့်	စုလှဲ့မျိုး၊ မေသူခိုင်၊ ကောင်းမြတ်လင်း
ဦးအောင်သိန်းလွင် + ဒေါ်အေးအေးသန်း	ဒီမိုအောင်၊ သန့်စင်ပြုံး
ဒေါက်တာနေလင်း + ဒေါက်တာညွန့်ညွန့်စိန်	ဉာဏ်လင်းထက်၊ ထက်ဝေလင်း

4R BRING BACK SMILE
Sri Ramakrishna Multi-Speciality Hospital
Shwe La Min Hospital

သင့်ကျန်းမာရေးအတွက် နိုင်ငံခြားမှ ပညာရှင်များနှင့် အခမဲ့ တွေ့ဆုံနိုင်မည့် အခွင့်အရေး

နှလုံး ၊ ဆီးနှင့်ကျောက်ကပ်ဝေဒနာရောဂါရှင်များအတွက် အထူးသတင်းကောင်း

အိန္ဒိယနိုင်ငံ Sri Ramakrishna (Coimbatore, Tamil Nadu, India) ဆေးရုံမှ နှလုံး၊ ဆီးနှင့်ကျောက်ကပ်ရောဂါ ခွဲစိတ်အထူးကု ဆရာဝန်ကြီးများ၏ ကျန်းမာရေးဆိုင်ရာ နှီးနှောဖလှယ်ပွဲသို့ ကြွရောက်ကြပါရန် လေးစားစွာ ဖိတ်ကြားအပ်ပါသည်။

နှလုံးအထူးကု ဆရာဝန်ကြီး
Dr. T.R.Nanda Kumar
Consultant

ဆီးနှင့်ကျောက်ကပ်အထူးကုဆရာဝန်ကြီး
Dr. Madhu Shankar
Consultant

နေ့စွဲ	အချိန်	နေရာ
၇ ရက်၊ ဇူလိုင်လ၊ ၂၀၁၈ ခုနှစ် (စနေနေ့)	မွန်းလွဲ (၁) နာရီမှ ညနေ (၄) နာရီအထိ	15/ 19 ဖော်ဂျီလမ်း၊ လမ်းမတော်မြို့နယ်၊ ရန်ကုန်မြို့ (ရွှေလမင်းဆေးရုံ၊ Level - 4 ၊ လမ်းမတော်)
ဆက်သွယ်ရန်	၀၁ ၂၃၀၁၉၄၉ ၀၉ ၂၆၄၆၂၀၂၄၄ ၀၉ ၉၇၇၁၁၇၁၄၀ အခမဲ့	ဆေးပညာ နှီးနှောဖလှယ်ပွဲသို့ တက်ရောက်လာကြသော ဧည့်သည်တော်များကို အိန္ဒိယနိုင်ငံ Sri Ramakrishna (Coimbatore, Tamil Nadu, India) ဆေးရုံမှ အထူးကု ဆရာဝန်ကြီးများမှ အကြံပေးဆွေးနွေး သွားမည်ဖြစ်ပါသောကြောင့် လူနာဟောင်း၊ လူနာသစ်များ နှင့် စိတ်ပါဝင်စားသူများ ကြိုတင်စာရင်းပေးသွင်း၍ တက်ရောက်ပေးကြပါရန် နွေးထွေးစွာ ကြိုဆိုလိုက်ပါရစေ။

အိန္ဒိယနိုင်ငံအတွင်း ကျောက်ကပ်အစားထိုးကုသခြင်းအတွက် ကျပ်သိန်း (၁၂၀) သာ ကျသင့်စေရန် စီစဉ်ပေးနိုင်ခြင်းနှင့် အခြားသော အကောင်းဆုံးဆေးကုသမှု ဝန်ဆောင်မှု များအတွက် ကျွန်ုပ်တို့အား ယခုပင် ဆက်သွယ်လိုက် ပါ...

Imported from Singapore
www.goldenedensleepsolutions.sg

GOLDEN EDEN® SLEEP SOLUTIONS

အိပ်ယာခင်း
စောင်
ခေါင်းအုံး
ဖက်လုံး
မွေ့ယာ
ကမ္ဘာ့အဆင့်မှီ သစ်ဓေးညှပ်မျှင်ကို အသုံးပြုပြီး ထုတ်ပိုးမှုပုံစံသစ်ဖြင့် ကျန်းမာရေးအတွက် နူးညံ့သောမွေ့ယာ
20 YEARS WARRANTY
Kaday Myaing Co., Ltd
Authorized Sole Distributor in Myanmar
Bldg 31, Rm.no 5, Sabai St, Near Yuzana Plaza. Ph: 01 203671, 205756

မှတ်ပုံ ACADEMY တင်ပြီး

တစ်အိမ်တစ်လုံးမရှိမဖြစ်သုံး
အကယ်ဒမီ
ဓာတ်ပေါင်းဖိုပိုးကျွဲဆေးဖြန်းဖြင့်
ကြွက်ပြားရိုးချုပ်ဆေးကိုသုံးပါ
အိမ်ဆောက်ပစ္စည်းအရောင်းဆိုင်နှင့်စတိုးဆိုင်များတွင်ဝယ်ယူရရှိနိုင်ပါသည်။
No. 83/85, 28th Street, Pabedan Township, Yangon, Myanmar.
Tel : 95-1-374797, 384944, 254146, 385858, 242726, 09-73332012
Email : academychemicalburma@gmail.com, VIBER - 09 -250 150 990

OUT NOW! ထွက်ပြီ...

သင့်စီးပွားရေးလုပ်ငန်းအတွက်လမ်းညွှန်များ

- မြန်မာ့ အထည်အလိပ်နှင့် အထည်ချုပ်လုပ်ငန်း၊ လမ်းညွှန်
- မြန်မာ့ စက်မှုကုန်ထုတ်လုပ်ငန်းများ လမ်းညွှန်
- မြန်မာ့ ကားနှင့် အင်ဂျင်ပစ္စည်း၊ လမ်းညွှန်
- မြန်မာ့ ကျန်းမာရေးထုတ်ကုန် လမ်းညွှန်
- မြန်မာ့ စားသောက်ကုန်လုပ်ငန်း၊ လမ်းညွှန်

POWERED BY MMRD

FAME Soyamin®
Soy isoflavones 80 mg

ပဲပိစပ်ဆေး
- အသားအရေစိုပြေလှပစေပြီး သွေးဆုံးကိုင်ဝေဒနာများ သက်သာစေရန်

09-965559860, 09-73142216
TMR 008448 (0616)
၂/၂၀၁၅ တဆထလ/တိုး (၀၆၅၇)
ISO 9001 : 2015 ISO 14001 : 2015 OHSAS 18001 : 2007 GMP Certified Organic Certified

ကောင်းမြတ်
ယာဉ်မောင်းသင်တန်း
အချိန်တိုအတွင်းအိမ်အရောက်အမြန်သင်ပေးသည်၊
09-973748149, 09-445296758

သာလွန်ကျော်
အိမ်၊ခြံ၊မြေရောင်းဝယ်ရေး
ဒဂုံမြို့သစ် အရှေ့ပိုင်း။ မြောက်ပိုင်း။ တောင်ပိုင်း။ ဆိပ်ကမ်း လေးမြို့နယ်ရှိ မြေကွက်များ ဝယ်လိုသည်။
Ph:09-420780797
09-254285314

ကန့်ကွက်နိုင်ကြောင်းကြေညာချက်

ရန်ကုန်တိုင်းဒေသကြီး၊ ဒဂုံမြို့သစ်(မြောက်ပိုင်း)မြို့နယ်၊ (၂၉)ရပ်ကွက်၊ သခင်စစ်နီလမ်း၊ အမှတ်(၇၆၂)ဖြင့်ဆောက်လုပ်ထားသော(၆)ထပ်ခွဲတိုက်ခန်း၏ ပထမထပ်အရှေ့ဘက်ခြမ်း ဧရိယာ(၂၀ပေ x ၆၀ပေ)ရှိ ရေမီးစုံတိုက်ခန်းနှင့်၎င်းနှင့်ဆက်နွှယ်သည့် အကျိုးခံစားခွင့် အရပ်ရပ်အားလုံးကို အရောင်းအဝယ်ပြုလုပ်ခြင်း။

အထက်ဖော်ပြပါတိုက်ခန်းကို ဦးသက်နိုင်(၁၂/ဗတန(နိုင်)၀၉၁၅၅၅)သည်ပိုင်ဆိုင် အကျိုးခံစားခွင့်ရှိသောတိုက်ခန်းဖြစ်ကြောင်း၊ရောင်းချပိုင်ခွင့်ရှိကြောင်း၊အခြားသူအား ရောင်းချပေါင်နှံပေးကမ်းထားခြင်းမရှိကြောင်း၊အရှုပ်အထွေးကင်းရှင်းကြောင်း ဝန်ခံပြောဆိုပြီး ကျွန်ုပ်၏မိတ်ဆွေသို့ရောင်းချမည်ဖြစ်ရာ ကျွန်ုပ်၏မိတ်ဆွေမှဝယ်ယူ၍ ရောင်းကြေးငွေ၏ အချို့ကိုရောင်းချသူဦးသက်နိုင်ထံပေးချေထားပါသည်။၎င်းတိုက်ခန်းကို ပိုင်ရေးဆိုင်ခွင့် ရှိသူတို့မှကန့်ကွက်လိုပါကဤကြော်ငြာပါသည့် နေ့မှစ၍(၇)ရက်အတွင်း ခိုင်လုံသော အထောက် အထားမူရင်းနှင့်တကွ ကျွန်ုပ်ထံသို့လာရောက် ကန့်ကွက်နိုင်ပါသည်။ကန့်ကွက်သူ မရှိပါက အရောင်းအဝယ်ကိုတရားဝင်ဆက်လက် ဆောင်ရွက်သွားမည်ဖြစ်ကြောင်း အများ၊ သိစေရန် ကြေညာအပ်ပါသည်။

လွှဲအပ်ညွှန်ကြားချက်အရ - ဒေါ်မိမိလှိုင်(LL.B)
တရားလွှတ်တော်ရှေ့နေ (စဉ် - ၅၄၅၄)
တိုက်(၈)၊ အခန်း(၃)၊ (မြေညီထပ်)၊ ဂျိုးဖြူလမ်း၊ စံပြဈေးအလယ်ရပ်ကွက်၊
မင်္ဂလာတောင်ညွန့်မြို့နယ်၊ ရန်ကုန်မြို့၊ ၀၉-၇၃၀၃၉၀၁၇၊ ၀၉-၇၃၁ ၂၀၉၇၇

ယုံကြည်စိတ်ချစွာ စားသုံးနိုင်သော ONE TEA

နို့ဆီ ၊ တစ်ခါသုံးနို့ဆီချောင်း

အစားအသောက်နှင့်ဆေးဝါးကွပ်ကဲရေးဦးစီးဌာန ထောက်ခံချက်အမှတ် - စ၃/၀၇၀၁၁/ထလ

CALIFORNIA UNITEC Institute of Engineering

Edinburgh Napier UNIVERSITY

2018 July Intake အတွက် ကျောင်းသူ/ကျောင်းသားများအားစတင်လက်ခံနေပါပြီ။

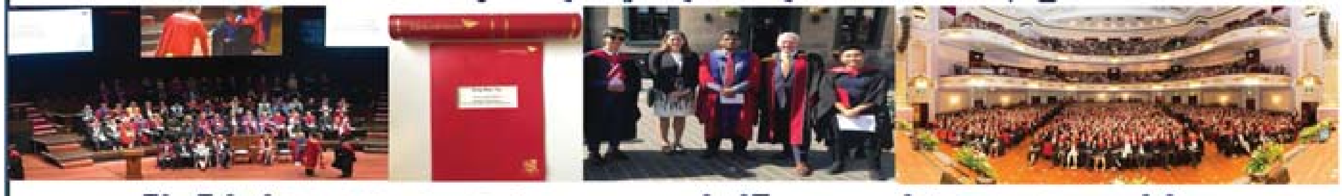

မြန်မာပြည်တွင် Napier University မှ Professors များလာရောက်သင်ကြားသော ပထမဦးဆုံး Engineering တက္ကသိုလ်

Napier University မှ တိုက်ရိုက်ချီးမြှင့်မည့် BEng (Hons) Civil Engineering ဘွဲ့နှင့် MEng Civil Engineering ဘွဲ့ကို California Unitec တွင် တက်ရောက် သင်ယူနိုင်ပါသည်။

- ၁၀ တန်းအောင်၊ GCE "O" Level အောင်၊ တက္ကသိုလ် ပထမနှစ် ⟶ Civil Engineering Foundation Course
- GCE "A" Level၊ ND (National Diploma) Level 3 အောင်၊ တက္ကသိုလ် ဒုတိယနှစ်အောင်၊ GTC/GTU ဒုတိယနှစ်အောင် ⟶ HND (Level 4) ⟶ HND (Level 5)
- HND နှင့် B.Tech အောင်မြင်ပြီးသူများ ⟶ B.Eng (Hons) Civil Engineering (Edinburgh Napier University – UK)
- B.Eng (Hons) Civil Engineering ဘွဲ့ရပြီးသူများ၊ BE (Civil) အောင်မြင်ပြီးသူများ Napier University (UK) မှ ပေးအပ်သော M.Eng Engineering, MSc Engineering အတွက်လာရောက်စုံစမ်းစာရင်းပေးသွင်း နိုင်ပါသည်။
- B.Eng (Hons) Civil Engineering Program အတွက် Edinburgh Napier University မှ Professor ကြီးများကိုယ်တိုင် လာရောက်သင်ကြားနေပါသည်။

ပုလဲကွန်ဒို၊ Block C နှင့် D ကြား ၊ 3F (တတိယထပ်)၊ ကမ္ဘာအေးဘုရားလမ်းနှင့် ဆရာစံလမ်းထောင့်၊ ဗဟန်းမြို့နယ်၊ ရန်ကုန်မြို့။

09 250 555 558, 09 250 555 559

www.californiaunitec.com

www.facebook.com/californiaunitec

၂၀၁၈ - ၂၀၁၉ ပညာသင်နှစ်အတွက်...

ဒေါက်တာဇော်ဦး

PhD (Chem), DFT (YU)

(၁၀) တန်း ဓာတုဗေဒ သင်ရိုးကုန်စာအုပ်

- စာအုပ်ဆိုင်ကြီးများတွင် ဝယ်ယူနိုင်ပါပြီ။
- ဒေါက်တာဇော်ဦး (၉/၁၀) တန်း ဘာသာရပ်သင်တန်းကျောင်း တွင်လည်း တိုက်ရိုက်မှာယူနိုင်ပါပြီ။

တိုက်(၆/၂၇)၊ လှိုင်ရတနာအိမ်ရာ၊ (၉)ရပ်ကွက်၊ လှိုင်မြို့နယ်၊ ရန်ကုန်မြို့။

Ph: 09 252 210 320

ရန်ကုန်မြို့၊ ဒဂုံမြို့သစ်(မြောက်ပိုင်း)မြို့နယ်၊ (၃၄)ရပ်ကွက်၊ သင်းဝင်လမ်း၊ အမှတ်-၁၁၅၅ ဟု ခေါ်တွင်သော နှစ်(၆၀)ဂရန်မြေကွက်နှင့်ပတ်သက်၍ ကန့်ကွက်နိုင်ကြောင်း အများသိစေရန် အသိပေးကြေညာချက်

အထက်ဖော်ပြပါ မြေကွက်နှင့် အဆောက်အဦးအား အရပ်ကတိစာချုပ်ဖြင့် ဝယ်ယူလက်ရောက်ပိုင်ဆိုင်ထားသူ ဒေါ်မာမာလွင်[၁၀/ခဆန(နိုင်)၀၄၉၇၈၄] မှ အရှုပ်အရှင်းကင်းပြီး ရောင်းချပိုင်ခွင့်ရှိကြောင်း ထုတ်ဖော်ကမ်းလှမ်းပြောဆိုချက်အရ ကျွန်ုပ်၏မိတ်ဆွေက ဝယ်ယူရန်အတွက် ရောင်းဖိုးစရန်ငွေပေးချေထားပြီးဖြစ်ရာ အဆိုပါမြေကွက်နှင့်ပတ်သက်၍ ကန့်ကွက်ရန်ရှိပါက ကျွန်ုပ်ထံ မူရင်းစာရွက်စာတမ်းများနှင့် (၇)ရက်အတွင်း ကန့်ကွက်နိုင်ပါကြောင်းနှင့် ကန့်ကွက်မည့်သူမရှိပါက အရောင်းအဝယ်ကို ဥပဒေနှင့်အညီ ဆက်လက်လုပ်ဆောင်သွားမည်ဖြစ်ကြောင်း အများသိစေရန် အသိပေးကြေညာအပ်ပါသည်။

လွှဲအပ်ညွှန်ကြားချက်အရ
ဒေါ်ခင်ကြည်မွန်(LL.B)
တရားလွှတ်တော်ရှေ့နေ(စဉ်-၁၀၀၅၂)
ဖုန်း-၀၉-၄၃၁၁၄၁၄၁

ကန့်ကွက်နိုင်ပါသည်။

ရန်ကုန်မြို့၊ ဒဂုံမြို့သစ် (ဆိပ်ကမ်း)မြို့နယ်၊ မြေတိုင်းရပ်ကွက်အမှတ်-၅၉၊ မြေကွက်အမှတ်-၇၆၉၊ ဧရိယာ- ၀. ၀၅၅ ဧက(၄၀'x ၆၀')ရှိ နှစ်(၆၀) မြေငှားဂရန်မြေကွက်နှင့် ယင်းမြေကွက်ပေါ်ရှိ အကျိုးခံစားခွင့်အရပ်ရပ်တို့သည် ရန်ကုန်မြို့တော်စည်ပင်သာယာရေးကော်မတီ၊ မြို့ပြစီမံကိန်း နှင့်မြေစီမံခန့်ခွဲမှုဌာန၌ ဦးလှကြွယ် (၁၂/ ကမရ(နိုင်)၀၂၇၄၇၈)၏ အမည်ပေါက်သောနှစ်(၆၀) မြေငှားဂရန်မြေကွက်ဖြစ်ပြီး ဦးလှကြွယ် ထံမှ အရောင်းအဝယ်အရပ်ကတိစာချုပ်အဆက်အစပ်ဖြင့် ဝယ်ယူထားသော ဒေါ်ခင်ထွေး (၁၀/ ကမရ(နိုင်)၀၁၆၈၅၇)ထံမှ ကျွန်ုပ်၏ မိတ်ဆွေက အပြီးအပိုင်ဝယ်ယူရန် ရောင်းဖိုးငွေ၏ တစ်စိတ်တစ်ဒေသကို ပေးချေပြီးဖြစ်ပါသဖြင့် အဆိုပါမြေကွက်အပေါ် ပိုင်ရေးဆိုင်ခွင့်ရှိသူ မည်သူမဆို အရောင်းအဝယ်ကို ကန့်ကွက်လိုပါက ယနေ့မှစ၍ (၇) ရက်အတွင်း ခိုင်လုံသောအထောက်အထား၊ မူရင်းစာရွက်စာတမ်းများနှင့်တကွ ကျွန်ုပ်ထံလူကိုယ်တိုင် လာရောက်ကန့်ကွက်နိုင်ပါကြောင်းနှင့် သတ်မှတ်ရက်ကုန်ဆုံးသည့်တိုင်ကန့်ကွက်မည့်သူမရှိပါက အရောင်းအဝယ်ကို ဥပဒေနှင့်အညီပြီးဆုံးသည် အထိ ဆက်လက်ဆောင်ရွက်မည်ဖြစ်ပါကြောင်း အများသိစေရန်ကြေညာအပ်ပါသည်။

ညွှန်ကြားချက်အရ

သင်းကြူနိုး (LL.B., LL.M.)
တရားလွှတ်တော်ရှေ့နေ (စဉ်- ၆၅၅၆)
ရုံး-အမှတ်-၅၅၊ အခန်း-၂၆၊ တတိယထပ်၊ မဟာဗန္ဓုလပန်းခြံလမ်း၊ ကျောက်တံတားမြို့နယ်၊ ရန်ကုန်မြို့။
ဖုန်း- ၀၁-၃၇၈၇၉၉၊ ၀၉-၅၀-၁၆၃၅၂ ၀၉-၇၉၇၉၀၅၉၅၉။

ကုန်ပစ္စည်း ရောင်းချရန်ကြော်ငြာခြင်း

PRECISE Silom General Trading Co.,Ltd သည် THAI နိုင်ငံရှိ PRECISE ELECTRIC MANUFACTURING CO.,LTD မှ ထုတ်လုပ်သော Distribution Transformer 3Ph 50kVA 11kV 400/230V 50Hz Transformer များအား မှာယူတင်သွင်းပြီး ယခုအခါ Transformer အလုံး(၅၀) ရန်ကုန်မြို့သို့ ရောက်ရှိပြီးဖြစ်ပါ သည်။ ယင်း Transformer များသည် MYTEL, Telenor , Ooredoo , MPT Telephone တာဝါတိုင်များတွင် တပ်ဆင်အသုံးပြုနိုင်ပြီး ကိုယ်ပိုင်အိမ်များတွင်လည်း တပ်ဆင်အသုံးပြုနိုင်ပါသည်။ အသုံးပြုလိုပါက အောက်ပါ ဖုန်းနံပါတ်များသို့ဆက်သွယ်၍ ဝယ်ယူနိုင်ပါသည်။ 01-3642707 01-3644958 09-5016883 09-450045600 09-420064635

ကန့်ကွက်နိုင်ကြောင်းအသိပေးကြေညာချက်

ရန်ကုန်မြို့၊ မရမ်းကုန်းမြို့နယ်၊ (၈)မိုင်၊ ကျိုက်ဝိုင်းဘုရားလမ်း၊ အမှတ် - (၉၅/အေ)တွင် တည်ရှိသော **Myanma Sanpya Crop Nutrition Co., Ltd.**သည် အောက်ဖော်ပြပါ ကုန်အမှတ်တံဆိပ်ကို ရန်ကုန်မြို့ စာချုပ်စာတမ်းများမှတ်ပုံတင်ရုံး၌ တစ်ဦးတည်းမူပိုင်ကုန်အမှတ်တံဆိပ်အဖြစ် မှတ်ပုံတင်သွင်းကာ အောက်ဖော်ပြပါ ကုန်ပစ္စည်းများကို ထုပ်ပိုးမှုပုံစံအမျိုးမျိုးဖြင့် မြန်မာပြည်အဝန်း ထုတ်လုပ်ဖြန့်ဖြူးရောင်းချရာတွင် အသုံးပြုသွားမည်ဖြစ်ပါသည်။

KALISOP

Int'l Class 1: "Fertilizer in powder form as well as liquid form; compound fertilizer; bio-fertilizer and all kinds of fertilizers"
Int'l Class 5: "All kinds of insecticides; fungicides; herbicides, pesticide, plant's hormone; mosquito coins and sprays"
Int'l Class 24: "All kinds of mosquito repellant nets"
Int'l Class 31: "All kinds of seeds"

အထက်ပါကုန်အမှတ်တံဆိပ်နှင့်စပ်လျဉ်း၍ မည်သူမဆို ကန့်ကွက်လိုပါက ဤကြော်ငြာပါရှိပြီး (၇)ရက်အတွင်း ကျွန်ုပ်ထံသို့ ခိုင်လုံသောအထောက်အထားများဖြင့် လာရောက်ကန့်ကွက်နိုင်ပါသည်။ (၇)ရက်ကျော်လွန်ပါက အထက်ပါ ကုန်အမှတ်တံဆိပ်ကို Myanma Sanpya Crop Nutrition Co., Ltd.က တစ်ဦးတည်းမူပိုင်အဖြစ် အသုံးပြုသွားမည်ဖြစ်ပြီး၊ Myanma Sanpya Crop Nutrition Co., Ltd.၏ တရားဝင်ခွင့်ပြုချက်တစ်စုံတစ်ရာမရရှိဘဲ အတုပြုလုပ်ခြင်း၊ ထင်ယောင်ထင်မှားပြုလုပ်ခြင်း၊ ဆင်တူယိုးမှားပြုလုပ်ခြင်း၊ တစ်နည်းနည်းဖြင့် တုပပြုလုပ်သုံးစွဲပါက တည်ဆဲဥပဒေများနှင့်အညီ ထိရောက်စွာ အရေးယူသွားမည်ဖြစ်ကြောင်း အများသိစေရန် အသိပေးကြေညာအပ်ပါသည်။

လွှဲအပ်ညွှန်ကြားချက်အရ
ဦးအောင်ခိုင်ဦး *LL.M* အထက်တန်းရှေ့နေ (စဉ်-၄၅၉၀၅)
အမှတ်- (၅၆၇) အခန်း- (၁၀၄) တတိယထပ်၊ ကုန်သည်လမ်း၊ ကျောက်တံတားမြို့နယ်၊ ရန်ကုန်မြို့။ ဖုန်း - ၃၇၆၃၁၈

ငြင်းချက်ထုတ်ရန်သမ္မာန်စာ
(တရားမကျင့်ထုံးဥပဒေအမိန့်- ၅၊ နည်းဥပဒေ - ၂၀)
ရန်ကုန်မြောက်ပိုင်းခရိုင်တရားရုံး
၂၀၁၈ ခုနှစ်၊ တရားမကြီးမှုအမှတ်- ၁၂၉

ဦးအောင်နိုင်ဦး နှင့် ၁။ ဒေါ်မိမိဦး
၂။ ဦးမျိုးမင်းထက်

(တရားလို) (တရားပြိုင်များ)

ရန်ကုန်တိုင်းဒေသကြီး၊ လှည်းကူးမြို့နယ်၊ အောင်မင်္ဂလာရပ်ကွက်၊ သီတာအေးတိုက်ခွဲ၊ အကွက်ကြီး အမှတ်(၃)၊ အကွက်ငယ်အမှတ်(၃၂၄+၃၂၅)နေ (၁)တရားပြိုင် ဒေါ်မိမိဦးနှင့် ၎င်း၏ခင်ပွန်း (၂)တရားပြိုင် ဦးမျိုးမင်းထက်(ယခုနေရပ်လိပ်စာမသိ)တို့သိစေရမည်။

သင့်အပေါ်၌တရားလိုက" ကတိစည်းကမ်းအတိုင်းမြေကွက်အရောင်းအဝယ် မှတ်ပုံတင်စာချုပ်ချုပ်ဆို၍ လက်ရောက်ပေးအပ်စေလိုမှု(သို့မဟုတ်) ပေးချေထားသောအရောင်းစရန်ငွေ၏နှစ်ဆ ငွေကျပ်သိန်း(၁၂၀၀) ရလိုမှု" လျှောက်ထားစွဲဆိုချက်ရှိသည်ဖြစ်၍ သင်ကိုယ်တိုင်ဖြစ်စေ၊ သို့မဟုတ် ၎င်းအမှုနှင့် စပ်လျဉ်း၍ အရေးကြီးသည့် ကောင်းမေးခွန်းတို့ကို ဖြေဆိုနိုင်သူ သင့်ကိုယ်စားလှယ်၊ ရုံးအခွင့်အမိန့်ရရှေ့နေဖြစ်စေ သို့တည်းမဟုတ် ၎င်းအမှုနှင့်စပ်ဆိုင်သည့်အချက်များကို ဖြေဆိုနိုင်သူ တစ်ဦးတစ်ယောက်၎င်းရှေ့နေနှင့်ပါ၍ဖြစ်စေ ၂၀၁၈ခုနှစ်၊ ဇူလိုင်လ(၂၄)ရက်(၁၃၈၀ခုနှစ်၊ ဒုတိယဝါဆိုလဆန်း(၁၂) ရက်)နေ့မွန်းမတည့်မီ ၁၀း၀၀ နာရီအချိန်တွင် အထက်က အမည်ဖော်ပြပါရှိသူတရားလိုစွဲဆိုချက်ကို ထုချေရန်အလို့ငှာ ဤရုံးသို့လာရောက်ရမည်။ ၎င်းအပြင် သင်သိစေရမည်မှာ အထက်ကဆိုခဲ့သည့် နေ့ရက်တွင် သင်မလာမရောက် ပျက်ကွက်ခဲ့လျှင် သင့်ကွယ်ရာ၌ပြင်းချက်များကို ထုတ်ပေးလိမ့်မည်။ ၎င်းအပြင် တရားလိုက ကြည့်ရှုလိုသည့် စာချုပ်စာတမ်းများနှင့် သင်ကထုချေရာ၌ အမှီပြုလိုသည့်စာချုပ်စာတမ်းအစရှိသည်တို့ကို သင်နှင့်အတူယူဆောင်လာရမည်။ သို့တည်းမဟုတ် သင့်ကိုယ်စားလှယ် ရှေ့နေလက်တွင် ထည့်အပ် ပို့လိုက်ရမည်။ သင်ကထုချေလွှာတင်သွင်းလိုလျှင် အမှုမဆိုင်မီ (၄)ရက်က တင်သွင်းရမည်။

၂၀၁၈ခုနှစ်၊ ဇူလိုင်လ (၃)ရက်နေ့တွင် ဤရုံးတော်တံဆိပ်ရိုက်နှိပ်၍ ကျွန်ုပ်လက်မှတ်ရေးထိုးထုတ်ပေးလိုက်သည်။

(ရှမဝင်း)
ဒုတိယခရိုင်တရားသူကြီး(၄)
ရန်ကုန်မြောက်ပိုင်းခရိုင်တရားရုံး

မိဘအမည်မှန်

ရန်ကုန်မြို့၊ စက်ဆန်းရပ်ကွက်၊ မင်္ဂလာတောင်ညွန့်မြို့နယ်၊ အမှတ်(၇)၊ အခြေခံပညာအထက်တန်းကျောင်း၊ ဒသမတန်း(က)တွင် ပညာသင်ကြားနေသော မောင်အောင်အောင် [၁၄/ပသန(ပြ)၀၀၀၄၁၆]၏ မှတ်ပုံတင်အရ မိဘအမည်မှန်မှာ ဦးပန်ချန်းဆင်း[၁၄/ပသန(ပြ)၀၀၀၃၇၁]နှင့် ဒေါ်လီလာ[HLG-02956] တို့ဖြစ်ကြောင်း။

ဦးပန်ချန်းဆင်း
ဒေါ်လီလာ

ကိုယ်စားလှယ်လွှဲစာရုပ်သိမ်းခြင်း

ရန်ကုန်တိုင်းဒေသကြီး၊ သဃ်္ဃန်းကျွန်းမြို့နယ်၊ အမှတ်(၂၅)၊ မာလာမြိုင်လမ်း၊ (၁၆)ရပ်ကွက်နေ ဦးခင်သန်း(ဘ)ဦးရွှေ(၁၂/သဃက(နိုင်)၀၂၃၂၈၃)ကိုင်ဆောင်သူမှ GPအား သန်းသန်းဌေး(ဘ)ဦးခွန်တင်(၁၂/ကတတ(နိုင်)၀၀၃၀၆၆)ကိုင်ဆောင်သူမှကျွန်တော်နှင့်လုပ်ငန်းပြီးဆုံးသွားပါသဖြင့် GPအမှတ် ၁၅၆၃၃/၁၂(၁၂-၁၂-၂၀၁၂)အားယနေ့မှစ၍ရုပ်သိမ်းလိုက်ပြီဖြစ်ကြောင်းကိုအများသိရှိရန်ရုပ်သိမ်းကြေညာအပ်ပါသည်။

ဦးခင်သန်း
၁၂/သဃက(နိုင်)၀၂၃၂၈၃
၀၉-၇၇၅၁၅၆၆၇၀

ငြင်းချက်ထုတ်ရန်ဆင့်စာ
(တရားမကျင့်ထုံးဥပဒေအမိန့်-၅၊ နည်းဥပဒေ-၂၀)
ရန်ကုန်အရှေ့ပိုင်းခရိုင်တရားရုံး
၂၀၁၇-ခုနှစ်၊ တရားမကြီးမှုအမှတ်-၄၂၉

ဦးစိန်ဝင်း နှင့် ၁။ ဦးကျော်မြင့်
၂။ ဦးမြင့်ဝေ
၃။ ဦးခင်မောင်မြင့်
၄။ ဦးခင်မောင်မြတ်

တရားလို တရားပြိုင်များ

ရန်ကုန်တိုင်းဒေသကြီး၊ လှိုင်မြို့နယ်၊ မျှော်ရုံလမ်း၊ အမှတ်-၃၂ နေ ဦးမြင့်ဝေနှင့် ရန်ကုန်တိုင်းဒေသကြီး၊ မင်္ဂလာတောင်ညွန့်မြို့နယ်၊ မြယာကုန်းနှင့် ဗညားဒလလမ်းထောင့်၊ အမှတ် (၂-၄-၆)၊ ၁၁၊ ၁၃ နေ ဦးခင်မောင်မြင့်၊ ဦးခင်မောင်မြတ် (ယခုနေရပ်လိပ်စာမသိသူများ) သိစေရမည်။

သင့်အပေါ်၌ တရားလို ဦးစိန်ဝင်းက ကျန်ငွေများပေးချေ၍ တိုက်ခန်း (၂) ခန်း လက်ရောက်ရလိုမှု (သို့မဟုတ်) မိမိပေးချေထားသည့် ငွေကျပ်သိန်း (၉၀၀) တိတိအား ရထိုက်သည့် နစ်နာကြေးနှင့်တကွ ရလိုကြောင်းနှင့် လျှောက်ထားစွဲဆိုသည်ဖြစ်၍ သင်ကိုယ်တိုင်ဖြစ်စေ၊ ၎င်းအမှုနှင့်စပ်လျဉ်း၍ အရေးကြီးသည့် စကားအရပ်ရပ်တို့ကို ဖြေဆိုပြောဆိုနိုင်သူ ကိုယ်စားလှယ်နှင့်ဖြစ်စေ၊ ရှေ့နေနှင့်ဖြစ်စေ၊ ၂၀၁၈-ခုနှစ်၊ ဇူလိုင်လ ၂၅ ရက်၊ (၁၃၈၀-ခုနှစ်၊ ဒုတိယဝါဆိုလဆန်း (၁၃) ရက်) နေ့ မွန်းမတည့်မီ (၁၀း၀၀)နာရီအချိန်တွင် အထက်အမည်ပါသူ တရားလို၏ အဆိုလွှာကို ထုချေရှင်းလင်းရန် ရုံးတော်သို့လာရောက်ရမည်။ ၎င်းပြင် အထက်ပါနေ့ရက်တွင် သင်မလာရောက် ပျက်ကွက်ခဲ့လျှင် သင့်မျက်ကွယ်တွင် ငြင်းချက်များကို ထုတ်ပေးလိမ့်မည်။ ၎င်းပြင် တရားလိုက ကြည့်ရှုလိုသည့် စာချုပ်စာတမ်းများနှင့် သင်ကထုချေတင်ပြအမှီပြုလိုသည့် စာချုပ်စာတမ်း အစရှိသည်တို့ကို သင်နှင့်အတူ ယူဆောင်လာရမည်။ သို့မဟုတ် သင့်ကိုယ်စားလှယ် ရှေ့နေလက်တွင် ထည့်အပ်လိုက်ရမည်။ သင်က ထုချေလွှာတင်သွင်းလိုလျှင် အမှုမဆိုင်မီ လေးရက်က တင်သွင်းရမည်။

၂၀၁၈-ခုနှစ်၊ ဇွန်လ၊ (၂၉) ရက်နေ့ ဤရုံးတံဆိပ် ရိုက်နှိပ်၍ ကျွန်ုပ်လက်မှတ်ရေးထိုးထုတ်ပေးလိုက်သည်။

(ဥမ္မာဝင်း)
ဒုတိယခရိုင်တရားသူကြီး (၁၂)
ရန်ကုန်အရှေ့ပိုင်းခရိုင်တရားရုံး

ဥတုရာသီ တောကိုမှီ၏

ဦးအောင်ဝင်း
(ရွှေတံဆိပ်ဆုရှင်-လန်ဒန်)

LCCI Level - I&II, III စာရင်းကိုင် သင်တန်းများ ခုံနံပါတ်ယူထားနိုင်သည်။

LCCI
(၂၅)နှစ်ကျော်အတွေ့အကြုံကြောင့်
သင်ကြားမှုပြီးပြည့်စုံစေသည်။

အမှတ်(၂၉၀)၊ တထပ်၊ ပန်းဆိုးတန်းလမ်း(အထက်ဘလောက်)။
☎- 09 -776349905, 403090950, 01-371741, 240824

ဆရာဒွေး နှင့် သမီး-ဆရာမ ဒွေးစန္ဒာလွင် သား-ဆရာ ဒွေးသူရိန်ဝင်း
အင်္ဂလိပ်စာ သဒ္ဒါ၊ အရေး နှင့် 4 Skills

တစ်နိုင်ငံလုံးမှာ မူလတီထွင်သင်ကြားသော သုံးဆင့်သင်နည်းသစ် စာအုပ် (ပ/ဒုတွဲ) အမြို့မြို့ဆိုင်တိုင်းတွင်ရပြီ။ တစ်ပတ်(၂)ရက် (၅)လတက်ရုံနှင့် လုံးဝရေးတတ်မည်။ ဘွဲ့ကြို ဘွဲ့ရ ၁၀-တန်းဖြေ/အောင်၊ အလုပ်ဝင်နေသူ အရွယ်မရွေးတက်ပါ။ အခြေခံညံ့သည်ဟု ယူဆလျှင် မဖြစ်မနေတက်ပါ။

ဇူလိုင်လ(၄/၇)ရက်နေ့ (ပ/၇)တန်းခွဲသစ်ဖွင့်မည်။ လစဉ်တန်းခွဲသစ် ဖွင့်သည်။

4 Skills စိတ်တိုင်းကျစေမည့် သင်ကြားမှုများ

၂၂၄၊ ပန်းဆိုးတန်း(ထက်)ဂုံးတံတားအဆင်း မီးပွိုင့်အနီး၊ ရန်ကုန်မြို့။
Ph: 01-375970, 0951 72096, 09254541441

Asia Dragon (အရှေ့ဂိမ်)
ချောင်းသော 12,000/- ငွေဆောင် 12,000/-
ကျိုက်ထီးရိုး ဘားစတ်
ခြံဗီးဓါတ်ဆေးဘတ် ပုလ်၊ဗုဒ္ဓါး
09 300 300 70, 09 300 300 90

ရွှေပင်မှ ၏ ဘာသာနည်းနေ့ ရုံးပိတ်ရက် နေ့ချင်းပြန်
- ရှင်သီဝလိခြေတော်ရာ၊ငါးထပ်ကြီးဘုရား၊ စလဲချောင်ဘုန်း၊ဝက်ဘော်ဆင်စေန်း။ 15000
- တောင်ငူသဲတောင်ကြီး၊ယသိချောင်း၊ ခြတ်စဉ်ညီနောင်၊မျှော်ယောကြီးဆင်စေန်း။ 25000
- ဘားအံဂူ(၅)ဂူ၊ တစ်ခွန်းဆရာတော်၊ သထုံရွှေစာရံ။ 20000
- ကျိုက်ထီးရိုး၊ ကျိုက်ပိရပဟန္တာ၊ ပဲခူးဘုရားစုံ။ 15000

09-420420761, 09-420420762,09-420420763

KMD Institute
Since 1986

နိုင်ငံတကာအရည်အသွေးစံချိန်မီ ISO 9001:2015 လက်မှတ်ရ

ဆရာဦးသန့်ဇော်ဦး ကိုယ်တိုင်သင်ကြားသော
LCCI Level I, II, III (စာရင်းကိုင်သင်တန်းများ)

- Level 1 & 2 Book Keeping and accounts Course ကိုသင်ကြားပေးပါမည်။
- မေးခွန်းဟောင်းများကို အခမဲ့ပြန်လှန်သင်ကြားပေးပြီး Exam အောင်မြင်သည်အထိ တန်းခွဲသစ်များသို့ ပြန်လည်တက်ရောက်သင်ကြားခွင့်ပေးပါမည်။
- Level 3 သင်တန်းပြီးဆုံးပါက KMD တွင် On Job Training ဆင်းနိုင်ပြီး အလုပ်သင် စာရင်းကိုင်အဖြစ် အရည်အချင်းပြည့်မီပါက လုပ်ငန်းခွင်ဝင်နိုင်အောင် လုပ်ဆောင်ပေးပါမည်။

KMD ၏ MYOB ကျောင်းသား ကျောင်းသူများအတွက် LCCI သင်တန်းအပ်နှံခွင့်....
သင်တန်းကြေး 20% OFF

LCCI - I, II Jan Exam Series — 14 - July - 2018, 7:30 - 10:30 am (Sat,Sun)
LCCI - III Jan Exam Series — 21 - July - 2018, 11:00 am -5:00 pm (Sat & Sun)

မြေနီကုန်းစင်တာ ၃၃၁၊ ပြည်လမ်း၊ မဟာမြိုင်ကားမှတ်တိုင်အနီး၊ ☎ ၅၂၇၄၃၆၊ ၅၀၂၂၃၃

ရှင်ပြုံးသူဇာ အကျိုးဆောင်

ရွှေတောင်ကြားလမ်း	0.22 ဧက မြေ	20000 သိန်း
ပြည်လမ်း(စမ်းချောင်း)	60 × 75 RC 2 ထပ်	12000 သိန်း
ရွှေနှင်းဆီ(ဥမိုင်)	50 × 60 RC 2 ထပ်	4000 သိန်း
အင်းယားကန်စပ်	80 × 120 2RC, 4MBR အငှား	US5000
တက္ကသိုလ်ရိပ်သာလမ်း	65×80 2RC,3M,2B,7AC	US2500

မြို့နယ်စုံရှိ ခြံ၊ မြေ တိုက်အိမ်များ ရောင်းဝယ်ငှားရမ်းလိုပါက ဆက်သွယ်နိုင်ပါသည်။
09-5012803, 09-5007745, 09-785007745

မဟာရန်ကုန်
အိမ်ပြောင်း / အိမ်ရွှေ့လုပ်ငန်း
အိမ်ခန်း၊ရုံးခန်း၊ဆိုင်ခန်းများကို ကားဆိုဒ်စုံနှင့် အလုပ်သမားများအပါ
မြို့တွင်း/နယ်ဝေး ဝန်ဆောင်မှုပေးပါသည်။
Ph: 09-444811126
09-444811127
09-73032439

အောင်မင်္ဂလာ
အိမ်ပြောင်း/ရွှေ့လုပ်ငန်း
မြို့တွင်း/နယ်ဝေး
09428773300
09428773355

STI MYANMAR UNIVERSITY
香港公開大學 THE OPEN UNIVERSITY OF HONG KONG
Government established ▪ Financially independent

WORLD CLASS DEGREE PROGRAMS

စီမံခန့်ခွဲမှုပညာဘွဲ့ သင်ယူပြီးအဖွဲ့အစည်းများကို ဦးဆောင်လိုသူများနှင့် စီးပွားရေးလုပ်ငန်းရှင်ဖြစ်လိုသူများအတွက်

တက္ကသိုလ်ဝင်တန်း/ IGCSE ဖြေဆိုအောင်မြင်ပြီးသူများအတွက် The Open University of Hong Kong မှ တိုက်ရိုက်ချီးမြှင့်မည့် ကမ္ဘာ့အဆင့်မီဘွဲ့များကို STI Myanmar University တွင် တက်ရောက် ရယူနိုင်ပါသည်။ ဝင်ခွင့်ထုတ်ပုံစံ ဘာသာသုံး 300,000 ကျပ် (သုံးသိန်းကျပ်) ဝင်ခွင့်ပြုပါမည်။

Admission Opens
Apply Today

- Building-10, MICT Park, University Hlaing Campus, Hlaing Township, Yangon. Tel: 09955 1234 48 ~ 49
- No.377~397, Upper Shwe Bon Thar St., Pabedan Township, Yangon. Tel: 09420 1831 55, 09420 1317 30
- B-15/16, Corner of 66th & Thazin Street, Chan Mya Tharzi Township, Mandalay. Tel: 09783 8000 62~64

https://www.facebook.com/STIMyanmarUni www.stiedu.net

PUN HLAING + SILOAM HOSPITALS

နှလုံးသွေးကြောကျဉ်းရောဂါအားရှာဖွေခြင်း
၆၅၀,၀၀၀ ကျပ်

နှလုံးသွေးကြောချဲ့ကုသခြင်း
(နှလုံးသွေးကြောထောက်ကိရိယာမပါ)
၃,၇၀၀,၀၀၀ ကျပ်

Gold Seal of Approval (JCIA, USA)

(၂၄) နာရီ (၇) ရက်
နှလုံးအထူးကုဆရာဝန်များ အသင့်ရှိသည်

လက်လှမ်းမီ၍ သင့်တင့်မျှတသော ကုသမှုစရိတ်
၀၉ ၇၇၅ ၁၅၁ ၂၇၈

သင် ရင်ဘတ်ထိုးအောင့်လျှင် အရေးပေါ်ဌာနသို့ ဆက်သွယ်၍ အမြန်ဆုံးကုသမှု ခံယူပါ
24 HOUR EMERGENCY
013684411

ကွန်ပျူတာ စနစ်ဖြင့်ထိန်းသော MECHANICAL CAR PARKING

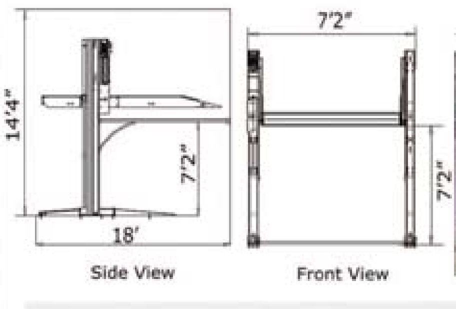

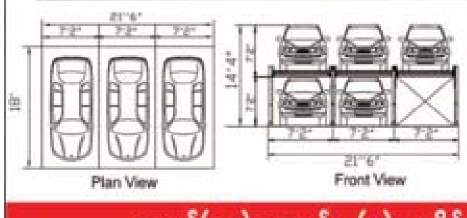

TPW
No. (31), Room (5), 7 Miles, Pyay Road, Yangon
T: 09.259.81.36.36
: 09.259.81.37.37
: 09.259.81.46.46

အမှတ်(၃၁)၊ အခန်း (၅)၊ ၇မိုင်၊ ပြည်လမ်း၊ ရန်ကုန်။

GUSTO COLLEGE

(၁၀)တန်းမအောင်သူများအတွက် ရွေးချယ်စရာ
UK ပညာရေးအခွင့်အလမ်း
ဟောပြောပွဲ

အကြောင်းအမျိုးမျိုးကြောင့် (၁၀)တန်းမပြီးဆုံးသေးသော်လည်း
Pearson (UK) အသိအမှတ်ပြု Level 3 Diplomaမှတစ်ဆင့် အင်္ဂလန်တက္ကသိုလ်ကြီးများမှ တိုက်ရိုက်ချီးမြှင့်မည့်
Bachelor ဘွဲ့ ဒီဂရီကို ရယူနိုင်မည့် အခွင့်အလမ်းများနှင့် ပတ်သက်၍
အသေးစိတ်ဟောပြောဆွေးနွေးပေးမည်ဖြစ်သည်။

Date : 7th July 2018 (Saturday) Speaker : U Win Htein Win (Principal, GUSTO College)
Time : 2:00 PM - 4:00 PM Venue : Novotel Hotel (Bagan Room, 4th Floor)

လူဦးရေ ကန့်သတ်ထားပါသဖြင့် စာရင်းပေးသွင်း၍ (အခမဲ့) တက်ရောက်ပါရန် : 09 789 888 222, 09 42 999 1009, 01 503715

ပိုလ်လောင်းသင်တန်း အမှတ်စဉ်(၆၉)၊ သူရတပ်ခွဲ
(၃၃)နှစ်မြောက် ကျောင်းဆင်းနှစ်ပတ်လည် အခမ်းအနားဖိတ်ကြားခြင်း

၂၀၁၈ခုနှစ်၊ ဇူလိုင်လ(၁၂)ရက်နေ့တွင် ကျရောက်သော (၃၃)နှစ်မြောက် သူရ(၆၉) ကျောင်းဆင်းနှစ်ပတ်လည်အခမ်းအနားကို အောက်ပါ အစီအစဉ်အတိုင်း ပြုလုပ်မည်ဖြစ်ပါ၍ သူငယ်ချင်းများနှင့်ဇနီးမိသားစုများ၊ ကျဆုံး/ကွယ်လွန်သူငယ်ချင်းများ၏ဇနီးမိသားစုများ စုံညီစွာ တက်ရောက်ကြပါရန် ဖိတ်ကြားအပ်ပါသည်။

နေ့ရက် - ၁၂-၇-၂၀၁၈ရက် (ကြာသပတေးနေ့)
နေရာ/အချိန် - (၁) ၉း၀၀ နာရီကျဆုံး/ကွယ်လွန်သူငယ်ချင်းများကို ရည်စူးပြီး နေပြည်တော်ပြန်ကပြေးဘုန်းတော်ကြီးကျောင်းတွင် ပင့်သံဃာ (၅)ပါးအား လှူဖွယ်ဝတ္ထုပစ္စည်းများ ဆက်ကပ်လှူဒါန်း၍ တရားနာ၊ ရေစက်ချအမျှပေးဝေခြင်း။
- (၂) ၁၀း၀၀ နာရီ စိန်လျှံ Guest House အပေါ်ဆုံးထပ်၊ မင်္ဂလာခန်းမတွင် နှစ်ပတ်လည် တွေ့ဆုံပွဲပြုလုပ်ခြင်း။

ဆက်သွယ်ရန်- ရန်မျိုးဝင်း ၀၉-၂၅၄၁၄၉၀၉၉၊ လှဆန်း ၀၉-၇၉၇၈၄၈၂၃၆၊ စံခင် ၀၉-၇၉၇၆၈၃၂၄၄၊ ရဲဝင်း ၀၉-၇၃၀၉၃၃၉၅

ကိုကျော်နိုင်
CAR RENTAL
စိတ်ချမ်းမြေ့စွာ ခရီးသွားနိုင်ရန်
ALPHARD, HIACE (အိတ်ကပ်)
ကားအမျိုးမျိုးကို ငှားရမ်းနိုင်ပါသည်။
09 25 358 2510
09 515 8803
https://www.facebook.com/kyawpanda

ပွဲတော်အုပ် ဆန်ဆိုင်
ရွှေဘိုပေါ်ဆန်းစွေး-၆၅၀၀၀ကျပ်
ဒုသိမ်ပေါ်ဆန်းစွေး-၅၅၀၀၀ကျပ်
ဧည့်သည်-၃၀၀၀၀ကျပ်
လက်လီအရောက်ပို့ပေးပါ၏
☎:01512443, 0973017656, 095055574

Jishugakkan Yangon Japanese Center (JYJC)
2018 January နှင့် April တန်းအတွက် ကျောင်းလျှောက်မည့်သူများ Interview ဝင်ရန် အမည်စာရင်းပေး သွင်းနိုင်ပါပြီ။
N-5 နှင့် N-4 တန်းခွဲသစ်များ ဖွင့်လှစ်သင်ကြားရန်ရှိပါသည်။ အတန်းတစ်တန်းလျှင် လူ (၁၀) ဦးသာ လက်ခံမည်ဖြစ်သောကြောင့် အမြန်စာရင်းပေး လာရောက်အပ်နှံနိုင်ပါသည်။
Ph: 09-260441881, 09-43139339 (ဆင်မလိုက်အဝေးပြေး)

အင်တာနက် ခေတ်မှာ အင်္ဂလိပ်စကားပြော တတ်မှ ဖြစ်မယ်
ဂုဏ်ထူး ဦးအောင်ခိုင်
ဒေါ်စန္ဒာအောင်ခိုင်
B.A (English)
Diploma in Travel & Tourism
City College of San Francisco
English Speaking (အင်္ဂလိပ် စကားပြော)
၁၀ တန်းအောင်ပြီးသူ၊ အလုပ်ဝင်လိုသူများ နှင့် ကုမ္ပဏီ၊ ဘဏ်မှ ဝန်ထမ်းများအတွက် သီးသန့်
မြို့လယ် ၂၇၂ ပန်းဆိုးတန်း 01 252 919 | သုဝဏ္ဏ ပညာနန္ဒာ၊ သံသုမာလမ်း 09 798 44 33 20

စာတွေ့ လက်တွေ့ သေချာတတ်အောင်သင်သည်.
ဦးဆန်းအောင်
B.Com, CPA
LCCI စာရင်းကိုင်သင်တန်း
Opening Date - 9 July
USA Commercial School တိုက်၄၊ အခန်း၂၄၊ ပြည်တော်သစ်အိမ်ရာစခန်း၊ အောက်ပုဇွန်တောင်လမ်း။
ဖုန်း၂၉၀၃၂၉၊ ၀၉ ၄၂၁၀ ၂၀၂၁၅၊ ၀၉ ၃၁၄ ၀၀၈၈၄

aci American Concrete Institute
"ကွန်ကရစ်ဆောက်လုပ်ရေး Industry အတွက် သင်တန်းကောင်း"
ကမ္ဘာ့အဆင့်မီ Concrete Standards အဖွဲ့အစည်း American Concrete Institute မှ တိုက်ရိုက်ပေးအပ်သော နိုင်ငံတကာအသိအမှတ်ပြု Certificate Program ကိုအခြား ASEAN နိုင်ငံများနည်းတူ မြန်မာပြည်တွင် ပထမဆုံးအကြိမ်အဖြစ် သင်တန်းတက်ရောက် ဖြေဆိုနိုင်ပါပြီ။
သင်တန်းတက်ရောက်သင့်သူများ - Project Managers, Site Engineers, Concrete Contractors, Batching Plant Personnel, QC Engineers, B.E's, B.Tech's နှင့် ကွန်ကရစ်ဆောက်လုပ်ရေးတွင် စံချိန်စံညွှန်း/အရေးအသွေး QC စစ်ဆေးရေး တာဝန်ရှိသူများ
Session (1) July 7th 2018, Session (2) September 1st 2018
Note:(1) Group sessions available for companies and organizations
(2) သင်တန်းသားဦးရေ (၂၀) ဦးသာ သတ်မှတ်ထားပါသည်။
(3) စာတွေ့ (Classroom) / လက်တွေ့ (Field) Training များ ပါဝင်ပါမည်။
NOVA Myanmar Training Services
09-772769529,09-5177759,09-5146555

Ability (Institute of Hotel, Hospitality Management & Business Management Training Center)
ဟိုတယ်လုပ်ငန်း နှင့် စီးပွားရေးလုပ်ငန်း အုပ်ချုပ်မှုဆိုင်ရာသင်တန်း
(၅)ဘာသာ (၃)လပြတ်သင်တန်း
1. Food & Beverage Management and Service Course (အစားအသောက်၊ ဖျော်ယမကာလုပ်ငန်းနှင့် ပတ်သက်၍ အုပ်ချုပ်ခြင်းနှင့် ဝန်ဆောင်မှုပေးခြင်းသင်တန်း)
2. Housekeeping Operation Course (အိပ်ခန်းဆောင်ထိန်းသိမ်းရေးသင်တန်း)
3. Hospitality Management Course (အပြည်ပြည်ဆိုင်ရာ လူမှုဆက်ဆံရေးနှင့် အုပ်ချုပ်မှုသင်တန်း)
4. Proficiency English Course (အင်္ဂလိပ်စကားပြော သင်တန်း)
သင်တန်းပြီးဆုံးပါက ဒုဘိုင်း၊ အဆွဲဒါဘီ၊ ကာတာ၊ မကာအိုနိုင်ငံများရှိ ကြယ်ငါးပွင့်ဟိုတယ်ကြီးများတွင် လုပ်ကိုင်လိုပါကလမ်းညွှန်မှုပေးသည်။
No.128(3rd Floor), 40th Street(Lower block), Kyauktada Township,Yangon. Tel: 09-793122851, 09-965072366

နည်းပညာသစ်၊ မြင်ကွင်းသစ် အရှေ့တိုင်းမျက်မှန်
အရှေ့တိုင်းမျက်မှန်ဆိုင် ကမာရွတ်ဆိုင်ခွဲအား
တိုက် (၂)၊ အောင်မြေသာစည်အိမ်ရာ၊ "ဆင်ရေတွင်းမှတ်တိုင်"
ရန်ကုန်-အင်းစိန်လမ်းမကြီး ပေါ်တွင် ဖွင့်လှစ်ထားပါသည်။
:09-962617900, 09-979897092, 09-979897059

ရန်ကုန် - ရွှေဆောင်၊ သွင်၊ မင်္ဂလာ(သိမ်ကြီးဈေး)၊ မင်္ဂလာစံပြ (ဘုန်းကြီးလမ်း)၊ မင်္ဂလာအင်္ဂစင်တာ(၂)၊ မင်္ဂလာဝမုန်းပွင့် (စံရိပ်ငြိမ်)၊ Red Radiance(လှည်းတန်း)၊ နဝဒေး၊ မဟာမြိုင်၊ ရွှေပြည်သာ 3D၊ မြတ်သာ(သန်လျင်)၊ PARADISO (မော်ဘီ)၊
မန္တလေး - မြို့မ၊ မန်းနေပြည်တော်(ဆိုင်းတန်း)၊ မင်္ဂလာဒိုင်းမွန်း၊ Center Point (မင်္ဂလာ)၊ မကွေး - မင်္ဂလာစံပြ၊ ပြည် - မင်္ဂလာထွန်းသီရိ၊ မုံရွာ - မင်္ဂလာမြစ်နန္ဒာ၊ Ocean Cineplex၊ PARADISO၊ တောင်ငူ - New3D၊
ပဲခူး - မင်္ဂလာ ICON၊ မင်္ဂလာရွှေဟံသာ၊ နေပြည်တော် - အောင်သပြေ၊ ဇေယျာသီရိ၊ ပုသိမ် - ရွှေပြည်တော်၊ [PARADISO - ချောက်၊ဘိုကလေး၊ မအူပင်၊ဟင်္သာတ၊ သထုံ]၊ မော်လမြိုင် - မင်္ဂလာဘုရင့်၊ PARADISO၊
ဘားအံ - ဦးဆောက်ပန်း၊ မြဝတီ - သွန်းရွှေစင်၊ ထားဝယ် - အောင်မင်္ဂလာ၊ မြိတ် - မြိတ်မင်္ဂလာ၊ Hello၊ ဂုဏ်၊ တောင်ကြီး - မြသုခ၊ PARADISO (အေးသာယာ)၊ ပြင်ဦးလွင် - Movie Planet၊ ချယ်ရီလွင်၊ ဖန်းခေါ် - စတား၊
လားရှိုး - သီတာအေး၊ အောင်သီရိ၊ သိန်းထိုက်၊ မြင်းခြံ - မြေလတ်ဂုဏ်၊ မိတ္ထီလာဇရင်း၊ [PARADISO - အောင်ပန်း၊ ကျောက်ပန်းတောင်း၊ ရမည်းသင်း၊ ရွှေဘို၊ မတ္တရာ၊ ကလေး]၊ ရေနံချောင်း - ရတနာ၊ ကန့်ဘလူ - ရောင်စဉ်နီ
တပြိုင်တည်း ပြသ

အထူးဝမ်းနည်းကြေကွဲခြင်း

ဦးမိုးကျော်သွင် (B.E-Mechanical)
အသက် (၅၄) နှစ်

သူငယ်ချင်း မိုးကျော်သွင်သည် ၂၈-၆-၂၀၁၈ ရက်တွင် ကွယ်လွန်သွားကြောင်းသိရှိရပါသဖြင့် ကျန်ရစ်သူမိသားစုနှင့်ထပ်တူ အထူးဝမ်းနည်းကြေကွဲရပါသည်။ သူငယ်ချင်း ကောင်းရာသုဂတိလားပါစေ။

အင်ဂျင်နီယာနှင့် ဗိသုကာကျောင်းသား/သူဟောင်းများ
RIT Class of 1987-91၊ ရန်ကုန်စက်မှုတက္ကသိုလ်

၂၀၁၈-၂၀၁၉ ဘဏ္ဍာနှစ်အတွက် ကာဒ်မြန်မာကုမ္ပဏီလီမိတက်၏ ဘုတ်ဒါရိုက်တာအဖွဲ့ဝင်သစ်များကို ကြေညာခြင်း

ကာဒ်မြန်မာကုမ္ပဏီလီမိတက် သည် ကုမ္ပဏီများရင်းနှီးမြှုပ်နှံမှုနှင့်ညွှန်ကြားမှုဦးစီးဌာန (DICA) တွင် ကုမ္ပဏီအဖြစ် မှတ်ပုံတင်ထားသည့် ကုမ္ပဏီဖြစ်သည်နှင့်အညီကာဒ်မြန်မာကုမ္ပဏီလီမိတက်၏ ရည်ရွယ်ချက်မှာ အခြေခံ လူတန်းစားတို့အတွက် ဆင်းရဲမွဲတေမှု လျော့နည်းစေရေး၊ စားဝတ်နေရေးဖူလုံရေးနှင့် လူမှုစီးပွားမြှင့်တင်ပေးရေးဟူသည့်ရည်ရွယ်ချက်ဖြင့်(၁) အသေးစားငွေရေးကြေးရေး (၂) စွမ်းဆောင်ရည်မြှင့်တင်ပေးခြင်းနှင့် (၃) နည်းပညာဆိုင်ရာအကူအညီပေးခြင်းတို့ကိုဆောင်ရွက် လျက်ရှိပါသည်။
ငွေရေးကြေးရေးကြီးကြပ်စစ်ဆေးဦးစီးဌာနတွင် အသေးစားငွေရေးကြေးရေးလုပ်ငန်းဆောင်ရွက်ခွင့် တင်ပြလျှောက်ထားရာ ၂၀၁၅ ခုနှစ်၊ နိုဝင်ဘာလ (၅)ရက်နေ့တွင် အမြဲတမ်းလုပ်ငန်းလိုင်စင်အားရရှိခဲ့ပါသည်။ ကုမ္ပဏီစတင်တည်ထောင်ချိန်မှစတင်ကာယနေ့အထိ ရုံးခွဲ (၁၂) ခုဖွင့်လှစ်ပြီးဖြစ်သည်။ အသင်းသား/အဖွဲ့ဝင် ၁၅,၀၀၀ ဦးရောက် အသေးစားငွေကြေးရေးလုပ်ငန်းဆိုင်ရာဝန်ဆောင်မှု ပေးလျက်ရှိပြီး ပြည်တွင်းမှ ဝန်ထမ်း ၆၀ ဦးကိုလည်းအလုပ်နေရာခန့်ထားပြီးဖြစ်ပါသည်။
ကုမ္ပဏီမှ ဘုတ်ဒါရိုက်တာအဖွဲ့ဝင် (၂) ဦး၏ သက်တမ်းကုန်ဆုံးသွားပြီးဖြစ်ပါသဖြင့် ယခု ၂၀၁၈-၂၀၁၉ ဘဏ္ဍာနှစ်အတွက် ကုမ္ပဏီ၏ ဘုတ်ဒါရိုက်တာအဖွဲ့ဝင်သစ်များကို အောက်ဇယား၁ ပါအတိုင်းကြေညာအပ်ပါသည်-

ဇယား ၁

ဘုတ်ဒါရိုက်တာအဖွဲ့ဝင်များ၏အမည်	ရာထူး	မှတ်ချက်
Ms. Jean Pauline Belarmino Landicho	ဥက္ကဋ္ဌ	existing
Mr. Josef Marvida Leron	မန်နေဂျင်းဒါရိုက်တာ	Existing
Mr. Edzel Almaza Ramos	အဖွဲ့ဝင်	Existing
Mr. Alvin Merandilla Villamena	အဖွဲ့ဝင်သစ်	အဖွဲ့ဝင်သစ်အဖြစ် မှတ်ပုံတင်သည့်ရက်စွဲ ၂၆.၃.၂၀၁၈
Ms. Lousel Espiritu Cortes	အဖွဲ့ဝင်သစ်	အဖွဲ့ဝင်သစ်အဖြစ် မှတ်ပုံတင်သည့်ရက်စွဲ ၂၆.၃.၂၀၁၈
Ms. Marjorie Artillaga Marasigan	သက်တမ်းကုန်ဆုံး	မှတ်ပုံတင်ခြင်းမှပယ်ဖျက်သည့်ရက်စွဲ ၂၆.၃.၂၀၁၈
Ms. Marilyn Magampon Manila	သက်တမ်းကုန်ဆုံး	မှတ်ပုံတင်ခြင်းမှပယ်ဖျက်သည့်ရက်စွဲ ၂၆.၃.၂၀၁၈

★STAR★
ဒဂုံမြို့သစ် အရှေ့ပိုင်း၊ တောင်ပိုင်း၊ မြောက်ပိုင်း၊ ဆိပ်ကမ်းရှိမြေကွက်များ ဝယ်လိုသည်။
09-43088052
09-260660405
09-421067330

သီဟာလင်း
အိမ်ပြောင်း / အိမ်ရွှေ့လုပ်ငန်း (10',14',16',18',22')ကား များဖြင့်လုပ်သားအပြီးအစီး မြို့တွင်း / နယ်ဝေး ဝန်ဆောင်မှုပေးသည်။
01-570307
09-5112729
09-5126394

အမည်မှန်

ရေဝတီတိုင်းဒေသကြီး၊ ကျုံပျော်မြို့နယ်၊ သစ်မသိအုပ်စု၊ ဆောက်တန်းကျေးရွာနေ မောက်ဇင်ဝိုင်း၏ ဖခင်အမည်မှန်မှာ ဦးစိုးလေး ဖြစ်ကြောင်းကြေညာအပ်ပါသည်။

ဦးစိုးလေး

GW 0973226006 0973133528 0973077569
အိမ်ပြောင်းအိမ်ရွှေ့ ဝန်ဆောင်မှုလုပ်ငန်း
ကားများနှင့် လုပ်သားအပါ ဝန်ဆောင်မှုပေးသည်။ နယ်အိမ်ပြောင်း ကားငှားနိုင်သည်။
09401505559

သမီးအဖြစ်မှ အမွေပြတ်စွန့်လွှတ်ခြင်း

ရန်ကုန်မြို့၊ မြောက်ဥက္ကလာပမြို့နယ်၊ (ဇ)ရပ်ကွက်၊ ဥဇ္ဇနာ(၆)လမ်းနေ ဦးစိုးမြင့်[၁၂/ကမရ(နိုင်)၀၄၀၈၃၄]၊ ဒေါ်ရှင်(ခ)ဒေါ်ဝင်းကြည်[၁၂/ကမရ(နိုင်)၀၄၀၈၃၁]တို့၏သမီး မနွယ်နီဝင်း(ခ)မဝတုတ်[၁၂/ကမရ(နိုင်)၀၀၁၇၃၁]သည် မိဘတို့၏ဆိုဆုံးမမှုကို လက်မခံဘဲ (၁၇-၆-၂၀၁၈)တွင် နေအိမ်မှ ထွက်သွားပါသဖြင့် မနွယ်နီဝင်း(ခ)မဝတုတ်အား ကြော်ငြာသည့်နေ့မှစ၍ သမီးအဖြစ်မှ အမွေပြတ်စွန့်လွှတ်ပါကြောင်းနှင့် ၎င်းနှင့်ပတ်သက်သည့် မည်သည့်ကိစ္စ အဝဝကို မဆိုတာဝန်ယူဖြေရှင်းပေးမည်မဟုတ်ကြောင်း အများသိစေရန်ကြေ ညာအပ်ပါသည်။ စုံစမ်းမေးမြန်းခြင်းသည်းခံပါ။

ဦးစိုးမြင့်-ဒေါ်ရှင်(ခ)ဒေါ်ဝင်းကြည်
အုပ်ထိန်းသူ

ကန့်ကွက်နိုင်ကြောင်းကြော်ငြာ

ကျွန်ုပ်၏မိတ်ဆွေက ရန်ကုန်မြို့၊ လှိုင်မြို့နယ်၊ အင်းစိန်လမ်း၊ အမှတ်(၁၁၃)တွင် တည်ရှိသော The Gems Garden Condominiums ၏ Type-C၊ တိုက်ခန်းအမှတ်-(၁၇-၀၇) တိုက်နံပါတ် (G-4)ဧရိယာ (1500 Sqft)ရှိ တိုက်ခန်းအပါအဝင် လူနေထိုင်ခွင့်၊ သုံးစွဲခွင့်၊ ပိုင်ဆိုင်အကျိုးခံစားခွင့်အရပ်ရပ်အားလုံးအား ဝယ်ယူပိုင်ဆိုင်ထားသူ(ကွန်ဒို) တိုက်ခန်းရောင်းချသူ ဦးရုံးမူ(ဘ) ဦးလောချောက် [၁/မညန(နိုင်)၀၇၄၆၈၃]ထံမှ ဝယ်ယူရန်စရန်ငွေပေးချေထားပြီးဖြစ်ပါသည်။ သို့ပါ၍အဆိုပါ (ကွန်ဒို)တိုက်ခန်းအရောင်းအဝယ်ပြုလုပ်သည့်ကိစ္စနှင့်စပ်လျဉ်း၍ ကန့်ကွက်ရန်ရှိပါက ဤကြော်ငြာပါသည့်နေ့မှစ၍ (၇)ရက်အတွင်း ခိုင်လုံသောအထောက်အထားများနှင့်တကွ ကျွန်ုပ်တို့ထံလာရောက်ကန့်ကွက်နိုင်ပါသည်။ သတ်မှတ်ရက်အတွင်းကန့်ကွက်သူမရှိပါက အရောင်းအဝယ်ကိစ္စကို ဆက်လက်ဆောင်ရွက်သွားမည်ဖြစ်ကြောင်း အများသိစေရန်ကြေညာအပ်ပါသည်။

လွှဲအပ်ညွှန်ကြားချက်အရ

ဒေါ်ခင်ဝင်းမြင့် (B.Sc,PGDL)	**ဒေါ်ခင်မြတ်သူ (H.G.P,L.LB,D.M.L)**
အထက်တန်းရှေ့နေ(စဉ်-၄၆၇၆၀)	**တရားလွှတ်တော်ရှေ့နေ(စဉ်-၇၅၁၅)**
အမှတ်(၃)၊ ၃၄-လမ်း၊ ရန်ကုန်မြို့။	**အမှတ်(၃)၊ ၃၄-လမ်း၊ ရန်ကုန်မြို့။**
ဖုန်း-၀၉-၅၁၇၁၄၃၃	**ဖုန်း-၀၉-၈၆၃၅၁၂၂**

ခင်ပွန်းအဖြစ်မှမသက်ဆိုင်ကြောင်း ကြော်ငြာ

ရန်ကုန်တိုင်းဒေသကြီး၊ ဆိပ်ကြီးခနောင်တိုမြို့နယ်၊ ဆိပ်ကြီးအနောက်ရပ်ကွက်၊ ပိတောက်မြိုင်(၂)လမ်း၊ အမှတ်(၈) တွင်နေထိုင်ကြသည့် ကျွန်မ ဒေါ်ခင်အေးသိန်း [၁၂/တမန(နိုင်)၀၉၆၁၀၃] ကိုင်ဆောင်သူနှင့် ဦးတင်ရွှေ [၁၂/ဒပန(နိုင်)၀၉၆၀၅၉] ကိုင်ဆောင်သူတို့သည် ၂၀၀၅ ခုနှစ်၊ မေလတွင်အကြင်လင်မယားအဖြစ် ပေါင်းသင်းလာခဲ့ကြပြီး (၁၁)နှစ် အရွယ်ကျောင်းသူ မသူဇာအေးကို မွေးဖွားခဲ့ပြီးနောက် ကျွန်မ၏ခင်ပွန်းဦးတင်ရွှေမှာ ကျွန်မနှင့်စကားများရန်ဖြစ်ကြပြီးနောက် ၂၀၁၆ ခုနှစ်၊ နိုဝင်ဘာလ ၂၂ ရက်တွင် နေအိမ်မှဆင်းသွားပြီး ၁-၇-၂၀၁၈ရက်အထိ ကျွန်မနှင့်သမီးအား ထောက်ပံ့ကြေးလုံးဝပေးခြင်းမရှိပါသဖြင့် ၂-၇-၂၀၁၈ ရက်မှစ၍ ကျွန်မ၏လင်ယောကျ်ားအဖြစ်မှ မသက်ဆိုင်ပါကြောင်း ကြော်ငြာအပ်ပါသည်။

ဒေါ်ခင်အေးသိန်း
[၁၂/တမန(နိုင်)၀၉၆၁၀၃]
အမှတ်(၈)၊ ပိတောက်မြိုင်(၂)လမ်း၊
ဆိပ်ကြီးအနောက်ရပ်ကွက်၊
ဆိပ်ကြီးခနောင်တိုမြို့နယ်၊
ရန်ကုန်တိုင်းဒေသကြီး။

အထူးဝမ်းနည်းကြေကွဲခြင်း

ဘုရား၊ ရဟန်း၊ သိမ်၊ ကျောင်း ဒါယကာကြီး

ဦးတင်မြင့် အသက်(၈၀) (ကြို့ပင်ကောက်မြို့)
ဥက္ကဋ္ဌ (သီရိစန္ဒာဆေးရုံ၊ အင်းစိန်)
အငြိမ်းစားမန်နေဂျာ (ကုန်သွယ်ရေး)
စာရေးဆရာ မောင်မောင်တင်

သီရိစန္ဒာကုမ္ပဏီလီမိတက်၏ ဒါရိုက်တာအဖွဲ့ဥက္ကဋ္ဌ ဦးတင်မြင့်သည် ၃-၇-၂၀၁၈ (အင်္ဂါနေ့) နံနက် ၇း၁၅ နာရီတွင် သီရိစန္ဒာဆေးရုံ၌ ကွယ်လွန်သွားပါသဖြင့် မိသားစုနှင့်ထပ်တူ ဝမ်းနည်းကြေကွဲရပါသည်။

သီရိစန္ဒာဆေးရုံဝန်ထမ်းများ

အထူးဝမ်းနည်းကြေကွဲခြင်း

ဘုရား၊ ရဟန်း၊ သိမ်၊ ကျောင်း ဒါယကာကြီး

ဦးတင်မြင့် အသက်(၈၀) (ကြို့ပင်ကောက်မြို့)
ဥက္ကဋ္ဌ (သီရိစန္ဒာဆေးရုံ၊ အင်းစိန်)
အငြိမ်းစားမန်နေဂျာ (ကုန်သွယ်ရေး)
စာရေးဆရာ မောင်မောင်တင်

သီရိစန္ဒာကုမ္ပဏီလီမိတက်၏ ဒါရိုက်တာအဖွဲ့ဥက္ကဋ္ဌ ဦးတင်မြင့်သည် ၃-၇-၂၀၁၈ (အင်္ဂါနေ့) နံနက် ၇း၁၅ နာရီတွင် သီရိစန္ဒာဆေးရုံ၌ ကွယ်လွန်သွားပါသဖြင့် မိသားစုနှင့်ထပ်တူ ဝမ်းနည်းကြေကွဲရပါသည်။

ဒေါက်တာ ဦးရဲဖြိုးအောင် မိသားစု

အထူးဝမ်းနည်းကြေကွဲခြင်း

ဦးရွှေဝင်း
အသက် (၇၈) နှစ်

မန္တလေးမြို့၊ မလွန်ဈေးဆန်လှူအသင်းကြီး၊ ရန်ကုန်မြို့၊ လှိုင်သာယာမြို့နယ်၊ မလွန်ဆန်လှူသင်းထောက်အဖွဲ့(ဥက္ကဋ္ဌ) ဦးရွှေဝင်း (၇၈)နှစ်သည် ၃၀-၆-၂၀၁၈(စနေနေ့) နံနက် ၈း၃၀ နာရီတွင် ကွယ်လွန်သွားကြောင်းကြားသိရပါသဖြင့် ကျန်ရစ်သူ မိသားစုနှင့်ထပ်တူ ဝမ်းနည်းကြေကွဲရပါသည်။

ဥက္ကဋ္ဌနှင့် အမှုဆောင်အဖွဲ့
မလွန်ဈေးဆန်လှူအသင်းကြီး၊
မန္တလေးမြို့

အထူးဝမ်းနည်းကြေကွဲခြင်း

ပါမောက္ခ ဒေါက်တာ ကိုကိုမောင်
ပါမောက္ခ/ဌာနမှူး(ငြိမ်း)
ခံတွင်းနှင့်မျက်နှာ၊ မေးရိုးခွဲစိတ်ကုပညာဌာန
သွားဘက်ဆိုင်ရာဆေးတက္ကသိုလ်၊ ရန်ကုန်
အသက်(၆၉)နှစ်

ပါမောက္ခ ဒေါက်တာ ကိုကိုမောင် အသက် (၆၉)နှစ်သည် ၂-၇-၂၀၁၈ (တနင်္လာနေ့) ည ၈း၁၅ နာရီတွင် ကွယ်လွန်သွားကြောင်း သိရှိရပါသဖြင့် ကျန်ရစ်သူမိသားစုနှင့် ထပ်တူထပ်မျှ ဝမ်းနည်းကြေကွဲရပါသည်။

T-CARE သွားနှင့်ခံတွင်းဆေးခန်း
မိသားစု

ကန့်ကွက်နိုင်ပါသည်

ရန်ကုန်မြို့၊ ဒဂုံမြို့သစ်(မြောက်ပိုင်း)မြို့နယ်၊ မြေတိုင်းရပ်ကွက်အမှတ်(၃၄)၊ မြေကွက်အမှတ်(၃၁)၊ ဧရိယာ(၀. ၀၅၅)ဧက၊ (၂၄၀၀)စတုရန်းပေရှိ နှစ်(၆၀)ဂရန်မြေကွက်နှင့် ယင်းမြေကွက်ပေါ်ရှိ အမှတ်(၃၁)၊ ဦးဝိစာရလမ်း၊ (၃၄)ရပ်ကွက်၊ ဒဂုံမြို့သစ်(မြောက်ပိုင်း)မြို့နယ်ဟုခေါ်တွင်သည့် မြေကွက်နှင့်အိမ်အပါအဝင် အကျိုးခံစားခွင့်အရပ်ရပ်အား အမည်ပေါက်ဒေါ်တင်တင်ထွေး[၇/ဒဥန(နိုင်)၀၁၁၆၃၃]ထံမှ ကျွန်ုပ်တို့၏မိတ်ဆွေမှ အပြီးအပိုင်ဝယ်ယူရန် စရန်ငွေပေးချေပြီးဖြစ်ပါသည်။
အဆိုပါမြေ/အိမ်နှင့်ပတ်သက်၍ ကန့်ကွက်လိုပါက ဤကြော်ငြာပါသည့်နေ့မှစ၍ (၇)ရက်အတွင်း ခိုင်လုံသောစာရွက်စာတမ်းမူရင်းများဖြင့် ကျွန်ုပ်တို့ထံသို့လာရောက်ကန့်ကွက်နိုင်ပါသည်။ သတ်မှတ်ရက်အတွင်း ကန့်ကွက်သူမရှိပါက အရောင်းအဝယ်ကို ဥပဒေနှင့်အညီ ဆက်လက်ဆောင်ရွက်သွားမည်ဖြစ်ပါကြောင်း အများသိစေရန်ကြေညာအပ်ပါသည်။

ညွှန်ကြားချက်အရ-

ဒေါ်အိသီရိကြူ	**ဒေါ်ဝတ်ရည်ထွန်း**
LL.B,M.A(Business Law)	**LL.B,LL.M**
တရားလွှတ်တော်ရှေ့နေ(စဉ်-၉၅၃၃)	**တရားလွှတ်တော်ရှေ့နေ(စဉ်-၁၁၅၉၈)**
ဖုန်း-၀၉-၄၃၁၆၃၄၀၅	**ဖုန်း-၀၉-၅၃၀၂၃၂၈**

အမှတ်(၁၅)၊ မာလာမြိုင်လမ်း၊ (၁၆)ရပ်ကွက်၊ ဘောက်ထော်၊
ရန်ကင်းမြို့နယ်၊ ရန်ကုန်မြို့။

ကန့်ကွက်နိုင်ကြောင်းအများသိစေရန် ကြေညာခြင်း

ရန်ကုန်မြို့၊ မရမ်းကုန်းမြို့နယ်၊ (၃)ရပ်ကွက်၊ ခိုင်ရွှေဝါလမ်း၊ အမှတ်(၁၀/အေ)၊ မြေညီထပ်(ဘယ်)ဟုခေါ်တွင်သော (၁၈×၅၅) ပေအကျယ်ရှိ တိုက်ခန်းနှင့် တိုက်ခန်းတွင် တွယ်ကပ်တပ်ဆင်ထားသည့်အကျိုးခံစားခွင့်အရပ်ရပ်အားလုံးတို့ကို ရောင်းချပိုင်ခွင့်ရှိသူ ဦးအောင်ကျော်ထင် [၁၁/မပန(နိုင်)၀၅၆၄၂၄]ထံမှ ကျွန်ုပ်၏မိတ်ဆွေဖြစ်သူက အပြီးအပိုင်ဝယ်ယူရန် စရန်ငွေတစ်စိတ်တစ်ဒေသပေးချေထားပြီးဖြစ်ပါသည်။ ကန့်ကွက်လိုပါက ခိုင်လုံသောစာမှတ်စာတမ်း အထောက်အထားမူရင်းများနှင့်တကွ ဤကြော်ငြာပါသည့်နေ့မှ (၇)ရက်အတွင်း ကျွန်ုပ်ထံသို့လူကိုယ်တိုင် လာရောက်ကန့်ကွက်နိုင်ပါသည်။ သတ်မှတ်ရက်အတွင်းကန့်ကွက်မှုမရှိပါက တိုက်ခန်းအရောင်းအဝယ်ကိစ္စကို ဥပဒေနှင့်အညီပြီးပြတ်သည်အထိ ဆက်လက်ဆောင်ရွက်သွားမည်ဖြစ်ကြောင်း အများသိစေရန်ကြေညာအပ်ပါသည်။

လွှဲအပ်ညွှန်ကြားချက်အရ
ဒေါ်သက်သက်မွန်
တရားလွှတ်တော်ရှေ့နေ (စဉ်-၁၀၆၀၅)
တိုက်(၂)၊ အခန်း(၂၄)၊ မြို့ပြအိမ်ရာမြောက်ဘက်ခြမ်း၊ (၄)ရပ်ကွက်၊
မရမ်းကုန်းမြို့နယ်၊ ရန်ကုန်မြို့။
ဖုန်း-၀၉-၄၂၀၀၄၂၈၇၉၊ ၀၉-၄၅၀၀၄၁၀၇၄

အထူးဝမ်းနည်းကြေကွဲခြင်း

ဦးဟန်စိန်
အသက် (၈၁) နှစ်
နီနီဆေးခန်း၊ နီနီဓာတ်ခွဲခန်း

ရန်ကုန်မြို့၊ ရန်ကင်းမြို့နယ်၊ ဘောက်ထော်၊ ပြည်သာယာလမ်း၊ အမှတ်(၈/က)နေ ဒေါ်ရှုရင်၏ခင်ပွန်း၊ ဦးထွန်းအောင်ကျော်၊ ဒေါက်တာအောင်ကျော်လင်း-ဒေါက်တာအေးအေးမော်၊ ဒေါက်တာညီညီဟန်-ဒေါ်သီတာအေး၊ ဦးသန်းအောင်-ဒေါ်မီမီဟန်တို့၏ဖခင်ကြီး ဦးဟန်စိန် အသက်(၈၁)နှစ်သည် ၂-၇-၂၀၁၈ (တနင်္လာနေ့) နံနက် ၁၁း၁၄နာရီတွင် ကွယ်လွန်သွားပါကြောင်း သိရှိရပါသဖြင့် မိသားစုနှင့်ထပ်တူထပ်မျှ ဝမ်းနည်းကြေကွဲရပါသည်။

နီနီဓာတ်ခွဲခန်း (၁၅ လမ်းအနော်ရထာ)
နီနီဓာတ်ခွဲခန်း (ရွှေတောင်တန်းလမ်း)
နီနီဓာတ်ခွဲခန်း (တာမွေ)

အထူးဝမ်းနည်းကြေကွဲခြင်း

ပါမောက္ခ ဒေါက်တာ ကိုကိုမောင်
ပါမောက္ခ/ဌာနမှူး(အငြိမ်းစား)
ခံတွင်းနှင့်မျက်နှာ မေးရိုးခွဲစိတ်ကုပညာဌာန
သွားဘက်ဆိုင်ရာဆေးတက္ကသိုလ်(ရန်ကုန်)
အသက်(၆၉)နှစ်

လေးစားခင်မင်ရပါသော ဆရာကြီး ပါမောက္ခ ဒေါက်တာ ကိုကိုမောင် (၆၉)နှစ်သည် ၂-၇-၂၀၁၈ (တနင်္လာနေ့)တွင် ကွယ်လွန်သွားကြောင်း သိရှိရပါသဖြင့် ကျန်ရစ်သူမိသားစုနှင့်ထပ်တူ အထူးဝမ်းနည်းကြေကွဲရပါသည်။

B.O.Dအဖွဲ့နှင့် ဝန်ထမ်းမိသားစုများ
ရွှေဂုံတိုင်ဆေးရုံ
ပင်လုံဆေးရုံ

ကန့်ကွက်နိုင်ကြောင်းကြော်ငြာ

ရန်ကုန်မြို့၊ သာကေတမြို့နယ်၊ မြေတိုင်းရပ်ကွက်အမှတ်-၆၊ လူနေရပ်ကွက်အမှတ်-၆၊ မြေကွက်အမှတ်-၇၇၀-ခ၊ ဧရိယာ ၂၀ပေ× ၆၀ပေ (၁၂၀၀စတုရန်းပေ)ရှိ နှစ်(၆၀)မြေငှားမြေနှင့် မြေပေါ်ရှိ ရန်ကုန်မြို့၊ သာကေတမြို့နယ်၊ ၆-ရပ်ကွက်၊ ရှုခင်း သာလမ်း၊ အမှတ်-၇၇၀-ခ ဟုခေါ်တွင်သော အဆောက်အဦအပါအဝင် အကျိုးခံစားခွင့်များကို အမည်ပေါက်ပိုင်ရှင် ဦးအောင်မျိုးထိုက် [၁၂/ကတတ(နိုင်)၀၀၀၃၇၇]ထံမှ အပြီးအပိုင်ဝယ်ယူရန် ကျွန်ုပ်၏မိတ်ဆွေက စရန်ငွေများ ပေးချေထားပြီးဖြစ်ပါသည်။
အထက်ပါအရောင်းအဝယ်ကို ကန့်ကွက်လိုသူများရှိပါက ယနေ့မှစ၍ (၇)ရက်အတွင်း ခိုင်လုံသောစာရွက်စာတမ်းမူရင်းများနှင့်တကွ ကျွန်ုပ်ထံသို့ လာရောက်ကန့်ကွက်နိုင်ကြောင်း ကြေညာအပ်ပါသည်။

ညွှန်ကြားချက်အရ
ခင်အေးမာ
တရားလွှတ်တော်ရှေ့နေ(စဉ်-၂၈၇၁)
အမှတ်-၅၆၃(ပ-ထပ်)၊ ကုန်သည်လမ်း၊ ကျောက်တံတားမြို့နယ်၊
ရန်ကုန်မြို့။

ငြင်းချက်ထုတ်ရန် သမ္မန်စာ

(တရားမကျင့်ထုံးဥပဒေအမိန့် - ၅၊ နည်းဥပဒေ - ၂၀)
တာမွေမြို့နယ်တရားရုံး
၂၀၁၇ - ခုနှစ်၊ တရားမကြီးမှုအမှတ် - ၁၇

ဒေါ်ရတနာထိုက်(ခ)ဒေါ်လတ်လတ်ထက်	**နှင့်**	ဦးကွေထွန်း
တရားလို		**တရားပြိုင်**

တိုက်အမှတ်(၁၁၇)၊ (၄)လွှာ၊ ယာဘက်၊ အရိုးကုန်းလမ်း၊ အရိုးကုန်းရပ်ကွက်၊ တာမွေမြို့နယ်၊ ရန်ကုန်တိုင်းဒေသကြီး၊ (ယခုနေရပ်လိပ်စာမသိ) တရားပြိုင် ဦးကွေထွန်းသိစေရမည်။
သင့်အပေါ်တရားလိုက (၂၆-၉-၂၀၁၇)ရက်တွင် တာမွေမြို့နယ်တရားရုံး၌ လင်မယားကွာရှင်းပေးစေလိုမှု လျှောက်ထားစွဲဆိုချက်ရှိသည်ဖြစ်၍ သင်ကိုယ်တိုင်ဖြစ်စေ၊ သို့တည်းမဟုတ် ၎င်းအမှုနှင့်စပ်လျဉ်း၍ အရေးကြီးသည့်စကားအရပ်ရပ်တို့ကို ချေပပြောဆိုနိုင်သူ ကိုယ်စားလှယ်နှင့်ဖြစ်စေ၊ ရှေ့နေနှင့်ဖြစ်စေ၊ ၂၀၁၈ခုနှစ်၊ ဇူလိုင်လ ၁၂ ရက်၊ (၁၃၈၀ပြည့်နှစ်၊ ပထမဝါဆိုလကွယ်) မွန်းမတည့်မီ ၁၀ နာရီတွင် အထက်က အမည်ရေးသားပါရှိသူ တရားလို၏အဆိုလွှာကို ထုချေရှင်းလင်းရန်ရုံးတော်သို့ လာရောက်ရမည်။ ၎င်းပြင် သင်သိစေရမည်မှာ အထက်ကဆိုခဲ့သည့်ရက်တွင် သင်မလာမရောက်ပျက် ကွက်ခဲ့လျှင် သင့်ကွယ်ရာတွင်ငြင်းချက်များကို ထုတ်ပေးလိမ့်မည်။ ၎င်းပြင် တရားလိုကကြည့်ရှုလိုသည့် စာရွက်စာတမ်းများနှင့် သင်ကထုချေတင်ပြအမှီပြုလိုသည့် စာရွက်စာတမ်းအစရှိသည်တို့ကို သင်နှင့်အတူ ယူဆောင်လာရမည်။ သို့တည်းမဟုတ် သင့်ကိုယ်စားလှယ်ရှေ့နေလက်တွင် ထည့်အပ်ပို့လိုက်ရမည်။ သင်ကထုချေလွှာတင်သွင်းလိုလျှင် အမှုမဆိုင်မီ (၄)ရက်ကတင်သွင်းရမည်။
၂၀၁၈ ခုနှစ်၊ ဇူလိုင်လ ၃ ရက်တွင် ဤရုံးတော်တံဆိပ်ရိုက်နှိပ်၍ ကျွန်ုပ်လက်မှတ်ရေးထိုးထုတ်ပေးလိုက်သည်။

(ဆုလတ်ဟန်နီ)
တွဲဖက်မြို့နယ်တရားသူကြီး(၂)
တာမွေမြို့နယ်တရားရုံး

အထူးကျေးဇူးတင်ရှိခြင်း
ဘုရား၊ ရဟန်း၊ သိမ်၊ ကျောင်း ဒါယိကာမကြီး
ဒေါ်အေးမေ(နမ်းမား)
အသက် (၈၅) နှစ်

ကျွန်တော်၊ ကျွန်မတို့၏အနန္တကျေးဇူးရှင် အစ်မကြီး ဒေါ်အေးမေ နာမကျန်းဖြစ်စဉ် အထူးဂရုစိုက်ပြုစုကုသပေးပါသော ရွှေဂုံတိုင် S.S.C ဆေးရုံမှ ပါမောက္ခ ဒေါက်တာဦးဆန်းလွင်နှင့် ဆရာဝန်၊ ဆရာမများအားလည်းကောင်း၊ တရားရေအေး အစဉ်တိုက်ကျွေးတော်မူကြကုန်သော ဗဟန်းညောင်တုန်းကျောင်းတိုက်မှ ဆရာတော်များအားလည်းကောင်း၊ အစ်မကြီး ဒေါ်အေးမေ၏နာရေးတွင် ဝိုင်းဝန်းကူညီပေးကြပါသော မြစ်ကြီးနားအသင်း၊ မိုးကုတ်အသင်းမှ အမှုဆောင်လူကြီးများနှင့် မိတ်ဆွေတို့အားလည်းကောင်း၊ ဝတ္ထု၊ သက်နှင်းလှူဖွယ်အစုစုနှင့် ပန်းခွေ၊ ပန်းခြင်းတို့ကို ပေးပို့လှူဒါန်းကြသော မိတ်ဆွေများအားလည်းကောင်း၊ လူကိုယ်တိုင်ဖြစ်စေ၊ ဖုန်းဖြင့်သော်လည်းကောင်း သတင်းမေးမြန်း၊ နှစ်သိမ့်အားပေးကြသော မိတ်ဆွေများအားလည်းကောင်း၊ လိုအပ်သည်များကို ဝိုင်းဝန်းကူညီဆောင်ရွက်ပေးကြကုန်သော မိတ်ဆွေသူငယ်ချင်းများအားလည်းကောင်း၊ စျာပနသို့ လိုက်ပါပို့ဆောင်အားပေးကြသော အစ်မကြီး ဒေါ်အေးမေ၏ဆွေမျိုး၊ မိတ်ဆွေသင်္ဂဟ အပေါင်းနှင့် မြတ်ရေတာရှည် လူမှုရေးအသင်းတို့အား အထူးလှိုက်လှဲစွာ ကျေးဇူးတင်ရှိပါသည်။

ကျန်ရစ်သူမိသားစု (ရွှေဂုံတိုင်၊ ဗဟန်းမြို့နယ်၊ ရန်ကုန်)

အထူးဝမ်းနည်းကြေကွဲခြင်း
ဦးဘညွန့်
အသက် (၇၆)နှစ်
ထေရဝါဒမဓမ္မရောင်ခြည်ပရိယတ္တိစာသင်တိုက် (မြောက်ဒဂုံ)
ဝေယျာဝစ္စအဖွဲ့၊ အတွင်းရေးမှူး၊ လက်ထောက်စက်ရုံမှူး(BPI)၊ ငြိမ်း

ရန်ကုန်မြို့၊ လှိုင်သာယာမြို့နယ်၊ (၄)ရပ်ကွက်၊ ရွှေနှင်းဆီ(၂)လမ်း၊ အမှတ်(J-၆၃)နေ ဒေါ်သီရိတင်၏ချစ်လှစွာသောခင်ပွန်း ဦးဘညွန့်သည် ၁-၇-၂၀၁၈ (တနင်္ဂနွေနေ့) နံနက် ၇ နာရီတွင် နေအိမ်၌ ကွယ်လွန်သွားကြောင်းသိရှိရပါသဖြင့် မိသားစုနှင့်ထပ်တူ ဝမ်းနည်းကြေကွဲရပါသည်။

ဝေယျာဝစ္စအဖွဲ့
ထေရဝါဒမဓမ္မရောင်ခြည်စာသင်တိုက်၊ မြောက်ဒဂုံ

ဒေါ်တင်တင် (၇၅)နှစ်
MEIS၊ မြန်မာ့ထုတ်ကုန် သွင်းကုန် ကော်ပိုရေးရှင်း

ရန်ကုန်မြို့နေ (ဦးခင်မောင်-ဒေါ်တင်ရွှေ)တို့၏သမီး၊ (ဦးလှမောင်-ဒေါ်နှင်းရင်)တို့၏ သမီးချွေးမ၊ ဦးလှမြင့်-ဒေါ်ရင်ရင်ကြည်တို့၏ညီမ၊ ဦးသန်းလွင်-ဒေါ်မြင့်သက်မူတို့၏အစ်မ၊ ဒဂုံဆိပ်ကမ်းမြို့နယ်၊ ယုဇနဥယျာဉ်မြို့တော်၊ အခန်း(၂၀၁)၊ တိုက်(၈)၊ (A-9) လမ်းနေ [ဦးသိန်းလွင်(MEIS-စီမံကိန်း)]၏ဇနီး၊ မခင်မိုးလွင်၊ ဦးသိန်းထွန်း-ဒေါက်တာတိုးတိုးလွင်(တွဲဖက်ပါမောက္ခ၊ ဓာတုဗေဒဌာန၊ အနောက်ပိုင်းတက္ကသိုလ်)တို့၏မိခင်၊ မောင်ညဏ်လင်းထွန်း၏ ဘွားဘွားကြီးသည် ၃-၇-၂၀၁၈ (အင်္ဂါနေ့) မွန်းလွဲ ၂း၂၀ နာရီတွင် ကွယ်လွန်သွားပါသဖြင့် ကျီစုသုသာန်၌ မီးသင်္ဂြိုဟ်ပြီးစီးပါကြောင်း။ [ကွယ်လွန်သူအားရည်စူး၍ ၉-၇-၂၀၁၈ (တနင်္လာနေ့) နံနက် ၇နာရီတွင် အထက်ပါနေအိမ်သို့ ရက်လည်ဆွမ်းကျွေးတရားတော်နာ ကြွရောက်ပါရန် ဖိတ်ကြားအပ်ပါသည်။]

ကျန်ရစ်သူမိသားစု

မူး
ယစ်
ကို
ပစ်
ပန်း
တိုင်
သစ်
စိတ်
သစ်
လူ
သစ်
ဘဝ
သစ်

ဝမ်းနည်းကြေကွဲခြင်း
ဘုရား၊ ရဟန်း၊ သိမ်၊ ကျောင်း ဒါယိကာမကြီး
ဒေါ်ကျင်ပိုင်(ခ)ဂေါ်လေကွမ် (တိုက်ကြီးမြို့)
အသက် (၈၈) နှစ်

ချစ်အန်တီ ဒေါ်ကျင်ပိုင်သည် ၃-၇-၂၀၁၈ ရက် ၆း၀၆ နာရီတွင် ထိုင်းနိုင်ငံ ဘန်ကောက်မြို့၊ Bumrungrad Hospital ၌ ကွယ်လွန်သွားပါသဖြင့် မိသားစုနှင့်ထပ်တူ ဝမ်းနည်းကြေကွဲရပါတယ်။

ဒေါက်တာမြင့်စိုး-ဒေါ်ဝါဝါလှိုင် မိသားစု

ဝမ်းနည်းကြေကွဲခြင်း
ဦးဟန်စိန်
အသက် (၈၁)နှစ်
နီနီဆေးခန်း၊ နီနီဓာတ်ခွဲခန်း

ဒေါက်တာအောင်ကျော်လင်း-ဒေါက်တာအေးအေးမော်၊ ဒေါက်တာညီညီဟန်-ဒေါ်သီတာအေးတို့၏ကျေးဇူးရှင်ဖခင်ကြီး ဦးဟန်စိန် ကွယ်လွန်သွားသဖြင့် ကျန်ရစ်သူမိသားစုများနှင့်အတူ ထပ်တူ ဝမ်းနည်းကြေကွဲရပါသည်။

သူရဦးသောင်းလွင်နှင့်မိသားစု

အထူးဝမ်းနည်းကြေကွဲခြင်း
ဘုရား၊ ရဟန်း၊ သိမ်၊ ကျောင်းဒါယကာကြီး
ဦးတင်မြင့်
အသက် (၈၀)
ဥက္ကဋ္ဌ (သီရိစန္ဒာဆေးရုံ)
ဂုဏ်ထူးဆောင်နာယက(ကြို့ပင်ကောက်မြို့နယ်အသင်း)
အငြိမ်းစားမန်နေဂျာ (ကုန်သွယ်ရေး)
စာရေးဆရာ မောင်မောင်တင် (ကြို့ပင်ကောက်မြို့)

သီရိစန္ဒာဆေးရုံကြီး၏ ဦးဆောင်ပဲ့ကိုင်ရှင်ဖြစ်သော ဦးတင်မြင့် အသက် (၈၀)သည် ၃-၇-၂၀၁၈ (အင်္ဂါနေ့) နံနက် ၇း၁၅ နာရီတွင် သီရိစန္ဒာဆေးရုံ၌ ကွယ်လွန်သွားကြောင်းသိရှိရပါသဖြင့် ကျန်ရစ်သူမိသားစုနှင့်ထပ်တူထပ်မျှ ဝမ်းနည်းကြေကွဲရပါသည်။

မြန်မာနိုင်ငံပုဂ္ဂလိကဆေးရုံများအသင်း (MPHA)

အထူးဝမ်းနည်းကြေကွဲခြင်း
ဒေါ်ခင်ပြုံး (အထပြ-ငြိမ်း၊ အထက-၃ ပဲခူး)
အသက် (၇၉) နှစ်

တပည့်များအပေါ်တွင် ဝါသနာကိုအရင်းခံ၍ စေတနာအပြည့်ဖြင့် အနစ်နာခံကာ ပညာသင်ကြားပေးခဲ့သော ကျေးဇူးရှင် အမျိုးသားတန်းမြင့်ကျောင်းဆရာမကြီး ဒေါ်ခင်ပြုံးသည် ၂-၇-၂၀၁၈(တနင်္လာနေ့) နံနက် ၆း၃၀ နာရီတွင် ကွယ်လွန်သွားပါသဖြင့် မိသားစုများနှင့်အတူ တပည့်များမှ အထူးဝမ်းနည်းကြေကွဲရပါကြောင်း။

တပည့်ကျောင်းသား/သူများ
(၁၉၆၁-၆၂)(၁၉၆၂-၆၃)(၁၉၆၃-၆၄)(၁၉၆၄-၆၅)
တက္ကသိုလ်ဝင်ကျောင်းသား/သူဟောင်းများ၊ ပဲခူးမြို့

ဦးစန်းမြင့်(ခ)ဗိုလ်ညို(တောင်ကြီး)
အသက် (၇၉) နှစ်

ဓနုဖြူမြို့၊ ရွှေဂူပိုင်း (၄)ရပ်ကွက်နေ (ဦးဘသန်း-ဒေါ်သိန်းရွှေ)တို့၏သား၊ ညောင်တုန်းမြို့၊ (၃၁)လမ်းနေ (ဦးဟုန်ရင်-ဒေါ်ခင်မေ)တို့၏သားသမက်၊ တောင်ကြီးမြို့၊ ချမ်းမြသာစည်ရပ်၊ နယ်မြေ(၁၄)၊ သီရိမင်္ဂလာလမ်းသွယ်၊ (ခ/၅၈၆)နေ ဒေါ်အေးအေးမြင့်၏ခင်ပွန်း၊ ဒေါ်မြတ်မြတ်မိုး (Technical Advisor-GIZ)၊ ဗိုလ်ကြီးဇာနည်ထွန်း(ငြိမ်း) (မန်နေဂျာ-မြန်မာ့စီးပွားရေးကော်ပိုရေးရှင်း)-ဒေါ်နီလာထွန်း၊ ဦးမျိုးဇော်ထက်-ဒေါ်မိုးမိုးလွင် (မိုးကုတ်ရေစိမ်)၊ ဒေါ်ဝါဝါထွေး (Geotechnical Enginee & Kimaro Geotechnical Engineering Pte.Ltd:Sig)တို့၏ မွေးသဖခင်၊ မောင်ပြည့်မြတ်သူအောင်၊ မောင်စိုင်းမင်းထက်၊ မဇင်ဖူးသစ်တို့၏ဘိုးဘိုးကြီးသည် ၄-၇-၂၀၁၈ရက် နံနက် ၆း၄၅ နာရီတွင် ကွယ်လွန်သွားပါသဖြင့် ၆-၇-၂၀၁၈ ရက် မွန်းလွဲ ၂ နာရီတွင် အထက်ပါနေအိမ်မှ တိုင်းရင်းသားပေါင်းစုံသုသာန်သို့ ပို့ဆောင်မီးသင်္ဂြိုဟ်မည်ဖြစ်ပါသည်။ [ကွယ်လွန်သူအားရည်စူး၍ ၈-၇-၂၀၁၈ရက် နံနက် ၆ နာရီတွင် ချမ်းမြသာစည်ရပ် နေအိမ်သို့ ရက်လည်ဆွမ်းကျွေးတရားတော်နာကြွရောက်ပါရန် ဖိတ်ကြားအပ်ပါသည်။]

ကျန်ရစ်သူမိသားစု

ဦးဇော်ဦး(ခ)Patrick Zaw U (၇၂)နှစ်
B.Com, RA.RL. D.M.A. M.P.A
ညွှန်ကြားရေးမှူး(ငြိမ်း)၊ ပြည်တွင်းအခွန်များဦးစီးဌာန

ရန်ကုန်မြို့၊ ပုဇွန်တောင်မြို့နယ်၊ (၁၀)ရပ်ကွက်၊ (၅၁)လမ်း၊ အမှတ်(၁၆၇)နေ (လယ်တီပဏ္ဍိတဦးမောင်ကြီး)၏ မြေး၊ (သခင်တင်ဦး-ဒေါ်သန်း)တို့၏သား၊ ဒေါ်အမာ-ဦးမောင်ဝေတို့၏အစ်ကို၊ (ဒေါ်စန်းစန်းဝင့်)၊ ဒေါ်သိန်းနုတို့၏ခင်ပွန်း၊ ဇော်ဇော်ဟန်၊ မြင့်ဟန်ထူးတို့၏ချစ်လှစွာသောဖခင် ဦးဇော်ဦးသည် ၃-၇-၂၀၁၈(အင်္ဂါနေ့) ည ၉း၁၀နာရီတွင် ရန်ကုန်ဆေးရုံကြီး၌ ကွယ်လွန်သွားပါသဖြင့် ကွယ်လွန်သူ၏ဆန္ဒအရ ၄-၇-၂၀၁၈ ရက်တွင် ရေဝေးသုသာန်သို့ ပို့ဆောင်မီးသင်္ဂြိုဟ်ပြီးစီးပါကြောင်း ရပ်ဝေးရပ်နီးမှ ဆွေမျိုးမိတ်သင်္ဂဟအပေါင်းတို့အား အသိပေးအကြောင်းကြားအပ်ပါသည်။ [ကွယ်လွန်သူအားရည်စူး၍ ၉-၇-၂၀၁၈ (တနင်္လာနေ့) နံနက် ၈ နာရီမှ ၁၀ နာရီအထိ အထက်ပါနေအိမ်သို့ ရက်လည်ဆွမ်းကျွေးတရားတော်နာကြွရောက်ပါရန် ဖိတ်ကြားအပ်ပါသည်။]

ကျန်ရစ်သူမိသားစု

ဝမ်းနည်းကြေကွဲခြင်း
ဘုရား၊ ရဟန်း၊ သိမ်၊ ကျောင်း ဒါယိကာမကြီး
ဒေါ်ကျင်ပိုင်(ခ)ဂေါ်လေကွမ်(တိုက်ကြီးမြို့)
အသက် (၈၈)နှစ်

ချစ်ညီမ ဒေါ်ကျင်ပိုင်သည် ၃-၇-၂၀၁၈ (အင်္ဂါနေ့) တွင် ထိုင်းနိုင်ငံ၊ ဘန်ကောက်မြို့၊ Bumrungrad Hospital ၌ ကွယ်လွန်သွားပါသဖြင့် မိသားစုနှင့်ထပ်တူ ဝမ်းနည်းကြေကွဲပါတယ်။

ဒေါ်ဆိုက်ကီ သားသမီး၊ မြေးများ

ဝမ်းနည်းကြေကွဲခြင်း
ဘုရား၊ ရဟန်း၊ သိမ်၊ ကျောင်း ဒါယိကာမကြီး
ဒေါ်ကျင်ပိုင်(ခ)ဂေါ်လေကွမ်(တိုက်ကြီးမြို့)
အသက် (၈၈) နှစ်

ချစ်မေ ဒေါ်ကျင်ပိုင်သည် ၃-၇-၂၀၁၈ (အင်္ဂါနေ့) တွင် ထိုင်းနိုင်ငံ၊ ဘန်ကောက်မြို့၊ Bumrungrad Hospital ၌ ကွယ်လွန်သွားပါသဖြင့် မိသားစုနှင့်ထပ်တူ ဝမ်းနည်းကြေကွဲပါတယ်။

အန်တီလှ
လှိုင်ရတနာ

အထူးဝမ်းနည်းကြေကွဲခြင်း
ဦးဟန်စိန်
အသက် (၈၁) နှစ်

ရန်ကုန်မြို့၊ ရန်ကင်းမြို့နယ်၊ ဘောက်ထော်၊ ပြည်သာယာလမ်း၊ အမှတ်(၈-က)နေ ဒေါ်ရှုရင်၏ချစ်လှစွာသောခင်ပွန်း၊ မြန်မာနိုင်ငံဆရာဝန်အသင်း(ဗဟို) Training Centre အဆောက်အအုံ ဆောက်လုပ်ရေးအတွက် ကျပ်သိန်းနှစ်ထောင်အလှူရှင် ဦးဟန်စိန် အသက်(၈၁)နှစ်သည် ၂-၇-၂၀၁၈(တနင်္လာနေ့) နံနက် ၁၁း၁၄နာရီတွင် ကွယ်လွန်သွားကြောင်းသိရှိရပါသဖြင့် မိသားစုနှင့်ထပ်တူထပ်မျှ ဝမ်းနည်းကြေကွဲရပါသည်။

အလုပ်အမှုဆောင်အဖွဲ့
မြန်မာနိုင်ငံဆရာဝန်အသင်း(ဗဟို)

အထူးဝမ်းနည်းကြေကွဲခြင်း
ဦးဟန်စိန်
နီနီဆေးခန်း၊ နီနီဓာတ်ခွဲခန်း
အသက် (၈၁) နှစ်

သူငယ်ချင်း ကိုထွန်းအောင်ကျော်၏ဖခင်ဖြစ်သူ ဦးဟန်စိန်သည် ၂-၇-၂၀၁၈ (တနင်္လာနေ့)တွင် ကွယ်လွန်သွားကြောင်းကြားသိရပါသဖြင့် ကျန်ရစ်သူမိသားစုနှင့် ထပ်တူအထူးဝမ်းနည်းကြေကွဲရပါသည်။

၁၉၈၃၊ ဘူမိဗေဒ၊ ရန်ကုန်တက္ကသိုလ်မှ သူငယ်ချင်းများ

အထူးဝမ်းနည်းကြေကွဲခြင်း
ဒေါ်စောကြည်
အသက် (၆၇) နှစ်

မစောမာလာ၊ မပပတို့၏မိခင် ဒေါ်စောကြည်သည် ၂၉-၆-၂၀၁၈ (သောကြာနေ့)တွင်ကွယ်လွန်သွားကြောင်းသိရှိရပါသဖြင့် မိသားစုနှင့် ထပ်တူ ဝမ်းနည်းကြေကွဲရပါသည်။

ခမ္ဘရဝေ
ဝေယျာဝစ္စမောင်နှမများ

ဘုရား၊ ရဟန်း၊ သိမ်၊ ကျောင်း ဒါယိကာမကြီး
သာသနာ့ဝေပုလ္လ မယ်တော်ကြီး ဒေါ်သောင်းစိန်
အသက် (၈၄) နှစ်

ရန်ကုန်မြို့၊ ကမာရွတ်မြို့နယ်နေ (ဦးအုံးခိုင်-ဒေါ်မြကျင်)တို့၏ သမီး၊ ခိုင်ရွှေဝါ၊ ဗဟိုလမ်း၊ အမှတ်(၁၅၅)နေ (ခမည်းတော်ဦးထွန်းရှိန်)၏ဇနီး၊ ကမာရွတ်မြို့နယ်၊ (၁)ရပ်ကွက်၊ ပုလဲလမ်း၊ သာသနာ့ဝေပုလ္လကျောင်းတိုက် ဆရာတော်(ဘဒ္ဒန္တ ပညာနန္ဒာဘိသီရိ)၏မယ်တော်ကြီး၊ (ဦးမြင့်စိန်)-ဒေါ်တင်နု၊ ဦးချစ်ဟန်-ဒေါ်မိုးဝင်း၊ (ဦးသန်းဝင်း)-ဒေါ်ငွေငွေ၊ ဦးစံလှိုင်-ဒေါ်အေးမူ၊ ဦးတင်ထွဋ်-ဒေါ်ဆွေဆွေဦး၊ ဦးစိုးတင့်-ဒေါ်စန်းစန်းအေး၊ (ဦးထွန်းထွန်းအောင်)-ဒေါ်သန်းသန်းဆွေ၊ ဦးကျော်ကျော်-ဒေါ်ယဉ်ယဉ်အေးတို့၏မွေးသမိခင်ကျေးဇူးရှင်၊ မြေး ၃၂ ယောက်၊ မြစ် ၁၀ ယောက်တို့၏အဘွား ဒေါ်သောင်းစိန်သည် ၃-၇-၂၀၁၈ (အင်္ဂါနေ့) နံနက် ၂နာရီတွင် ကွယ်လွန်သွားပါသဖြင့် ၇-၇-၂၀၁၈ ရက် မွန်းလွဲ ၁ နာရီတွင် ထိန်ပင်သုသာန်၌ မီးသင်္ဂြိုဟ်မည်ဖြစ်ပါကြောင်း။ (သာသနာ့ဝေပုလ္လကျောင်းတိုက်မှ ကားများ နံနက် ၁၁ နာရီတွင် ထွက်ပါမည်။) [ကွယ်လွန်သူအားရည်စူး၍ ၉-၇-၂၀၁၈ (တနင်္လာနေ့)တွင် သာသနာ့ဝေပုလ္လကျောင်းတိုက်သို့ ရက်လည်ဆွမ်းကျွေးတရားတော်နာကြွရောက်ပါရန် ဖိတ်ကြားအပ်ပါသည်။]

ကျန်ရစ်သူမိသားစု

ဘုရား၊ ရဟန်း၊ သိမ်၊ ကျောင်း ဒါယိကာမကြီး
ဒေါ်ခင်မေညွန့်(ခ)ဒေါ်မေညွန့် (၇၄)နှစ်
(B.Sc, Math.၇၁/၇၂)
စိန့်ဂျိုးဇက်ကျောင်းသူဟောင်း (အထက-၃၊ မင်္ဂလာတောင်ညွန့်)
အမျိုးသားဒီမိုကရေစီအဖွဲ့ချုပ်နာယက (မရမ်းကုန်းမြို့နယ်)

ရန်ကုန်မြို့၊ မရမ်းကုန်းမြို့နယ်၊ ကမ္ဘာအေး(၉)ရပ်ကွက်၊ ဝါယာလက်(၃)လမ်း၊ အမှတ်(၃၉၂)နေ (ဦးစံမင်း-ဒေါ်အင်ကြူ)တို့၏သမီးထွေး၊ (ဒေါ်လှမြင့်)၊ ဒေါ်မြညွန့်တို့၏ ညီမ၊ ဦးအေးစိုး၏ချစ်လှစွာသောဇနီး၊ မောင်လှမျိုးသိမ်း (UK)၊ မောင်စိုးမြင့်သိမ်း၊ ဒေါက်တာစိုးသီတာ(ခ)ဒေါက်တာစုစုထား(UK)တို့၏ ချစ်လှစွာသောမွေးသမိခင်ကြီးသည် ၄-၇-၂၀၁၈ (ဗုဒ္ဓဟူးနေ့) နံနက် ၁၂း၅၀ နာရီတွင် ကွယ်လွန်သွားပါ သဖြင့် ၆-၇-၂၀၁၈ (သောကြာနေ့) ညနေ ၄ နာရီတွင် ရေဝေးသုသာန်၌ မီးသင်္ဂြိုဟ်မည်ဖြစ်ပါကြောင်း ရပ်ဝေးရပ်နီးမှ ဆွေမျိုးမိတ်သင်္ဂဟအပေါင်း တို့အား အသိပေးအကြောင်းကြားအပ်ပါသည်။ (နေအိမ်မှကားများ မွန်းလွဲ ၂း၃၀နာရီတွင် ထွက်ပါမည်။) [ကွယ်လွန်သူအားရည်စူး၍ ၁၀-၇-၂၀၁၈(အင်္ဂါနေ့) နံနက် ၇နာရီမှ ၁၁နာရီအထိ အထက်ပါနေအိမ်သို့ ရက်လည်ဆွမ်းကျွေးတရားတော်နာကြွရောက်ပါရန် ဖိတ်ကြားအပ်ပါသည်။]

ကျန်ရစ်သူမိသားစု

ဝမ်းနည်းကြေကွဲခြင်း
လင်ဘင်စိန်(ခ)ဦးအကောက်(ပုသိမ်)
အသက် (၈၅) နှစ်

ဦးကိုကိုကြီး (Director-UCF Co.,Ltd)-ဒေါ်မေရွှင်တို့၏ဖခင် လင်ဘင်စိန်(ခ)ဦးအကောက်သည် ၂၇-၆-၂၀၁၈ ရက်တွင် ကွယ်လွန်သွားကြောင်းသိရှိရပါသဖြင့် မိသားစုနှင့်ထပ်တူထပ်မျှ ဝမ်းနည်းကြေကွဲရပါသည်။

Board Of Directors
Peace Myanmar Electric Holding Co.,Ltd
(Mitsubishi Electric)

အထူးဝမ်းနည်းကြေကွဲခြင်း
ဦးတင်မြင့်
အသက် (၈၀)
ဥက္ကဋ္ဌ(သီရိစန္ဒာဆေးရုံ၊ အင်းစိန်)

အမက-၁ (ဗဟို) အင်းစိန်၊ မြတ်ဆရာပူဇော်ပွဲဖြစ်မြောက်ရေးကော်မတီဥက္ကဋ္ဌ ဦးမိုးနိုင်မြင့် (အုပ်ချုပ်မှုဒါရိုက်တာ-သီရိစန္ဒာကုမ္ပဏီလီမိတက်)၏ဖခင်ကြီး ဦးတင်မြင့် အသက်(၈၀)သည် ၃-၇-၂၀၁၈ (အင်္ဂါနေ့) နံနက် ၇း၁၅ နာရီတွင် ကွယ်လွန်ကြောင်းကြားသိရပါသဖြင့် ကျန်ရစ်သူမိသားစုနှင့်အတူ ထပ်တူထပ်မျှ ဝမ်းနည်းကြေကွဲရပါသည်။

အမက(၁) (ဗဟို) အင်းစိန် ဆရာမများနှင့်
မြတ်ဆရာပူဇော်ပွဲဖြစ်မြောက်ရေးကော်မတီ

ဝမ်းနည်းကြေကွဲခြင်း

ပါမောက္ခ ဒေါက်တာကိုကိုမောင် (ပါမောက္ခ/ဌာနမှူး-ငြိမ်း၊ ခံတွင်းနှင့်မျက်နှာ၊ မေးရိုးခွဲစိတ်ကုပညာဌာန၊ သွားဘက်ဆိုင်ရာ ဆေးတက္ကသိုလ်-ရန်ကုန်၊ ဥက္ကဋ္ဌ-သွားဘက်ဆိုင်ရာ ဆေးတက္ကသိုလ်-ရန်ကုန်၊ ကျောင်းသားဟောင်းများအသင်း) အသက် (၆၉)နှစ်သည် ၂-၇-၂၀၁၈ရက်တွင် ကွယ်လွန်သွားကြောင်းသိရှိရပါသဖြင့် မိသားစုနှင့် ထပ်တူ ဝမ်းနည်းကြေကွဲရပါသည်။

မြန်မာနိုင်ငံသွားနှင့်ခံတွင်းဆရာဝန်အသင်း

ဝမ်းနည်းကြေကွဲခြင်း
ဦးထွန်းရွှေ(ဂေါပကအဖွဲ့ဝင်)
ဆုတောင်းပြည့်နန္ဒဝန်စေတီတော်ဂေါပကအဖွဲ့
အသက် (၆၅)နှစ်

ရန်ကုန်မြို့၊ တိုက်(၆)၊ အခန်း(၂၀၁)၊ (၁၅၄)လမ်း၊ တာမွေကြီး(က+ဂ)ရပ်ကွက်၊ တာမွေမြို့နယ်နေ ဂေါပကအဖွဲ့ဝင် ဦးထွန်းရွှေသည် ၃-၇-၂၀၁၈ ရက်တွင် ကွယ်လွန်သွားကြောင်းသိရပါသဖြင့် ကျန်ရစ်သူမိသားစုနှင့်ထပ်တူ ဝမ်းနည်းကြေကွဲရပါသည်။ **ဆုတောင်းပြည့်နန္ဒဝန်စေတီတော်ဂေါပကအဖွဲ့**

သမ္မာဒိဋ္ဌိလမ်း၊ မလွကုန်းငွေကြွယ်ကရပ်ကွက်၊ တာမွေမြို့နယ်

အထူးဝမ်းနည်းကြေကွဲခြင်း
ဦးအဂ္ဂါတင်အုံး (B.E-Mech, 1983)
အသက် (၅၉) နှစ်

ရန်ကုန်တက္ကသိုလ်များ လှေလှော်အသင်း၏ လက်ရွေးစင် လှေလှော်သမားဟောင်း ဦးအဂ္ဂါတင်အုံး (Gold 1981)သည် ၂-၇-၂၀၁၈ ရက် မွန်းလွဲ ၂ နာရီတွင် ကွယ်လွန်သွားကြောင်းသိရှိရပါသဖြင့် ကျန်ရစ်သူမိသားစုနှင့် ထပ်တူထပ်မျှ ဝမ်းနည်းကြေကွဲရပါသည်။

ရန်ကုန်တက္ကသိုလ်များလှေလှော်
အသင်းသားဟောင်းများအသင်း

အထူးဝမ်းနည်းကြေကွဲခြင်း

ဦးတင်မြင့် (သီရိစန္ဒာဆေးရုံ)

ဂုဏ်ထူးဆောင်နာယက

ကြို့ပင်ကောက်မြို့နယ်အသင်း(ရန်ကုန်)

အသက်(၈၀)

ဦးတင်မြင့် (သီရိစန္ဒာဆေးရုံ)သည် ၁-၇-၂၀၁၈ ရက် (အင်္ဂါနေ့) တွင် ကွယ်လွန်သွားပါသဖြင့် ကျန်ရစ်သူမိသားစုနှင့်အတူ ထပ်တူထပ်မျှ အထူးဝမ်းနည်းကြေကွဲရပါသည်။

အုပ်ချုပ်မှုဒါရိုက်တာအဖွဲ့နှင့် ဝန်ထမ်းမိသားစုများ

အာရှတော်ဝင်ဆေးရုံ

နှမြောတသ သံဝေဂဖြစ်ရခြင်း

မကွေးတိုင်းဒေသကြီး၊ ဂန့်ဂေါမြို့နယ်

လက်ပန်ရွာ၊ တိပိဋကမေတ္တာဆေးခန်း၏

ရာသက်ပန်နာယကကြီး

ဦးဘညဏ် (၇၆)နှစ်

၁-၇-၂၀၁၈ (တနင်္ဂနွေနေ့)တွင် ကွယ်လွန်သွားသော ဦးဘညဏ်သည် တိပိဋကမေတ္တာဆေးကုခန်း၏ ရာသက်ပန်နာယကကြီးဖြစ်သည်နှင့်အညီ တူဆရာတော်ဖြစ်သော တိပိဋကယောဆရာတော်နှင့်အတူ ဆေးကုခန်းဖြစ်လာဖို့၊ ဖြစ်လာပြီးနောက် လုပ်ငန်းများ ပုံမှန်လည်ပတ်နိုင်ဖို့၊ ပုံမှန်လည်ပတ်လျက်ကြာမြင့်စွာ အရှည်ခန့်တည်တံ့ဖို့ အားထုတ်ခဲ့သော မေတ္တာ၊သဒ္ဓါ၊ဇွဲ၊ သတ္တိတို့ကို အာရုံပြုအမှတ်ရလျက် လက်ပန်ရွာ၊ တိပိဋကမေတ္တာဆေးကုခန်း နာယကအဖွဲ့၊ ဦးဆောင်ကော်မတီအဖွဲ့၊ ကြီးကြပ်ရေးအဖွဲ့၊ တာဝန်ခံဆရာဝန်ကြီးနှင့်တကွ ဆေးဝန်ထမ်းများ၊ လက်ပန်ရွာသူ/ရွာသားများအားလုံးတို့က မိသားစုနှင့် ထပ်တူထပ်မျှ နှမြောတသ ဝမ်းနည်းကြေကွဲ သံဝေဂညဏ်ဖြစ်ရပါသည်။ **တိပိဋကမေတ္တာဆေးကုခန်းမိသားစုများ**

အထူးဝမ်းနည်းကြေကွဲခြင်း

Dr.မသီဂီ (၄၆)နှစ်

Assistant Professor (Assumption University, Bangkok)

ထိုင်းနိုင်ငံ ဘန်ကောက်မြို့နေ ဝါးချက်ဇီဝိတဒါန သံဃာ့ဆေးရုံ၏ ထာဝရငွေပင်အလှူရှင် Dr.ဦးမြင့်သိန်း-ဒေါ်ခင်စုတို့၏ ချစ်လှစွာသော တစ်ဦးတည်းသောသမီး မိဘကျေးဇူးအထူးသိတတ်သူ Dr.မသီဂီသည် ၃၀-၆-၂၀၁၈ ရက် ညနေ ၅း၃၃ နာရီတွင် ကွယ်လွန်သွားပါသဖြင့် ကျန်ရစ်သူမိသားစုများနှင့် ထပ်တူထပ်မျှ အထူးဝမ်းနည်းကြေကွဲရပါသည်။

စစ်ကိုင်းတောင်ရိုး ဝါးချက်ဇီဝိတဒါနသံဃာ့ဆေးရုံ

အောက်မြန်မာပြည် ကြီးကြပ်ထောက်ပံ့ရေး

အမှုဆောင်အဖွဲ့

ဝမ်းနည်းကြေကွဲခြင်း

ဦးတင်မြင့်

ဥက္ကဋ္ဌ (သီရိစန္ဒာဆေးရုံ၊ အင်းစိန်)

အသက်(၈၀)

သီရိစန္ဒာဆေးရုံ ၏ ဥက္ကဋ္ဌ ဦးတင်မြင့် သည် ၁-၇-၂၀၁၈ ရက်နေ့တွင် ကွယ်လွန်သွားကြောင်းသိရှိရပါသဖြင့် ကျန်ရစ်သူမိသားစုနှင့် ထပ်တူဝမ်းနည်းကြေကွဲရပါသည်။

အောင်ရတနာဆေးရုံ မိသားစု

အနိဋ္ဌ

ဘုရားရဟန်းသိမ်ကျောင်း ဒါယကာကြီး

ဦးစိန်မောင် (၈၉) နှစ်

(မိုးကောက်မြို့၊ ကချင်ပြည်နယ်)

စစ်ကိုင်းတိုင်းဒေသကြီး၊ မော်လူးမြို့နေ (ဦးမြ-ဒေါ်တင်)တို့၏သား၊ (ဒေါ်ဆွဲခမ်းလိုင်)၏ခင်ပွန်း၊ အမှတ်(၈/၁၀)၊ အခန်း(3-C)၊ တောင်မြင်းပြိုင်ကွင်းလမ်း၊ တာမွေမြို့နယ်နေ ဒေါ်ခင်မြရည်၊ ဒေါ်တင်တင်အေး၊ ဒေါ်ဝါဝါမြင့်၊ (ဦးကြည်ခိုင်)-ဒေါ်စမ်းစမ်းဝင်း၊ (ဦးညဏ်စိုး)-ဒေါ်သန်းသန်းဆင့်၊ ဦးစိုင်းရွှေတိုး-ဒေါ်ညွန့်ညွန့်ဆွေ၊ ဦးအောင်အောင်မျိုးမင်း-ဒေါ်ချင်းချင်း၊ ဦးချမ်းသာ-ဒေါ်နီနီချိုပြုံးတို့၏ချစ်လှစွာသောကျေးဇူးရှင်ဖခင်ကြီး၊ မြေးရှစ်ယောက်တို့၏ချစ်လှစွာသော ဘိုးဘိုးကြီး ဦးစိန်မောင်သည် ၅-၇-၂၀၁၈ (ကြာသပတေးနေ့) မွန်းလွဲ၁၂း၅၅ နာရီတွင် ရန်ကုန်ပြည်သူ့ဆေးရုံကြီး၊ နှလုံးကြပ်မတ်ဆောင်၌ ကွယ်လွန်သွားပါသဖြင့် ၇-၇-၂၀၁၈ရက် မွန်းလွဲ၁နာရီတွင် ရေဝေးသုသာန်သို့ ပို့ဆောင်မီးသင်္ဂြိုဟ်မည်ဖြစ်ပါကြောင်း ရပ်နီးရပ်ဝေး ဆွေမျိုးမိတ်သင်္ဂဟများအား အသိပေးအကြောင်း ကြားအပ်ပါသည်။ (နေအိမ်မှကားများ နံနက် ၁၁ နာရီတွင် ထွက်ပါမည်။) [ကွယ်လွန်သူအားရည်စူး၍ ၁၁-၇-၂၀၁၈ (ဗုဒ္ဓဟူးနေ့) နံနက်တွင် အထက်ပါနေအိမ်သို့ ရက်လည်ဆွမ်းကျွေးတရားတော်နာကြွရောက်ပါရန် ဖိတ်ကြားအပ်ပါသည်။]

ကျန်ရစ်သူမိသားစု

ဒေါ်တင်စိန်

အသက်(၈၈)နှစ်

ရန်ကုန်မြို့၊ အမှတ်(၆/၈)၊ ဝေဘာဂီလမ်း၊ စောရန်ပိုင်အရှေ့၊ အလုံမြို့နယ်နေ (ဦးပွ-ဒေါ်ရီ)တို့၏ သမီး၊ ဒေါ်အေးအေးမာ၊ (ဦးသန်းဌေး)-ဒေါ်ယဉ်ယဉ်ဝေ၊ ဦးမြင့်ဦး-ဒေါ်ကြည်ကြည်စိန်၊ ဦးကိုကိုခိုင်၊ (ဒေါ်စန်းစန်းအေး-ဦးထွန်းမင်း)၊ ဦးအောင်နိုင်-ဒေါ်ခင်ခင်ကျော် တို့၏ မိခင်၊ မမျိုးမိမိဇင်၊ မောင်စွမ်းရည်ပိုင်၊ မချစ်ဆုမေ၊ မယွန်းသဒ္ဒါ၊ မရွှန်းလဲ့ရူပါ၊ မရတီရူပါတို့၏ အဘွား၊ မခင်လတ်လတ်အောင်၊ ကိုရဲမျိုးကျော်-မဝတ်ရည်အောင် တို့၏ အဒေါ်သည် ၄-၇-၂၀၁၈ ရက် ည ၁၁ နာရီတွင် ရန်ကုန်ဆေးရုံကြီး၌ ကွယ်လွန်သွားပါသဖြင့် ၆-၇-၂၀၁၈ ရက် မွန်းတည့် ၁၂ နာရီတွင် ထိန်ပင်သုသာန်၌ မီးသင်္ဂြိုဟ်ပါမည်။ (နေအိမ်မှကားများ နံနက် ၁၀ နာရီတွင် ထွက်ပါမည်။) ကျန်ရစ်သူမိသားစု

ကျေးဇူးတင်ရှိခြင်း

ဦးမျိုးဇော်အောင် (ခ)ဦးမျိုးထက် (AGTI)

အသက် (၄၂)နှစ်

Director, The One Entertainment of Co.,Ltd

(၂၈-၆-၂၀၁၈) ရက်နေ့တွင်ကွယ်လွန်သွားသော ရန်ကုန်မြို့၊ အမှတ်(၁၈)၊ ယုဇနလမ်း၊ အေးရိပ်မွန်အိမ်ရာ၊ လှိုင်မြို့နယ်နေ ဦးပေါ်အင် - ဒေါ်ကြည်ကြည်တို့၏ ချစ်လှစွာသောသားကြီး၊ မိုင်းဖြေမြို့နေ (ဦးအောင်သန်း) - (ဒေါ်ခမ်းစိန်)တို့၏ သားသမက် ဒေါ်နန်းခင်ရီရီအေး (DGM,KBZ Bank Ltd, ရုံးချုပ်)၏ ချစ်လှစွာသောခင်ပွန်း၊ မောင်ထက်အောင်ရဲရင့် (ခ) Raymond(ISM Grade - 8)၊ မပန်ဆုပြည့် (ခ) Patricia May (ISM Grade-3) တို့၏ ချစ်လှစွာသောဖခင် ဦးမျိုးဇော်အောင် (ခ) ဦးမျိုးထက်အား မကွယ်လွန်မီလိုလေသေးမရှိ ကူညီဆောင်ရွက်ပေးသော Grand Hanther ဆေးရုံမှ တာဝန်ရှိသူများ၊ အထူးကုဆရာဝန်ကြီးများ၊ ဆေးရုံရှိဆရာဝန်များနှင့် ဝန်ထမ်းများအားလုံး ဈာပနကိစ္စအဝဝတွင် လိုလေသေးမရှိ ကူညီဆောင်ရွက်ပေးခြင်း၊ လွမ်းသူ့ပန်းခြင်း၊ ပန်းခွေများပေးပို့ကြသော ဆွေမျိုးမိတ်သင်္ဂဟများနှင့် အခြားကျေးဇူးတင်သင့်တင်ထိုက်သူများအား ကျန်ရစ်သူမိသားစုမှ အထူးပင်ကျေးဇူးတင်ရှိပါသည်၊

ကျန်ရစ်သူမိသားစု

ဘုရား၊ ရဟန်း၊ သိမ်၊ ကျောင်း ဒါယကာကြီး

ဦးစံတင် (ကျံုပျော်) (၈၇) နှစ်

ဌာနခွဲမှူး (ငြိမ်း)၊ သဘော်ဆေးစက်ရုံ၊ အမှတ်-၂

ရန်ကုန်မြို့၊ တောင်ဥက္ကလာပမြို့နယ်၊ (၆)ရပ်ကွက်၊ ကုန်းဘောင်(၁၆)လမ်း၊ အမှတ်(၇၁၂)နေ (ဦးတင့်စိန်-ဒေါ်ကျင်နု)တို့၏သားကြီး၊ (ဦးကျော်ဟန်-ဒေါ်သန်းတင်) တို့၏သားသမက်၊ ဒေါ်ရင်မေ၏ခင်ပွန်း၊ ဒေါ်ဥမ္မာစံ၊ ဦးအောင်ဝင်းခိုင်-ဒေါ်သူဇာစံ၊ ဦးအောင်ဝင်းရှိန်-ဒေါ်နီလာစံ၊ ဒေါ်သီတာစံ၊ ဦးဇော်မိုးစံ-ဒေါ်သန်းသန်းဌေး၊ ဦးရဲမိုးစံ-ဒေါ်ယမင်းတို့၏ကျေးဇူးရှင်ဖခင်ကြီး၊ မြေးခုနစ်ယောက်၊ မြစ်နှစ်ယောက်တို့၏အဘိုး ဦးစံတင်သည် ၄-၇-၂၀၁၈ (ဗုဒ္ဓဟူးနေ့) နံနက် ၁၁း၂၀ နာရီတွင် ကွယ်လွန်သွားပါသဖြင့် ၈-၇-၂၀၁၈ (တနင်္ဂနွေနေ့) မွန်းလွဲ ၁နာရီတွင် ရေဝေးသုသာန်သို့ ပို့ဆောင်မီးသင်္ဂြိုဟ်မည်ဖြစ်ပါကြောင်း ရပ်နီးရပ်ဝေးမှ ဆွေမျိုးမိတ်သင်္ဂဟများအား အသိပေးအကြောင်းကြားအပ်ပါသည်။ (နေအိမ်မှကားများ နံနက် ၁၁း၃၀ နာရီတွင် ထွက်ပါမည်။) [ကွယ်လွန်သူအားရည်စူး၍ ၁၀-၇-၂၀၁၈ (အင်္ဂါနေ့) နံနက် ၇ နာရီတွင် အထက်ပါနေအိမ်သို့ ရက်လည်ဆွမ်းကျွေး တရားတော်နာကြွရောက်ပါရန် ဖိတ်ကြားအပ်ပါသည်။]

ကျန်ရစ်သူမိသားစု

ခရစ်တော်၌ အိပ်ပျော်ခြင်း

နော်ဒယ်လ်ဖီးမား (၇၇) နှစ်

အင်းစိန်မြို့နယ်၊ ကြို့ကုန်းအရှေ့ ရပ်ကွက်၊ အမှတ်(၁၀၀)၊ မဟာသုခိတာလမ်းနေ(ဦးစောဝေထူး)၏ဇနီး၊ နော်ဟဲနိုလက်၊စောအိုလေးသပ်(စ)တို့၏ ညီမ၊ စောကေဖ၏အစ်မ၊ စောကော်ဝေထူး-နော်ထူးလေ၊ နော်သလေဖေါ်-စောကူသေး၊ နော်ဆိဆာထူး-စောချစ်ဦး၊ စောဝါးဆက်ထူး-နော်သလေဝါးတို့၏မိခင်၊ မြေးရှစ်ယောက်တို့၏အဘွား နော်ဒယ်လ်ဖီးမားသည်၄-၇-၂၀၁၈(ဗုဒ္ဓဟူးနေ့) ညနေ ၅း၂၀ နာရီတွင် ခရစ်တော်၌ အိပ်ပျော်သွားပါသဖြင့် ၈-၇-၂၀၁၈ (တနင်္ဂနွေနေ့) မွန်းလွဲ ၁ နာရီတွင် တောင်သူကုန်းဘုရားကျောင်း၌ ဝတ်ပြုကိုးကွယ်ပြီးထိန်ပင်သုသာန်သို့ ပို့ဆောင် ဂူသွင်းမည်ဖြစ်ပါကြောင်း ရပ်နီးရပ်ဝေးမှ ဆွေမျိုးမိတ်ဆွေများအား အသိပေးအကြောင်းကြားအပ်ပါသည်။ (နေအိမ်မှကားများ မွန်းတည့် ၁၂ နာရီတွင် တောင်သူကုန်းဘုရားကျောင်းသို့ ထွက်ပါမည်။)

ကျန်ရစ်သူမိသားစု

ဝမ်းနည်းကြေကွဲခြင်း

ဦးသန်းတင်(သရက်မြို့) (B.A.B.L)

အသက်(၉၈)နှစ်၊ တရားလွှတ်တော်ရှေ့နေ

နာယက၊ ပြည်ထောင်စုရှေ့နေများနှင့်

ဥပဒေအထောက်အကူပြုသူများအဖွဲ့

(ဦးမောင်ကြီး+ဒေါ်မြ)တို့၏သား၊ ဒေါ်ခင်လှတင်၏ခင်ပွန်း၊ ဦးသန်းတင်သည် ၄. ၇. ၂၀၁၈(ဗုဒ္ဓဟူးနေ့)တွင် အလွှာဟပ်သျှင်မြတ်အမိန့်တော်ခံယူသွားပါသဖြင့် ကျန်ရစ်သူမိသားစုနှင့် ထပ်တူထပ်မျှ အထူးဝမ်းနည်းကြေကွဲရပါသည်။

အလုပ်အမှုဆောင်အဖွဲ့

ပြည်ထောင်စုရှေ့နေများ

ဥပဒေအထောက်အကူပြုသူများအဖွဲ့

အထူးဝမ်းနည်းကြေကွဲခြင်း

ပါမောက္ခ ဒေါက်တာ ဦးကိုကိုမောင် (Old Paulian)

ပါမောက္ခ/ဌာနမှူး(ငြိမ်း)

ခံတွင်းနှင့်မျက်နှာ၊ မေးရိုးခွဲစိတ်ကုပညာဌာန

သွားဘက်ဆိုင်ရာဆေးတက္ကသိုလ်(ရန်ကုန်)

အသက်(၆၉)နှစ်

ရန်ကုန်မြို့၊ ရန်ကင်းမြို့နယ်၊ ကျောက်ကုန်းလမ်း၊ အမှတ်(၈)၊ တိုက်(B)နေ Dr.မော်မော် ၏ ခင်ပွန်း ပါမောက္ခ Dr. ဦးကိုကိုမောင်သည် ၂-၇-၂၀၁၈ (တနင်္လာနေ့)ည ၈း၁၅ နာရီတွင် ကွယ်လွန်သွားကြောင်းသိရှိရပါသဖြင့် ကျန်ရစ်သူမိသားစုနှင့် ထပ်တူထပ်မျှအထူးဝမ်းနည်းကြေကွဲရပါသည်။

3rd Batch B.D.S သူငယ်ချင်းများ

ဝမ်းနည်းကြေကွဲခြင်း

ပါမောက္ခ ဒေါက်တာ ကိုကိုမောင်

အသက်(၆၉)နှစ်

ပါမောက္ခ/ဌာနမှူး(ငြိမ်း)

မျက်နှာ၊ ခံတွင်းနှင့်မေးရိုးခွဲစိတ်ကုပညာဌာန

သွားဘက်ဆိုင်ရာဆေးတက္ကသိုလ်၊ ရန်ကုန်

ချစ်ခင်လေးစားရပါသော ပါမောက္ခဒေါက်တာကိုကိုမောင်သည် ၂-၇-၂၀၁၈ (တနင်္လာနေ့)ည ၈း၁၅ နာရီတွင် ကွယ်လွန်သွားကြောင်းသိရှိရပါသဖြင့် ကျန်ရစ်သူမိသားစုနှင့် ထပ်တူဝမ်းနည်းကြေကွဲရပါသည်။

ပါမောက္ခဒေါက်တာဦးဘမြင့်-ဒေါ်ခင်စမ်းထွေး

ဒေါက်တာထွန်းမင်းလတ်-ဒေါက်တာဝင်းမင်းစိုး

ဦးညဏ်မြင့်ဆွေ-တွဲဖက်ပါမောက္ခဒေါက်တာမိုးသီတာထွေး

(Dent.Myanmar Dental Centre)

ဝမ်းနည်းကြေကွဲခြင်း

LIZSTAR SHIPPING CO.,LTD မှ CHIEF ENGINEER ဦးလှစိုး B.E(MECH) အသက်(၆၃)နှစ်သည် ၄-၇-၂၀၁၈ ရက် မွန်းလွဲ ၁၂း၄၅ နာရီတွင် ကွယ်လွန်သွားကြောင်းသိရှိရပါသဖြင့် မိသားစုနှင့် ထပ်တူထပ်မျှဝမ်းနည်းကြေကွဲရပါသည်။

ဥက္ကဋ္ဌ၊ MDနှင့်

LIZSTAR SHIPPING CO.,LTDဝန်ထမ်းများ

ဘုရား၊ ရဟန်း၊ သိမ်၊ ကျောင်း ဒါယိကာမကြီး

ဒေါ်ကျင်ပိုင်(ခ)ဂေါ်လေကွမ်(တိုက်ကြီးမြို့) (၈၈)နှစ်

တိုက်ကြီးမြို့နေ (ဦးလော-ဒေါ်ရှန်လုံ)တို့၏ သမီး၊ ရန်ကုန်မြို့နေ (ကေ့ထျန်တင်း-ဒေါ်စောလိုတီ)တို့၏ သမီးချွေးမ၊ ရန်ကုန်မြို့၊ ကမာရွတ်မြို့နယ်၊ အမှတ် (၃၀/K)၊ အင်းလျားလမ်းနေ [ကေ့အာကီး(ခ)ဦးလှမောင်]၏ဇနီး၊ ဦးအောင်နိုင်(ခ)ကေ့ကက်ဟို(SUZUKI Aung Motor Ltd)-ဒေါက်တာဒေါ်မာမာဝင်း၊ ဒေါ်မီမီး၊ ဦးအုန်းတင်-ဒေါ်မိမိလေး(ခ)ပြုံးပြုံး၊ ဦးအောင်သိန်း-ဒေါ်ချောမို့လွင်၊ ဦးညီညီဝင်း-ဒေါ်လှလှအေး၊ Mr Ronnie-ဒေါ်ရီရီမြင့်(ခ)လှလှခိုင်တို့၏ ချစ်လှစွာသောကျေးဇူးရှင်မိခင်ကြီး၊ မောင်ကျော်ထူးနိုင်(ခ) Johnson Kay၊ မောင်အောင်မျိုးဟိန်း(ခ)Patrick Kay၊ မောင်ကျော်ထူးအောင်(ခ)Steven Kay၊ မမို့မို့အောင်(ခ)Mabel Kay၊ Julia၊ မောင်ကျော်ထူးပိုင်(ခ)Richard Kay တို့၏ ချစ်လှစွာသောအဘွားသည် ၁-၇-၂၀၁၈ (အင်္ဂါနေ့) နံနက် ၆း၀၆နာရီတွင် ထိုင်းနိုင်ငံ၊ ဘန်ကောက်မြို့ Bumrungrad Hospital ၌ ကွယ်လွန်သွားပါသဖြင့် ၇-၇-၂၀၁၈ (စနေနေ့) နံနက် ၁၁နာရီတွင် ရေဝေးဖုကျန့်တရုတ်သုသာန်သို့ ပို့ဆောင်ဂူသွင်းသင်္ဂြိုဟ်မည်ဖြစ်ပါကြောင်း ဆွေမျိုးမိတ်သင်္ဂဟအပေါင်းတို့အား အကြောင်းကြားအပ်ပါသည်။ (နေအိမ်မှကားများ နံနက် ၉ နာရီတွင် ထွက်ပါမည်။) [ကွယ်လွန်သူအားရည်စူး၍ ၉-၇-၂၀၁၈ (တနင်္လာနေ့) နံနက် ၇ နာရီတွင် အထက်ပါနေအိမ်သို့ ရက်လည်ဆွမ်းကျွေးတရားတော်နာကြွရောက်ပါရန် ဖိတ်ကြားအပ်ပါသည်။]

ကျန်ရစ်သူမိသားစု

ဘုရား၊ ရဟန်း၊ သိမ်၊ ကျောင်း ဒါယိကာမကြီး

ဒေါ်ကျင်ပိုင်(ခ)ဂေါ်လေကွမ်(တိုက်ကြီးမြို့) (၈၈)နှစ်

တိုက်ကြီးမြို့နေ (ဦးလော-ဒေါ်ရှန်လုံ)တို့၏ တစ်ဦးတည်းသောသမီး၊ (ကေ့ထျန်တင်း-ဒေါ်စောလိုကီ)တို့၏သမီးချွေးမ၊ ရန်ကုန်မြို့၊ ကမာရွတ်မြို့နယ်၊ အမှတ်(၃၀/ကေ)၊ အင်းလျားလမ်းနေ [ကေ့အာကီး(ခ)ဦးလှမောင်]၏ဇနီး၊ (ဦးအစိန်-ဒေါ်ကင်ကီ)၊ (ဦးထင်အောင်-ဒေါ်မြကျင်)၊ (ဦးကျင်စိန်)-ဒေါ်ကျင်မြ၊ (ဦးထွန်းလှိုင်)-ဒေါ်ဆိုက်တီတို့၏ချစ်လှစွာသောညီမ၊ ဦးသန်းစော-(ဒေါ်ခင်မာချစ်)တို့၏အစ်မသည် ၁-၇-၂၀၁၈(အင်္ဂါနေ့) နံနက် ၆း၀၆နာရီတွင် ထိုင်းနိုင်ငံ၊ ဘန်ကောက်မြို့၊ Bumrungrad Hospital ၌ ကွယ်လွန်သွားပါသဖြင့် ၇-၇-၂၀၁၈ (စနေနေ့) နံနက် ၁၁ နာရီတွင် ရေဝေးဖုကျန့်တရုတ်သုသာန်သို့ ပို့ဆောင်ဂူသွင်းသင်္ဂြိုဟ်မည်ဖြစ်ပါကြောင်း ဆွေမျိုးမိတ်သင်္ဂဟအပေါင်းတို့အား အကြောင်းကြားအပ်ပါသည်။ (နေအိမ်မှကားများ နံနက် ၉နာရီတွင် ထွက်ပါမည်။) [ကွယ်လွန်သူအားရည်စူး၍ ၉-၇-၂၀၁၈ (တနင်္လာနေ့) နံနက် ၇ နာရီတွင် အထက်ပါနေအိမ်သို့ ရက်လည်ဆွမ်းကျွေးတရားတော်နာ ကြွရောက်ပါရန် ဖိတ်ကြားအပ်ပါသည်။]

ကျန်ရစ်သူမိသားစု

ဒေါ်လှ(ခ)ဒေါ်ခင်လှ (ကွမ်းခြံကုန်း)

အသက်(၈၂)နှစ်

ရန်ကုန်မြို့၊ ပန်းဘဲတန်းမြို့နယ်၊ ရွှေဘုံသာ(အောက်)လမ်း၊ အမှတ်(၉၉)၊ မြေညီထပ်နေ ဒေါ်ဥ၏ အစ်မ၊ ကွမ်းခြံကုန်းမြို့နယ်နေ (ဦးဘမောင်-ဒေါ်အေးကျင်)တို့၏ သမီး၊ (ဦးတင်နွဲ့-ဒေါ်ဟန်)၊ (ဦးခင်သက်-ဒေါ်ခင်စိန်)တို့၏ ညီမ၊ (ဦးတင်မြ)-ဒေါ်ချိုချို၊ (ဦးမြင့်လှိုင်)-ဒေါ်သန်းသန်းရီ၊ ဦးလှသိန်း-ဒေါ်ခင်အေးကြူ တို့၏အစ်မ ဒေါ်လှသည် ၅-၇-၂၀၁၈ (ကြာသပတေးနေ့) မွန်းလွဲ ၂း၃၀ နာရီ တွင် ရန်ကုန်ဆေးရုံကြီး၌ ကွယ်လွန်သွားပါသဖြင့် ၇-၇-၂၀၁၈ (စနေနေ့) တွင် ရေဝေးအအေးတိုက်မှ ရေဝေးသုသာန်သို့ ပို့ဆောင် မီးသင်္ဂြိုဟ်ပါမည်။ (သင်္ဂြိုဟ် မည့်အချိန်ကို ထပ်မံကြေညာပါမည်။)

ကျန်ရစ်သူမိသားစု

ဒေါ်ခင်ကြည် (ဝါးခယ်မ)

အသက်(၈၀)

မန်နေဂျာ(ငြိမ်း)

ယာဉ်/စက်ကော်ပိုရေးရှင်း

ဝါးခယ်မမြို့၊ ခြံအမှတ်(၁၀၀)၊ မီးစက်ရုံလမ်းနေ (အမိန့်တော်ရရှေ့နေ ဦးဘိုးအောင်-ဒေါ်ဒေါ်ပု)တို့၏ ပဋ္ဌမမြောက်သမီး၊ (ဦးဘိုကြီး)၊ (ဦးခင်မောင်ချို)၊ (ဒေါ်မြကြည်)၊ ဒေါ်ခင်ရီ၊ (ဒေါ်အမာခင်)၊ (ဦးစိန်လွင်)၊ဒေါ်သိန်းကျော်၊ (ဦးခင်မောင်ကြီး)၊ (ဦးမောင်မောင်လေး)တို့၏ ညီမ၊ (ဦးခင်မောင်ဝင်း)၊ ဦးဘိုလေး၊ ဒေါ်ယဉ်ယဉ်ကြည် တို့၏ အစ်မ ဒေါ်ခင်ကြည်သည် ၅-၇-၂၀၁၈ ရက် နံနက် ၆ နာရီတွင် ကွယ်လွန်သွားပါသဖြင့် ၉-၇-၂၀၁၈ ရက် နံနက် ၉း၃၀ နာရီတွင် ရေဝေးသုသာန်၌ မီးသင်္ဂြိုဟ်ပါမည်။ [ကွယ်လွန်သူအားရည်စူး၍ ၁၁-၇-၂၀၁၈ ရက်တွင် တိုက်(၁၇)၊ အခန်း(၂)၊ ဦးဝိစာရအိမ်ရာသို့ ရက်လည်ဆွမ်းကျွေး တရားတော်နာကြွရောက်ပါရန် ဖိတ်ကြားအပ်ပါသည်။]

ကျန်ရစ်သူမိသားစု

ဘုရား၊ ရဟန်း၊ သိမ်၊ ကျောင်း ဒါယကာကြီး

ဦးလှစိုး (B.E-Mech:) (၆၃)နှစ်

Chief Engineer (CDC No. 23695)

LIZSTAR SHIPPING CO.,Ltd

ရန်ကုန်မြို့၊ သင်္ဃန်းကျွန်းမြို့နယ်၊ ရိုင်ရယ်ဇောတိကကွန်ဒို၊ ဓမ္မာရုံလမ်း၊ တိုက်(၂၀၅)၊ အခန်း(၇-ဒီ)နေ (ဦးဘိုကေ-ဒေါ်ကျင်စိန်)တို့၏သားကြီး၊ (ဦးခင်စိန်-ဒေါ်ထွေးရင်)တို့၏သားသမက်၊ (ဦးကုလား)-ဒေါ်သန်းရွှေ၊ (ဦးအောင်မြင့်)-ဒေါ်ကျင်ရွှေတို့၏မောင်၊ (ဦးသန်းလွင်)-ဒေါ်မြငွေတို့၏အစ်ကို၊ ဒေါ်ခင်စိန်အေး၏ ချစ်လှစွာသောခင်ပွန်း၊ မောင်ဖြိုးဝေစိုး (3/E, LIZSTAR SHIPPING Co.,Ltd)၏ဖခင်သည် ၄-၇-၂၀၁၈ ရက် မွန်းလွဲ ၁၂း၄၅ နာရီတွင် မြောက်ဥက္ကလာပဆေးရုံကြီး၌ ကွယ်လွန်သွားပါသဖြင့် ၆-၇-၂၀၁၈ (သောကြာနေ့) နံနက် ၁၁ နာရီတွင် ရေဝေးအအေးတိုက်မှ ရေဝေးသုသာန်သို့ ပို့ဆောင်မီးသင်္ဂြိုဟ်မည်ဖြစ်ပါသည်။ (တိုက်-၂၀၅၊ ဓမ္မာရုံလမ်းနေအိမ်မှ ကားများ နံနက် ၉ နာရီတွင် ထွက်ပါမည်။) [ကွယ်လွန်သူအားရည်စူး၍ ၁၀-၇-၂၀၁၈ (အင်္ဂါနေ့) နံနက် ၇ နာရီမှ ၉ နာရီအထိ ရိုင်ရယ်ဇောတိကကွန်ဒို၊ ဓမ္မာရုံလမ်း၊ တိုက်(၂၀၅)၊ အခန်း(၇-ဒီ)နေအိမ်သို့ ရက်လည်ဆွမ်းကျွေးတရားတော်နာကြွရောက်ပါရန် ဖိတ်ကြားအပ်ပါသည်။]

ကျန်ရစ်သူမိသားစု

ဘုရား၊ ရဟန်း၊ သိမ်၊ ကျောင်း ဒါယကာကြီး

ဒေါက်တာဦးဝင်းနိုင် (နှင်းဆီအထူးကုဆေးခန်း)

အသက် (၅၈) နှစ်

သထုံမြို့၊အောက်ကျန်းရပ်ကွက်၊ ရှမ်းစုအလယ်တန်းလမ်း၊ အမှတ်(၁၇၂)၊ နှင်းဆီအထူးကုဆေးခန်းနေ ဒေါ်တင်တင်ဝေ၏ချစ်လှစွာသော ခင်ပွန်း၊ ပဲခူးမြို့နေ ဦးမျိုးလွင်-(ဒေါ်မြစိန်)တို့၏သား၊ ရန်ကုန်မြို့နေ ဒေါ်ရင်သိမ်း၏ သားသမက်၊ ဒေါက်တာနှင်းဆီကိုကို၊ဒေါက်တာညဏ်လင်းနိုင်တို့၏ မွေးသဖခင်၊ မောင်ကျော်ဇေယျာမြင့်-မသီဂီစောလွင်၊ ဗိုလ်မှူးထိုက်ဇော်အောင်-မခိုင်စန္ဒာမြင့်၊ မောင်ဖြိုးသူရဝင်းတို့၏ဦးလေး၊ ဦးထွန်းထွန်းဝင်း-ဒေါ်မော်မော်တို့၏ အစ်ကိုကြီးသည် ၄-၇-၂၀၁၈ (ဗုဒ္ဓဟူးနေ့) ည ၇း၅၀ နာရီတွင် ကွယ်လွန်သွားပါသဖြင့် ၅-၇-၂၀၁၈ (ကြာသပတေးနေ့)တွင် ရန်ကုန်ဆေးရုံသစ်ကြီး အအေးတိုက်မှ ရေဝေးသုသာန်သို့ ပို့ဆောင်မီးသင်္ဂြိုဟ်ပြီးဖြစ်ပါကြောင်း ရပ်ဝေးရပ်နီးမှ ဆွေမျိုးမိတ်သင်္ဂဟများအား အသိပေးအကြောင်းကြားအပ်ပါသည်။ [ကွယ်လွန်သူအားရည်စူး၍ ၁၀-၄-၂၀၁၈ (အင်္ဂါနေ့) နံနက် ၇ နာရီမှ ၁၀ နာရီအထိ သထုံမြို့နေအိမ်သို့ ရက်လည်ဆွမ်းကျွေး တရားတော်နာ ကြွရောက်ပါရန် ဖိတ်ကြားအပ်ပါသည်။]

ကျန်ရစ်သူမိသားစု

ဒုတိယသမ္မတ ဦးမြင့်ဆွေ (၇၁)နှစ်မြောက် အာဇာနည်နေ့အခမ်းအနား ကျင်းပရေးအတွက် ကြိုတင်ပြင်ဆင်ဆောင်ရွက်ထားရှိမှုများ ကြည့်ရှုစစ်ဆေး

ရန်ကုန် ဇူလိုင် ၅

၂၀၁၈ ခုနှစ် (၇၁)နှစ်မြောက် အာဇာနည်နေ့အခမ်းအနား ကျင်းပရေး ဗဟိုကော်မတီ၏ ဒုတိယအကြိမ် ညှိနှိုင်းအစည်းအဝေးကို ယနေ့နံနက် ၉ နာရီတွင် ရန်ကုန်မြို့ ဗဟန်းမြို့နယ်ရှိ အာဇာနည်ဗိမာန် ကွပ်ကဲရေးရုံး အစည်းအဝေးခန်းမ၌ ကျင်းပရာ ဗဟိုကော်မတီနာယက ဒုတိယသမ္မတ ဦးမြင့်ဆွေ တက်ရောက်အမှာစကား ပြောကြားသည်။

ညှိနှိုင်းအစည်းအဝေးသို့ ၂၀၁၈ ခုနှစ် (၇၁)နှစ်မြောက် အာဇာနည်နေ့ အခမ်းအနားကျင်းပရေး ဗဟိုကော်မတီ ဥက္ကဋ္ဌ သာသနာရေးနှင့်ယဉ်ကျေးမှု ဝန်ကြီးဌာန ပြည်ထောင်စုဝန်ကြီး သူရဦးအောင်ကို၊ အခမ်းအနား ကျင်းပရေးလုပ်ငန်းကော်မတီ ဥက္ကဋ္ဌ ရန်ကုန်တိုင်းဒေသကြီး ဝန်ကြီးချုပ် ဦးဖြိုးမင်းသိန်း၊ ဒုတိယဝန်ကြီးများ ဖြစ်ကြသည့်ဗိုလ်ချုပ်အောင်သူ၊ ဗိုလ်ချုပ် မြင့်နွယ်၊ ရန်ကုန်တိုင်းဒေသကြီး ဝန်ကြီးများ၊ ရန်ကုန်တိုင်းစစ်ဌာနချုပ် ဒုတိယတိုင်းမှူး ဗိုလ်မှူးချုပ် တင်စန်းနိုင်၊

စာမျက်နှာ ၄ ကော်လံ ၁ သို့ ❖

၂၀၁၈ ခုနှစ် (၇၁)နှစ်မြောက် အာဇာနည်နေ့အခမ်းအနားကျင်းပရေး ဗဟိုကော်မတီနာယက ဒုတိယသမ္မတ ဦးမြင့်ဆွေ ရန်ကုန်မြို့ ဗဟန်းမြို့နယ်ရှိ ဗိုလ်ချုပ်အောင်ဆန်းပြတိုက်တွင် ကြည့်ရှုစစ်ဆေးစဉ်။

ပြည်ထောင်စုငြိမ်းချမ်းရေးညီလာခံ - (၂၁) ရာစုပင်လုံ တတိယအစည်းအဝေးအတွက် ဆွေးနွေးပွဲများ ဆက်လက်ကျင်းပ

ပြည်ထောင်စုငြိမ်းချမ်းရေးညီလာခံ-(၂၁) ရာစုပင်လုံ တတိယအစည်းအဝေးအတွက် နိုင်ငံရေးကဏ္ဍလုပ်ငန်းကော်မတီဆွေးနွေးပွဲ ကျင်းပစဉ်။

နေပြည်တော် ဇူလိုင် ၅

ပြည်ထောင်စုငြိမ်းချမ်းရေးညီလာခံ-(၂၁) ရာစုပင်လုံ တတိယအစည်းအဝေးအတွက် နိုင်ငံရေးကဏ္ဍ၊ စီးပွားရေးကဏ္ဍ၊ လူမှုရေးကဏ္ဍ၊ လုံခြုံရေးကဏ္ဍ၊ မြေယာနှင့် သဘာဝ ပတ်ဝန်းကျင်ကဏ္ဍများဆိုင်ရာ လုပ်ငန်းကော်မတီအလိုက် ဆွေးနွေးပွဲများ၏ ဒုတိယနေ့ကို ယနေ့နံနက် ၁၀ နာရီတွင် နေပြည်တော်ရှိ မြန်မာအပြည်ပြည်ဆိုင်ရာ ကွန်ဗင်းရှင်းဗဟိုဌာန-၂ (MICC-2) သတ်မှတ်နေရာ အသီးသီး၌ ဆက်လက်ကျင်းပသည်။

စာမျက်နှာ ၅ ကော်လံ ၄ သို့ ✪

အာဆီယံ ယူ-၁၉ ပြိုင်ပွဲ မြန်မာနှင့် ကမ္ဘောဒီးယား ယနေ့ကစားမည်

ပလန်ဘမ် ဇူလိုင် ၅

၂၀၁၈ အာဆီယံ ယူ-၁၉ ပြိုင်ပွဲ ယှဉ်ပြိုင်နေသည့် မြန်မာ ယူ-၁၉ အသင်းသည် အုပ်စုဒုတိယပွဲအဖြစ် ဇူလိုင် ၆ ရက် (ယနေ့) မြန်မာစံတော်ချိန် ညနေ ၆ နာရီခွဲတွင် ကမ္ဘောဒီးယားအသင်းနှင့် ယှဉ်ပြိုင်ကစားရမည်ဖြစ်သည်။

အရေးပါလာနိုင်

မြန်မာ ယူ-၁၉ အသင်းသည် တီမောနှင့်ပွဲတွင် ပြင်ဆင်ချိန် သုံးရက်ရထားပြီး ကမ္ဘောဒီးယား အသင်းမှာမူ အုပ်စုသုံးပွဲကို တစ်ရက်ခြား ကစားနေရသောကြောင့် မြန်မာအသင်းထက် ပွဲပန်းမှုဒဏ်ကို ခံစားရဖွယ်ရှိနေသည်။ မြန်မာအသင်းနှင့် ကစားရမည့် ကမ္ဘောဒီးယားအသင်းသည် နှစ်ပွဲကစား တစ်ပွဲနိုင်၊ တစ်ပွဲရှုံးထားပြီး သုံးမှတ်ရထားသည်။ ကမ္ဘောဒီးယားအသင်းသည် ဘရူနိုင်းကို ငါးဂိုးပြတ် အနိုင်ရခဲ့သော်လည်း မလေးရှားအသင်းကို နှစ်ဂိုးပြတ် ရှုံးနိမ့်ခဲ့သောကြောင့် မြန်မာအသင်းနှင့် ပွဲမှာ အရေးပါလာနိုင်သည်။ မြန်မာအသင်းပါဝင်သော အုပ်စု (ခ)တွင် တီမောအသင်းက နှစ်ပွဲကစား လေးမှတ်၊ ကမ္ဘောဒီးယားအသင်းက နှစ်ပွဲကစား သုံးမှတ်၊ မလေးရှားအသင်းက တစ်ပွဲကစား သုံးမှတ်၊ မြန်မာအသင်းက တစ်ပွဲကစား တစ်မှတ်ရထားပြီး ဘရူနိုင်းအသင်းက နှစ်ပွဲစလုံးရှုံးကာ အမှတ်မရသေးပေ။ မြန်မာအသင်းသည် ယနေ့ယှဉ်ပြိုင်မည့် ကမ္ဘောဒီးယားအသင်းနှင့်ပွဲတွင် နိုင်ပွဲရယူနိုင်မှသာ ဆီမီးဖိုင်နယ် တက်ရောက်နိုင်ရန် ဆက်လက်မျှော်လင့်နိုင်မည် ဖြစ်သည်။

ယှဉ်ပြိုင်ရမည်

မြန်မာအသင်းသည် အုပ်စုလက်ကျန်ပွဲများအဖြစ် ဇူလိုင် ၈ ရက်တွင် ဘရူနိုင်း၊ ဇူလိုင် ၁၀ ရက်တွင် မလေးရှားအသင်းနှင့် ယှဉ်ပြိုင်ကစားမည်ဖြစ်သည်။

ရဲရင့်ရှိုင်း

ကွမ်စီး-မြန်မာ ခရီးသွားမြှင့်တင်ရေး မိတ်ဆက်ပွဲ "中国.广西旅游推介会"

အရှေ့တောင်အာရှ(အာဆီယံ)နိုင်ငံများနှင့်မျက်နှာချင်းဆိုင်ရှိသော"ကွမ်စီး" ပြည်နယ်သည် ဗီယက်နမ်နိုင်ငံ နှင့်နယ်နိမိတ်ထိစပ်ပြီး ကျွမ် ၊ ဟန် ၊ ယောက်၊ မြောက် ၊ ထုံ စသောတိုင်းရင်းသား (၁၂)မျိုးစုပေါင်းနေထိုင်ကာ မြို့နယ်(၁၄) မြို့နယ်ပါဝင်သည့် အခြေခံအရင်းအမြစ်ပေါကြွယ်ဝသောဒေသအဖြစ်တည်ရှိသည်။

"ကွမ်စီး" ရှိ "ဖုန်စမ်း" ကမ္ဘာ့ပထဝီဝင်ပန်းခြံ ။ "ကွေစီး" "နန့်ပြန်ဆွေ" ရှိ "တက်ထမ်" ရေတံခွန်၊ "မင်စီ" လယ်မြေ "ထုံလင်" Canyoh ကွေတုန်းတာယုံတောင်၏ဥရောပပုံသဏ္ဍာန်စတိုင်၊ချောင်းသဘာဝချောင်းများ၏ နွေးထွေးမှုရှုခင်း ၊ "ပေဟိုင်ရင်"ကမ်းခြေ ၊ "ဝေကြိုး" ကျွန်း ၊ "ချင်ကြိုး စာညမ်းဝမ်း" ၊ လျိုဖုန်ကူကြီး၊ ဖောင်ချိန်ကန့် ကျင်းထန်း ၊ ပိုက်လန်ထန်း အစရှိသည့် ကမ်းရိုးတန်း မြို့(၃)မြို့သည် အလွန်ပင် ရှိမန်တစ် ဖြစ်ပြီး ရာသီဥတုကောင်းမွန်ပြီး လှပသောသဘာဝတောတောင်၊ ထူးဆန်းသောမြေဆီပုံသဏ္ဍာန် ၊ခန်းနားထည်ဝါသောရှေးဟောင်း အမွေအနှစ်၊ သန့်ရှင်းဖြူစင်သော လူမှုဆက်ဆံရေးတို့က ကွမ်စီဒေသ၏ စွဲဆောင်မှုအရှိဆုံးပြီး အပူပိုင်းမုတ်သုံရာသီဥတုဖြစ်သောကြောင့်ပတ်ဝန်းကျင်အမြဲစိမ်းလန်းနေသော ဥတုရာသီဖြစ်၍ ခရီးသွားများ လည်ပတ်သင့်သော ကွမ်စီး ဒေသတစ်ခုပါ။

လောကတစ်ခွင် လှည့်လည်ကြည့်ရှု၊ ကြည်နူးနှစ်သက်စေမည် ကွမ်စီးပြည် "遍行天下 心仪广西"

ကွမ်စီး ပြည်နယ်ခရီးသွားလုပ်ငန်းဖွံ့ဖြိုးတိုးတက်ရေး ကော်မတီ
主办单位：中国广西壮族自治区旅游发展委员会

Cos Tour - 01 525 280

၈.၇.၂၀၁၈ ရန်ကုန်၊ မြန်မာ 2018.7.8 仰光，缅甸